Staro
Komplettset Ablaufgarnitur 90
Oberflächen: **Chrom** Artikelnummer: **60056000**

Beschreibung

Merkmale

- Besteht aus: Grundkörper, Fertigset
- geeignet für Brausewannen mit Ablaufloch Ø 90 mm
- Ablaufleistung 29 l/min bei 15 mm Wasserstand
- PE Verschraubung 40/ 50 mm
- Abgangsrohr Ø 50 mm
- Ablaufstopfenmaterial Edelstahl
- selbstreinigend
- NF_375-M1-20-3
- Bauart geprüft und überwacht 5371053
- TÜV EN 274 Bauart geprüft und überwacht

Produktabbildung

Maßzeichnung

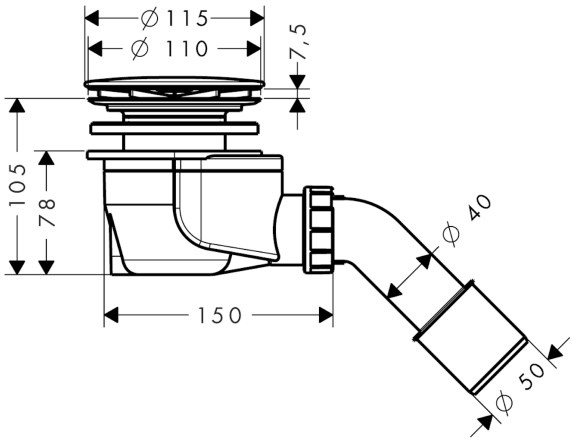

Staro
Komplettset Ablaufgarnitur 90
Oberflächen: **Chrom** Artikelnummer: **60056000**

Explosionszeichnung

Baujahr: **>10/08**

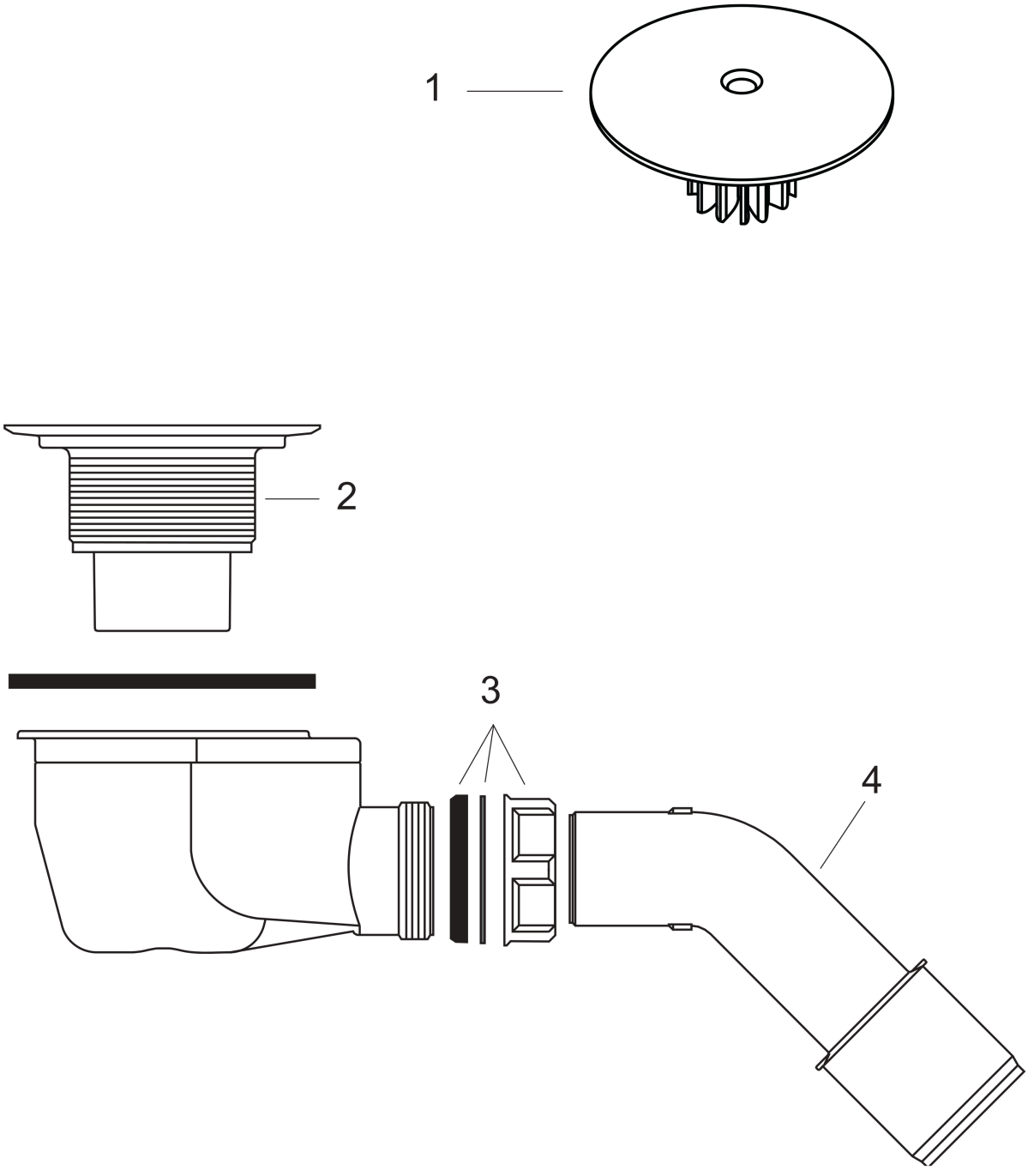

Staro
Komplettset Ablaufgarnitur 90
Oberflächen: **Chrom** Artikelnummer: **60056000**

Ersatzteilliste

Baujahr: **>10/08**

Pos.	Beschreibung	Artikelnummer	PG	VE
1	Staro 90 Color Set	60055000	8	1
2	Ventil	96356000	9	1
3	Überwurfmutter	96332000	3	1
4	Abgangsbogen	96221000	3	1