Montage- und Betriebsanleitung

Duschkopf München

EA-Nr.: **7612982000010**
FAR-Best.-Nr.: 0004 67 56..... Durchflussmengenregler
9 l/min
AQRM962

EA-Nr.: **7612982000027**
FAR-Best.-Nr.: 0005 28 56..... Durchflussmengenregler
12 l/min
AQRM963

DE

UK

ES

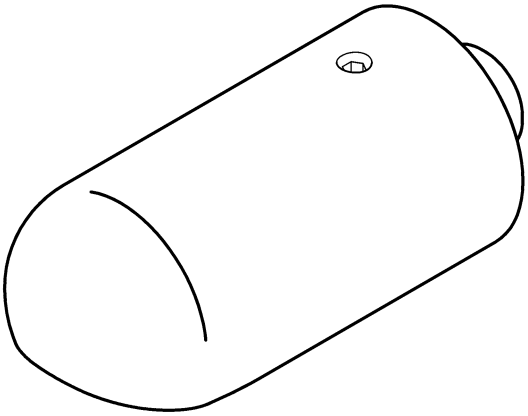

Franke Aquarotter GmbH

FRANKE

Inhaltsverzeichnis

1. Abkürzungen und Einheiten 2
2. Zeichenerklärung 2
3. Gewährleistung. 3
4. Wichtige Hinweise 3

Produktbeschreibung

5. Anwendung. 3
6. Technische Angaben 3
7. Lieferumfang. 3
8. Maße 4
9. Installationsbeispiel 4

Montage, Funktion und Inbetriebnahme

10. Montage 4
11. Winkel einstellen. 5

Instandhaltung

12. Wartung und Pflege 5
13. Durchflussmengenregler wechseln 5
14. Störungsbeseitigung. 7
15. Ersatzteile. 7

1. Abkürzungen und Einheiten

DN	Durchmesser nominal in mm
SW	Schlüsselweite
EA-Nr.	Europäische Artikelnummer
FAR-Best.-Nr.	Franke-Aquarotter-Bestellnummer
Umrechnung	1 mm = 0,03937 Zoll
	1 Zoll = 25,4 mm

Alle Längenangaben in Grafiken sind in mm angegeben.

2. Zeichenerklärung

☞ **Wichtig!**

Nichtbeachtung kann Funktionsstörungen des Produkts bewirken.

☞ Nützliche Information für den optimalen Umgang mit dem Produkt.

3. Gewährleistung

Haftung wird gemäß den allgemeinen Liefer- und Geschäftsbedingungen übernommen.
Nur Original-Ersatzteile verwenden!

4. Wichtige Hinweise

- Montage, Inbetriebnahme und Wartung nur durch den Fachmann nach mitgelieferter Anleitung entsprechend den gesetzlichen Vorschriften und den anerkannten Regeln der Technik.
- Die technischen Anschlussbedingungen der örtlichen Wasser- und Energieversorgungsunternehmen einhalten.
- Änderungen sind vorbehalten.

5. Anwendung

Zum Einsatz in Duschräumen in öffentlichen und gewerblichen Bereichen zur festen Montage.

6. Technische Angaben

Nennweite:	DN 15
Mindestfließdruck:	1,0 bar
Empfohlener Fließdruck:	1–5 bar
Maximaler Betriebsdruck:	10 bar
Berechnungsdurchfluss:	0,15 l/s bzw. 0,20 l/s
FAR-Best.-Nr: 0004 67 56	9 l/min (0,15 l/s) ab 1,0 bar Fließdruck
FAR-Best.-Nr: 0005 28 56	12 l/min (0,20 l/s) ab 1,0 bar Fließdruck

7. Lieferumfang

Stück	Benennung
1	Düsenbrausekopf München
1	Anschlussstutzen
1	Montage- und Betriebsanleitung

8. Maße

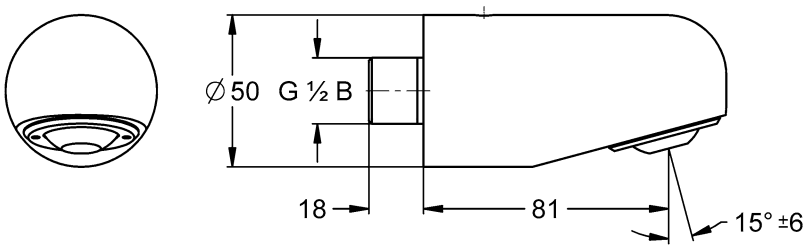

9. Installationsbeispiel

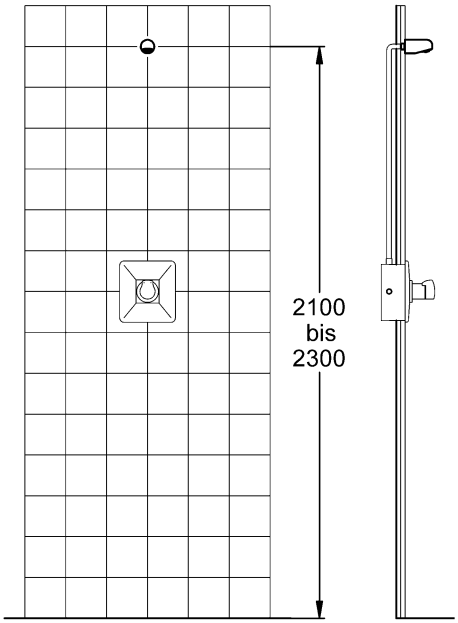

10. Montage

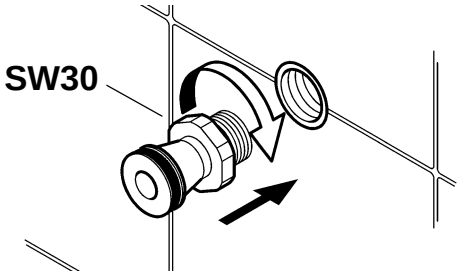

10.1 Den Anschlussstutzen G½B dichtend mit einem Gabelschlüssel einschrauben.

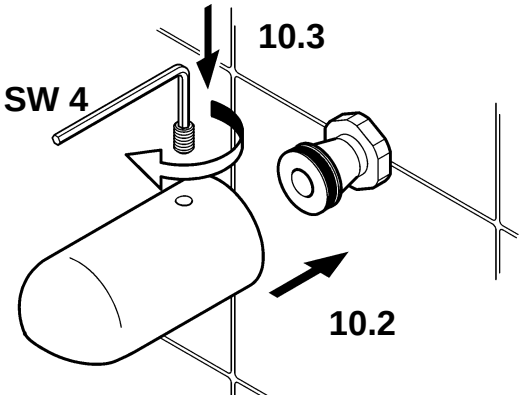

10.2 Den Duschkopf auf den Anschlussstutzen schieben.

10.3 Den Gewindestift mit einem Innensechskant-Schlüssel einschrauben.

18-05.653c.fm

11. Winkel einstellen

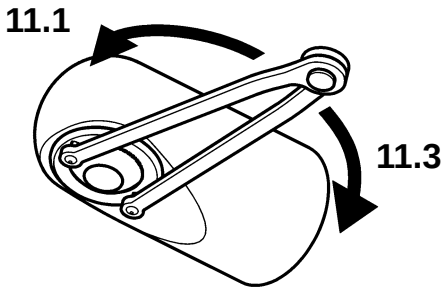

11.1 Den Haltering mit einem Stirnlochschlüssel lockern.

11.2 Den gewünschten Duschbereich einstellen.

11.3 Den Haltering mit einem Stirnlochschlüssel festschrauben.

12. Wartung und Pflege

In Abhängigkeit von der Wasserqualität, den örtlichen Gegebenheiten und den vor Ort geltenden Bestimmungen den Duschkopf in regelmäßigen Abständen prüfen und warten.

Geeignete, den Duschkopf nicht angreifende, Reinigungsmittel sachgemäß anwenden und nach Gebrauch mit Wasser abspülen. Hochdruckreiniger dürfen zur Reinigung nicht verwendet werden.

13. Durchflussmengenregler wechseln

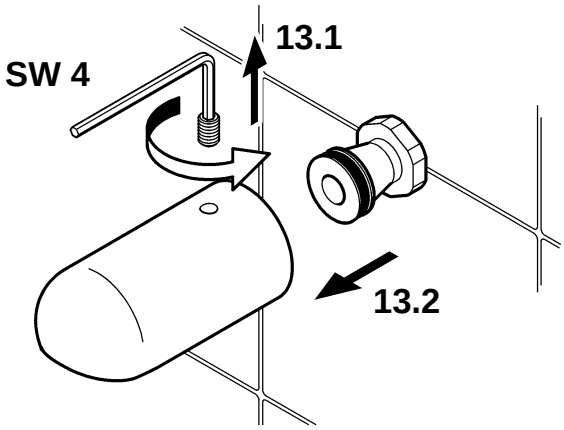

13.1 Den Gewindestift mit einem Innensechskant-Schlüssel lösen.

13.2 Den Duschkopf vom Anschlussstutzen abziehen.

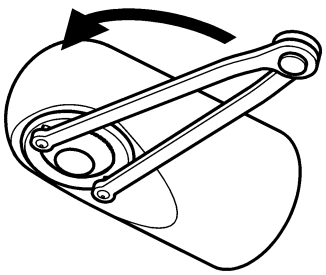

13.3 Den Haltering mit einem Stirnlochschlüssel lösen und entnehmen.

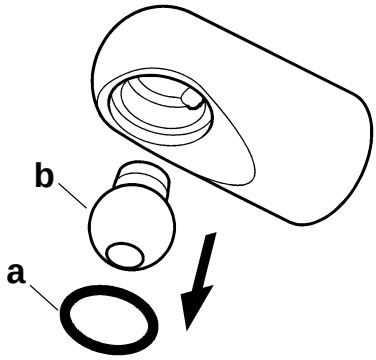

13.4 Die folgenden Teile aus dem Duschkopf entnehmen.
a: Dichtung
b: Kugel

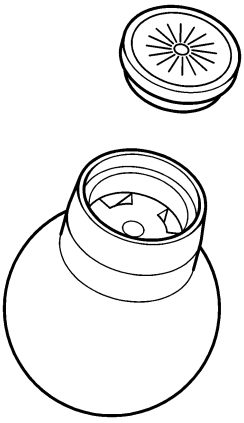

13.5 Den Durchflussmengenregler wechseln. Tabelle beachten.

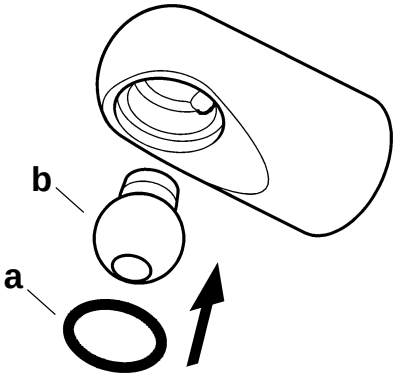

13.6 Die folgenden Teile in den Duschkopf einsetzen.
a: Dichtung
b: Kugel

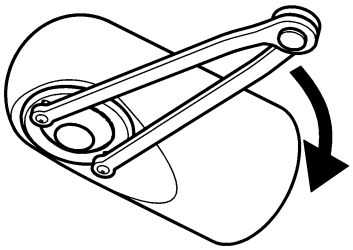

13.7 Den Haltering (a) mit einem Stirnlochschlüssel festschrauben.

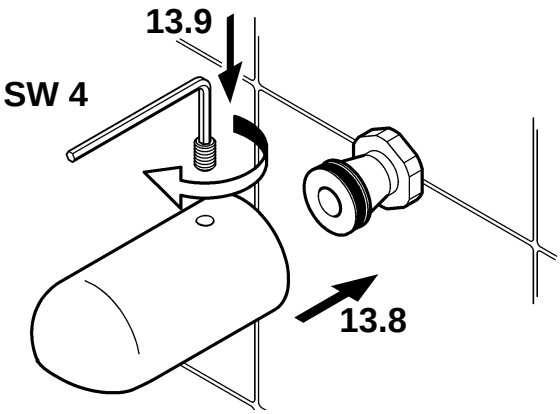

13.8 Den Duschkopf auf den Anschlussstutzen schieben.

13.9 Den Gewindestift mit einem Innensechskant-Schlüssel einschrauben.

18-05.653c.fm

14. Störungsbeseitigung

Störung	Ursache	Behebung
Strahlbild ungleich-mäßig	– Duschkopf verschmutzt – Durchflussmengenregler defekt	⇨ Reinigen ⇨ Wechseln
Wassermenge zu gering	– Duschkopf verschmutz – Durchflussmengenregler defekt	⇨ Reinigen ⇨ Wechseln

Sollte eine Störung nicht zu beheben oder in der Störungsbeseitigung aufgeführt sein, benachrichtigen Sie unseren Kundendienst!

15. Ersatzteile

	Bezeichnung	Best.-Nr.
1	Kugel für Auslauf mit Drallscheibe	9E000787
2	Durchflussmengenregler	
	orange 8 – 10 l/min	9E002078
	rot 10 – 12 l/min	9E000796
3	Dichtungs-Set	9E000474
4	Haltering	9E000794

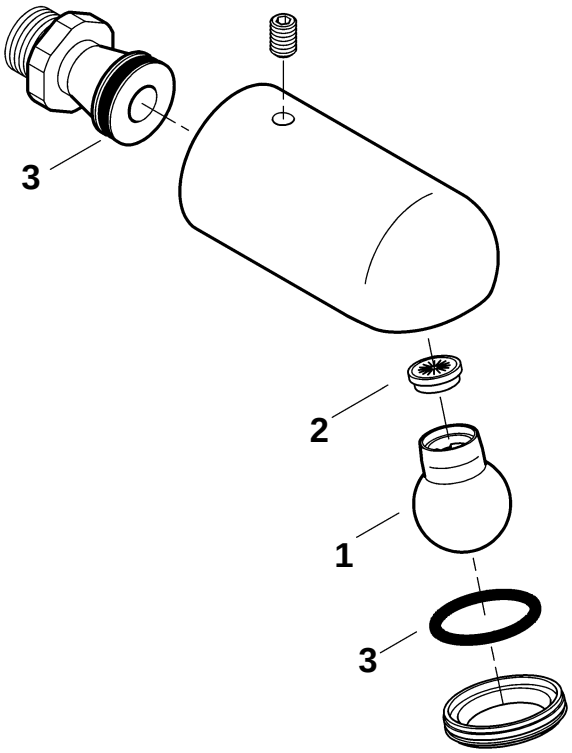

18-05.653c.fm

ALG
SARL BFIX
Résidence Chaabani
Val d'Hydra part N°06-C Hydra 08
DZ-16035 HYDRA-ALGER / Algeria
t: +213-(0)21 60 13 60
e: customer@bfixgroupe.com

AUT
Franke Ges.m.b.H
Oberer Achdamm 52
6971 Hard / Austria
t: +43-(0)5574-6735-0
e: ws-info.at@franke.com

BEL
Franke N.V.
Ring 10, PB 117
9400 Ninove / Belgium
t: +32-(0)54-310130
e: ws-info.be@franke.com

CAN
Franke Kindred Canada Limited
1000 Franke Kindred Road
L4R 4K9 Midland, Ontario / Canada
t: +1-705-526-5427
t: +1-866-687-7465 (toll free)
t: +705-526-4764 (local)
e: ws-info.ca@franke.com

CZE
Franke s.r.o.
Kolbenova 17
19000 Praha 9 / Czech Republic
t: +420-281-090-429
e: ws-info.cz@franke.com

EGY
Franke Kitchen Systems Egypt S.A.E.
1st Industrial Zone
6th October City, Cairo / Egypt
t: +20-(0)2-828-0000
e: ws-info.eg@franke.com

FIN / SWE / NOR / DEN
Franke Finland Oy
Vartiokuja 1
76850 Naarajaervi / Finland
t: +358-(0)15-3411-1
e: ws-info.fi@franke.com

FRA
Franke Ges.m.b.H
Oberer Achdamm 52
6971 Hard / Austriche
t: 0800 909 216
e: ws-info.fr@franke.com

GBR / IRL
Franke Sissons Ltd.
Carrwood Road
Chesterfield S41 9QB / United Kingdom
t: +44-(0)1246-450-255
e: ws-info.uk@franke.com

GER
Franke Aquarotter GmbH
Parkstrasse 1 - 5
14974 Ludwigsfelde / Germany
t: +49-(0)3378-818-0
e: ws-info.de@franke.com

GEO
Franke Caucasus Ltd.
7, Agladze Street
Tbilisi, 0154 / Georgia
t: +995-(0)32-351672
e: info@franke-ge.com

ITA
Franke Ges.m.b.H
Oberer Achdamm 52
6971 Hard / Austria
t: 800-789233
e: ws-info.it@franke.com

NED
Franke N.V.
Ring 10, PB 117
9400 Ninove / Belgium
t: +31-(0)88-0027-368
e: ws-info.nl@franke.com

POL
Franke Aquarotter GmbH
Parkstrasse 1-5
14974 Ludwigsfelde / Germany
t: +48 (0)22 711 67 16
e: tomasz.skorupa@franke.com

POR
Franke Portugal S.A.
Estrada de Talaíde, Edificio 3, Cruzamento
de Sao Marcos, 2735-531 Cacém / Portugal
t: +351-(0)21-426-9670
e: ws-info.pt@franke.com

RSA
Franke Kitchen Systems (Pty) Ltd.
1194 South Coast Road
4060 Mobeni / South Africa ZAF
t: +27-(0)31-450-6300
e: ws-info.za@franke.com

RUS
Franke Neva GmbH
Volgogradsky prospect 47, office103
109316 Moscow / Russia
t: +7 (0) 495 225 56 58
e: fs-info.ru@franke.com

SLO
Barjans d.o.o.
Pod Hruševco 20
1360 Vrhnika / Slovenia
t: +386-(0)1-750-66-40
e: info@barjans.si

SUI
Franke Washroom Systems AG
Franke-Strasse 9, Postfach 237
4663 Aarburg / Switzerland
t: +41-(0)62-787-3131
e: ws-info.ch@franke.com

SVK
INGEMA s.r.o.
Močarianska 1
071 01 Michalovce / Slovakia
t: +421-(0)56-640-36-12
e: ingema@ingema.sk

TUN
HANDASSA GROUP
48 Av. Taieb Mhiri Imm. Les Jasmins apt. n°5.
2080 Ariana / Tunisia
t : +216-(0)71-702-272
e: info@handassagroup.com.tn

TUR
Franke Mutfak ve Banyo Sistemleri San. ve
Tic. A.S
Gebze Organize Sanayi Bölgesi
Tembelova Alanı 3500 sokak No: 3503
Gebze, Kocaeli / Turkiye
t: +90-(0)262-644-6595
e: ws-info.tr@franke.com

UAE
Franke L.L.C
P.O. Box 14511
Ras Al Khaimah / United Arab Emirates
t: +971-(0)7-244-4940
e: ws-info.ae@franke.com

UKR
Franke Ukraina LLC
7D, Zdolbunivska Str.
Kyiv 02081 / Ukraine
t: +380-(0)44-492-0015
e: ws-info.ua@franke.com

Other Countries:
Franke Ges.m.b.H
Oberer Achdamm 52
6971 Hard / Austria
t: +43-(0)5574-6735-0
e: ws-info.int@franke.com