Waschtischarmaturen Typ 60, Netzbetrieb / Batteriebetrieb

2000 - 2021

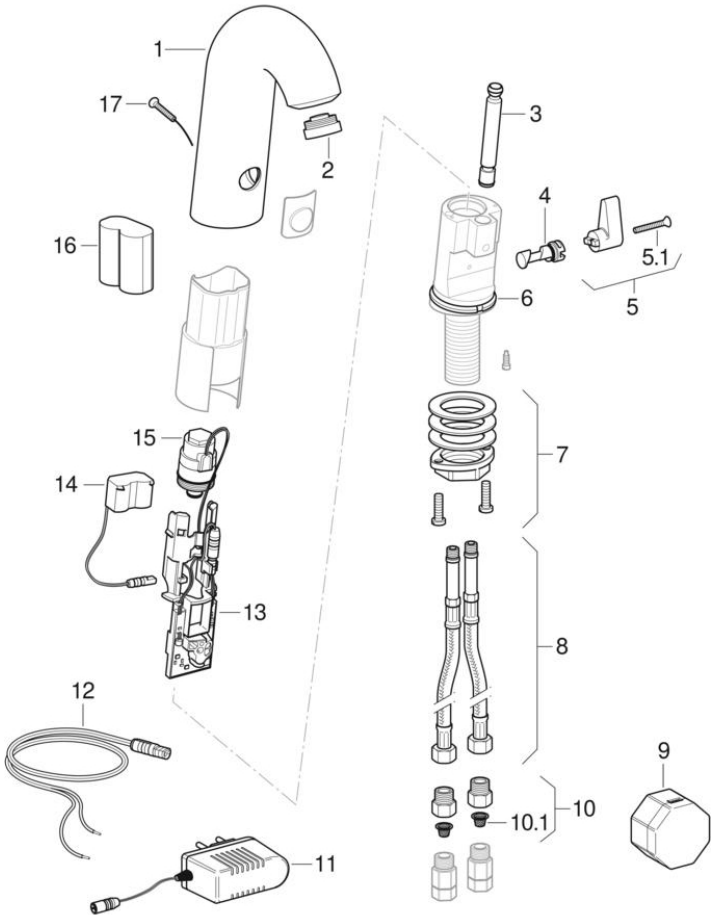

Marke Geberit

Typ HyTronic, Typ 60

Eigenschaften

Baujahr von	2000
Baujahr bis	2021
Abmessungen / Design	Design rund
Modellname	HyTronic60

Gültig für Artikel

115.722.21.1	115.723.21.1	115.724.21.1	115.725.21.1
115.732.21.1	115.733.21.1	115.738.21.1	115.739.21.1
115.740.21.1	115.722.HC.1	115.723.HC.1	115.724.HC.1
115.725.HC.1	115.732.HC.1	115.733.HC.1	115.738.HC.1
115.739.HC.1	115.740.HC.1		

#	Art.-Nr.	Bezeichnung	Bemerkungen
2	242.030.21.1	Strahlregler zu Geberit Waschtischarmatur 6L	
2	242.031.21.1	Strahlregler zu Geberit Waschtischarmatur 8,3L	
2	242.645.21.1	Strahlregler, zu Waschtischarmatur glanzverchromt	
2	243.626.21.1	Strahlregler, zu Geberit WT-Armaturen Typenhochglanz-verchromt 1.3l/min starr	
4	241.029.00.1	Mischerwelle Hochtemperatur zu Geberit Waschtischarmatur Typ 60	
5	241.168.21.1	Mischergriffset, zu Waschtischarmatur Typ 60 glanzverchromt	
8	240.281.00.1	Panzerschlauch zu Geberit Waschtischarmatur Typ 60	G3/8"
9	241.692.00.1	UP-Netzteil zu Geberit Waschtischarmatur Typ 60	
10	241.063.00.1	Rückflussverhinderer G 3/8 mit Korbfilterset	G3/8"
10.1	244.004.00.1	Korbfilterset 3/8"	
11	242.033.00.1	Steckernetzteil 230 V zu Geberit Waschtischarmatur Typ 60	230 V / 9 V, Kabellänge 1,5 m
13	242.037.00.1	Elektronikmodul zu Geberit Waschtischarmatur Typ 60	
14	242.035.00.1	Netzadapter zu Geberit Waschtischarmatur Typ 60	Kabellänge 0,52 m
15	242.036.00.1	Magnetventil zu Geberit Waschtischarmatur Typ 60 und 80-86	6 V, bistabil
17	242.038.00.1	Sicherheitsschraube zu Geberit Waschtischarmatur Typ 60	