# Urinalsteuerungen mit pneumatischer Spülauslösung

**2009 -**

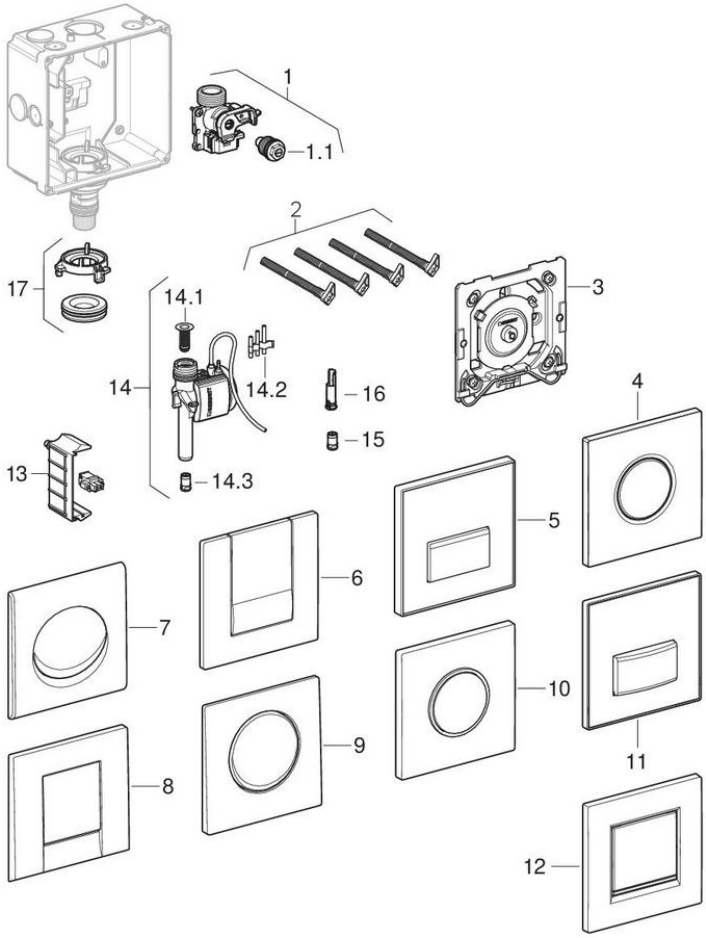


**Marke** Geberit

**Typ** Samba, Tango, Typ 01, Typ 10, Typ 30, Typ 50

### Eigenschaften

| | |
|---|---|
| Baujahr von | 2009 |
| Abmessungen / Design | Abdeckplatte: 13 x 13 cm |
| Modellname | HyTouch |

### Gültig für Artikel

| | | | |
|---|---|---|---|
| 116.011.11.5 | 116.011.21.5 | 116.011.46.5 | 116.012.11.1 |
| 116.012.21.1 | 116.012.46.1 | 116.013.FW.1 | 116.014.11.1 |
| 116.014.21.1 | 116.014.46.1 | 116.015.KH.1 | 116.015.KJ.1 |
| 116.015.KK.1 | 116.015.KL.1 | 116.015.KM.1 | 116.015.KN.1 |
| 116.016.00.1 | 116.016.11.1 | 116.016.DW.1 | 116.016.EP.1 |
| 116.016.SC.1 | 116.016.SD.1 | 116.016.SE.1 | 116.016.00.5 |
| 116.016.11.5 | 116.016.DW.5 | 116.016.EP.5 | 116.016.SC.5 |
| 116.016.SD.5 | 116.016.SE.5 | 116.015.SN.1 | 116.016.GH.5 |
| 116.016.SQ.5 | 116.016.JK.5 | 116.016.JL.5 | 116.017.KH.1 |
| 116.017.KJ.1 | 116.017.KK.1 | 116.017.KL.1 | 116.017.KM.1 |
| 116.017.KN.1 | 116.027.KH.1 | 116.011.11.1 | 116.011.21.1 |
| 116.011.46.1 | | | |

### Verwandte Ersatzteile

- Renovierungssets für Urinalsteuerung pneumatisch, Betätigungsplatte 13 x 13 cm, für Montageelement, Zulauf gesteckt
- Renovierungssets für Urinalsteuerung, Abdeckplatte und Betätigungsplatte 13 x 13 cm, Rohbauset mit Spülrohr
- Rohbausets für Urinalsteuerung mit elektronischer Spülauslösung
- Renovierungssets für Urinalsteuerung pneumatisch, Betätigungsplatte 13 x 13 cm, für Montageelement, Zulauf geschraubt

| # | Art.-Nr. | Bezeichnung | Bemerkungen |
|---|---|---|---|
| 1 | 241.934.00.1 | Drossel komplett | |
| 1.1 | 241.933.00.1 | Drosselschraube | |
| 2 | 241.931.00.1 | Set Geberit Distanzbolzen | |
| 3 | 241.937.00.1 | Pneumatischer Drücker mit Befestigungsrahmen | |
| 4 | 242.811.11.1 | BetPl. Sigma01 zu UR-Strg. mit pneumatischer Sp-Ausl. weiß-alpin | |
| 4 | 242.811.21.1 | BetPl. Sigma01 zu UR-Strg. mit pneumatischer Sp-Ausl. glanzverchromt | |
| 4 | 242.811.46.1 | BetPl. Sigma01 zu UR-Strg. mit pneumatischer Sp-Ausl. mattverchromt | |
| 5 | 241.916.00.1 | BetPl. Typ 50 für UR-Steuerung mit pneumatischer Spülauslösung | |
| 5 | 241.916.11.1 | BetPl. Typ 50 für UR-Steuerung mit pneumatischer Spülauslösung weiß-alpin | |
| 5 | 241.916.DW.1 | BetPl. Typ 50 für UR-Steuerung mit pneumatischer Spülauslösung schwarz | |
| 5 | 241.916.SD.1 | BetPl. Typ 50 für UR-Steuerung mit pneumatischer Spülauslösung verspiegelt | |
| 5 | 241.916.SE.1 | BetPl. Typ 50 für UR-Steuerung mit pneumatischer Spülauslösung grün sat. | |
| 6 | 241.914.11.1 | BetPl. Tango zu UR-Strg. mit pneumatischer Sp-Ausl. weiß-alpin | |
| 6 | 241.914.21.1 | BetPl. Tango zu UR-Strg. mit pneumatischer Sp-Ausl. glanzverchromt | |

| # | Art.-Nr. | Bezeichnung | Bemerkungen |
|---|---|---|---|
| 6 | 241.914.46.1 | BetPl. Tango zu UR-Strg. mit pneumatischer Sp-Ausl. mattverchromt | |
| 7 | 241.911.11.1 | BetPl. Samba zu UR-Strg. ab 2009 mit pneumatischer Sp-Ausl. weiß-alpin | |
| 7 | 241.911.21.1 | BetPl. Samba zu UR-Strg. ab 2009 mit pneumatischer Sp-Ausl. glanzverchromt | |
| 8 | 241.912.11.1 | BetPl. Bolero zu UR-Strg. mit pneumatischer Sp-Ausl. weiß-alpin | |
| 8 | 241.912.21.1 | BetPl. Bolero zu UR-Strg. mit pneumatischer Sp-Ausl. glanzverchromt | |
| 8 | 241.912.46.1 | BetPl. Bolero zu UR-Strg. mit pneumatischer Sp-Ausl. mattverchromt | |
| 9 | 241.913.FW.1 | BetPl. Mambo zu UR-Strg. mit pneumatischer Sp-Ausl. Edelstahl | |
| 10 | 241.915.KH.1 | BetPl. Sigma10 zu UR-Strg. mit pneumatischer Sp-Ausl. glanzverchrom | |
| 10 | 241.915.KJ.1 | BetPl. Sigma10 zu UR-Strg. mit pneumatischer Sp-Ausl. weiß/glanzverchr | |
| 10 | 241.915.KK.1 | BetPl. Sigma10 zu UR-Strg. mit pneumatischer Sp-Ausl. weiß/vergoldet | |
| 10 | 241.915.KL.1 | BetPl. Sigma10 zu UR-Strg. mit pneumatischer Sp-Ausl. weiß/mattchrom | |
| 10 | 241.915.KM.1 | BetPl. Sigma10 zu UR-Strg. mit pneumatischer Sp-Ausl. schwarz | |
| 10 | 241.915.KN.1 | BetPl. Sigma10 zu UR-Strg. mit pneumatischer Sp-Ausl. mattverchrom | |
| 10 | 241.915.SN.1 | BetPl. Sigma10 zu UR-Strg. mit pneumatischer Spülausl. Edelstahl | |
| 11 | 242.764.00.1 | BetPl. Sigma50 ab 2013 zu UR-Strg. mit pneumatischer Sp-Ausl. | Ab 2013 |
| 11 | 242.764.11.1 | BetPl. Sigma50 ab 2013 zu UR-Strg. mit pneumatischer Sp-Ausl. weiß-alpin | Ab 2013 |
| 11 | 242.764.DW.1 | BetPl. Sigma50 ab 2013 zu UR-Strg. mit pneumatischer Sp-Ausl. schwarz | Ab 2013 |
| 11 | 242.764.GH.1 | BetPl. Sigma50 ab 2013 zu UR-Strg. mit pneumatischer Sp-Ausl. Chrom geb. | Ab 2013 |
| 11 | 242.764.JK.1 | Bet-Pl Typ 50 UR-Stg pn | |
| 11 | 242.764.JL.1 | Bet-Pl Typ 50 UR-Stg pn | |
| 11 | 242.764.SD.1 | BetPl. Sigma50 ab 2013 zu UR-Strg. mit pneumatischer Sp-Ausl. Rauchglas | Ab 2013 |
| 12 | 243.270.KH.1 | BetPl. Typ 30 zu UR-Strg. mit pneumatischer Sp-Ausl. glanzchrom | |
| 12 | 243.270.KJ.1 | BetPl. Typ 30 zu UR-Strg. mit pneumatischer Sp-Ausl. weiß/glanzchrom | |
| 12 | 243.270.KK.1 | BetPl. Typ 30 zu UR-Strg. mit pneumatischer Sp-Ausl. weiß/vergoldet | |
| 12 | 243.270.KL.1 | BetPl. Typ 30 zu UR-Strg. mit pneumatischer Sp-Ausl. weiß/mattchrom | |
| 12 | 243.270.KM.1 | BetPl. Typ 30 zu UR-Strg. mit pneumatischer Sp-Ausl. schwarz | |
| 12 | 243.270.KN.1 | BetPl. Typ 30 zu UR-Strg. mit pneumatischer Sp-Ausl.mattchrom | |
| 13 | 241.947.00.1 | Anschlussklemme mit Abdeckung | |
| 14 | 241.935.00.1 | Pneumatikventil für Urinal für UR-Strg. ab 2009 | |
| 14.1 | 241.932.00.1 | Korbfilter | |
| 14.2 | 241.936.00.1 | Düsensatz weiß | |
| 14.3 | 243.327.00.1 | Durchflussmengenregler 14l/min | |
| 15 | 243.579.00.1 | Mengenregler 9 l/min zu Geberit Urinalsteuerungen | |
| 16 | 242.484.00.1 | Durchflussbegrenzer für Geberit Urinalsteuerung elektronisch/pneumatisch | |
| 17 | 242.156.00.1 | Set Bajonettverschluss mit Lippendichtung, zu Urinalsteuerung | |