Ecostat
Brausethermostat
Oberflächen: **Chrom** Artikelnummer: **13261001**

Explosionszeichnung

Baujahr: **01/07 - 12/17**

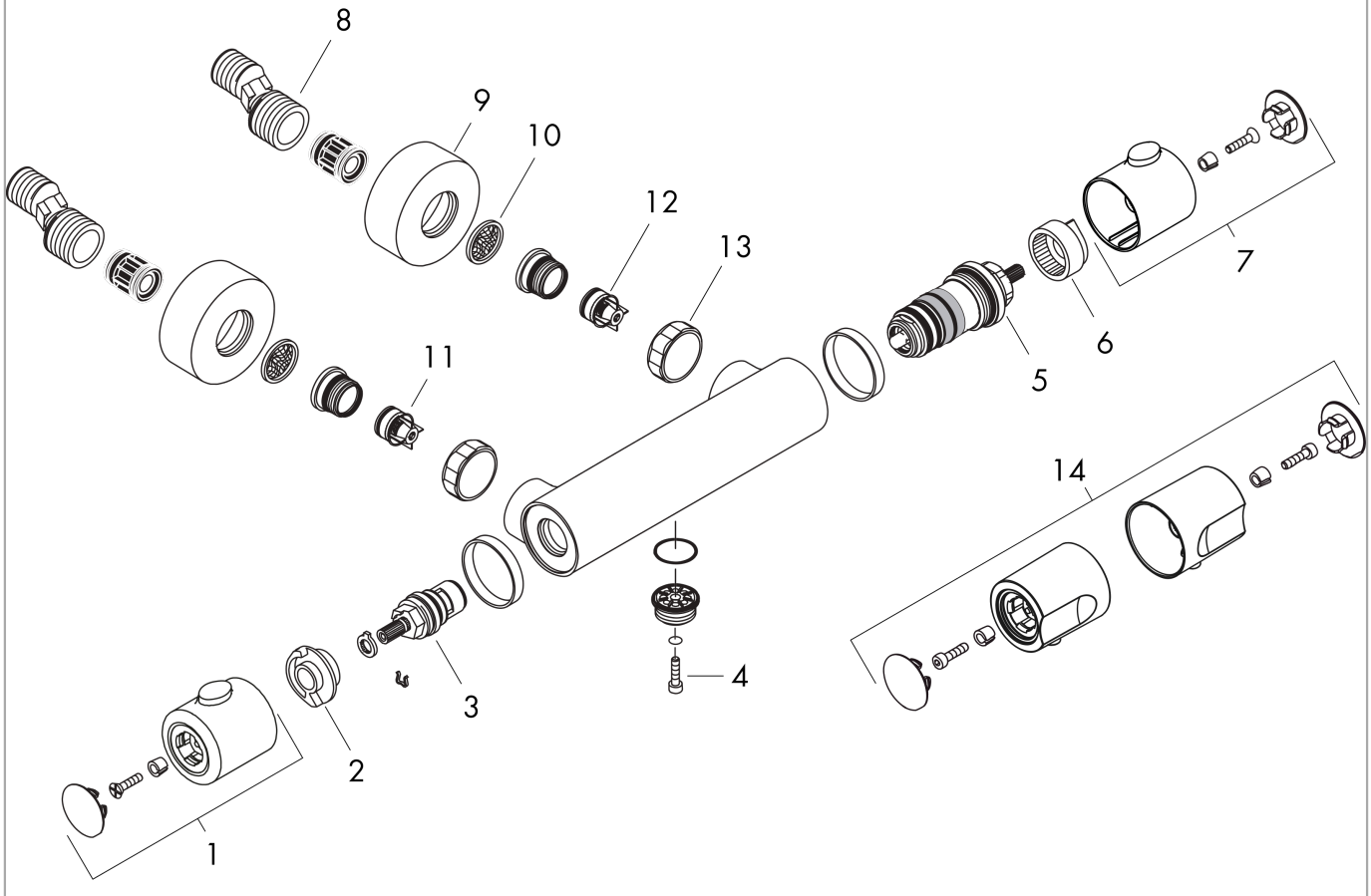

Ecostat
Brausethermostat
Oberflächen: **Chrom** Artikelnummer: **13261001**

Ersatzteilliste

Baujahr: **01/07 - 12/17**

Pos.	Beschreibung	Artikelnummer	PG	VE
1	Griff	96619000	7	1
2	Stellscheibe und Anschlagscheibe für Absperreinheit	95042000	5	1
3	Absperreinheit	94149000	8	1
4	Zylinderschraube M5x25	97664000	1	1
5	Temperatur Regeleinheit	94282000	15	1
6	Anschlagscheibe für Temperatur Regeleinheit	95041000	5	1
7	Griff	96618000	8	1
8	S-Anschluss Set	94140001	10	1
9	Rosette Ø 68 mm	96467000	6	1
10	Siebdichtung	96922000	3	1
11	Rückflussverhinderer (druckbeständig bis 2 MPa)	93136000	8	1
12	Rückflußverhinderer	96737000	8	1
13	Muttern Set	96157000	8	1
14	Griff Set	95979000	11	1
a	Druckknopf	92848000	2	1