Baujahr: ab April 1996 - März 1997

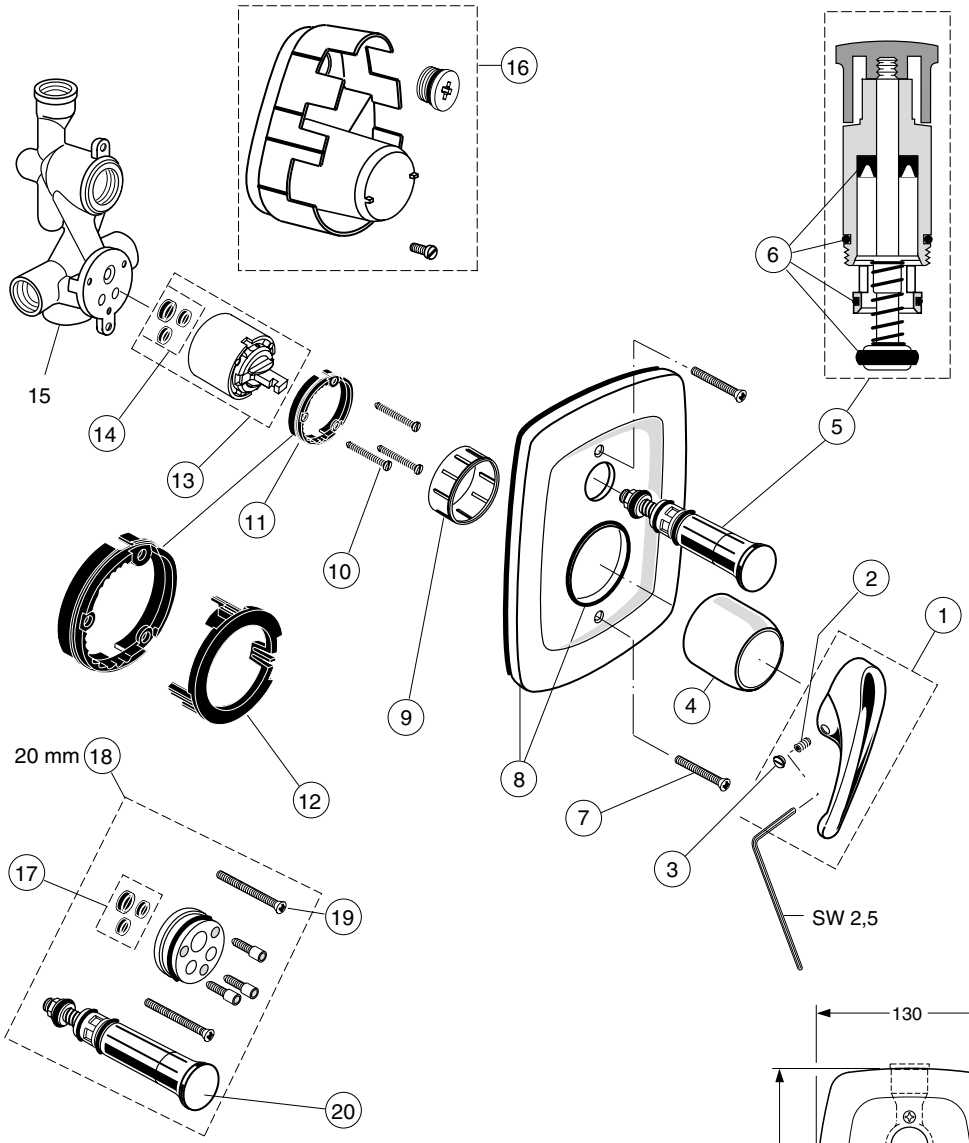

Bausatz 2
A 2363 988 964 verchromt

Bestell-Nr. für Bausatz 1
A 952 061

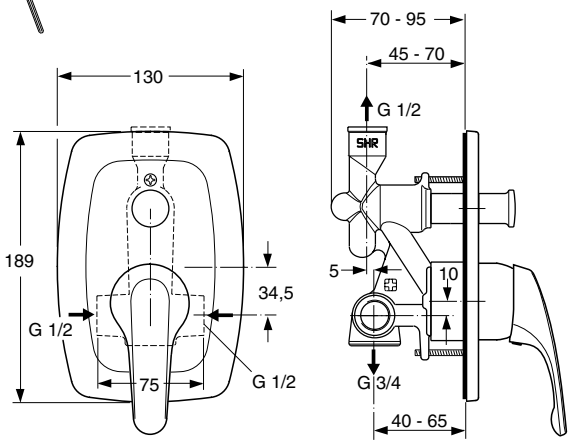

nachträgliche Umrüstung auf Thermostat (Unitherm) möglich.
Siehe dazu Seite 3-34.

Pos.	Bezeichnung	Ersatzteil-Bestell-Nr.	Liefer-menge
1	Griffhebel kompl.	A 960 766 AA	1 St.
2	Gewindestift SW 2,5	A 963 309 NU	1 St.
3	Griffstopfen rot / blau	A 963 054 NU	1 St.
4	Abdeckkappe	A 961 760 AA	1 St.
5	Umschaltung kompl.	A 961 167 AA	1 St.
6	Dichtungs - Set Umsch.	A 961 156 NU	1 Set
7	Linsenschraube M 4 x 40	A 961 143 AA	2 St.
8	Rosette kompl.	A 962 621 AA	1 St.
9	Spannring	A 963 268 NU	1 St.
10	Zylinderschr. M 4 x 41,7	A 963 335 NU	3 St.
11	Rasterring + Pos. 9 +11	A 961 615 NU	1 Set
12	Stellring (Temp.Begr.)	siehe Pos. 11	
13	Kartusche kompl.	A 960 500 NU	1 St.
14	Dichtungs - Set Kartusche	A 961 155 NU	1 St.
15	Batteriekörper		
16	Putzschablone		

Pos.	Bezeichnung	Ersatzteil-Bestell-Nr.	Liefer-menge
17	Dichtungs - Set Zw.-Stück	A 961 151 NU	1 Set
18	Verlängerungsteile für		
	zu tiefen Einbau 20 mm	A 961 165 AA	1 Set
	zu tiefen Einbau 40 mm	A 961 461 AA	1 Set
19	Senkschraube M 4 x 60	A 961 160 AA	2 St.
20	Umsch. 20 mm verläng.	A 962 660 AA	1 St.

zusätzlich erhältlich:
Distanzrahmen für zu flachen Einbau A 962 636 NU * 1 St.

* nicht mehr lieferbar, Alternativlösung:
Distanzrahmen mit Rosette A 963 621 AA