Produkt: **KLUDI MX Spültisch-Einhandmischer DN 10**

Artikel-Nr.: **399040562**

Artikeltext

Spültisch-Einhandmischer DN 10
Bügelhebel
Einlochmontage
Durchflussklasse A
Cascade Luftsprudler M 24 x l
Keramik-Kartusche mit Heißwasserbegrenzung
schwenkbarer Auslauf
Schnell-Montagesystem
flexible Anschlüsse G 3/8
Geräuschklasse I
P- IX 18638/IA

Oberfläche:
05 chrom

Produktabbildung

Standardleistungstext

Einlocharmatur, Hersteller Typ KLUDI GmbH & Co KG KLUDI MX Spültisch-Einhandmischer Art. Nr. 399040562, DN 10, aus Messing Oberfläche Chrom, Ausführung wie folgt: Spültisch-Einhandmischer DN 10, mit schwenkbarem Auslauf, mit Bügelhebel, Ausladung Betätigungselement in mm 108, mit Cascade-Luftsprudler M 24 x l, Geräuschverhalten DIN 4109 Gruppe I, Prüfzeichen P-IX 18638/IA, Durchflussklasse A (max. 0,18 l/s), Ausladung in mm 210, Schnellbefestigung mit Montageplatte, mit flexiblen Armaturen Anschlussdruckschläuchen G 3/8 Länge in mm 365 mit DVGW (W543/KTW-A_W270) KIWA / CSTB / WRAS Zulassung, Auslaufhöhe in mm 166, mit Keramik Kartusche mit Heißwasserbegrenzung Ø 41 mm, Betätigungselement aus Metall, mit schwenkbarem Gussauslauf, für Bohrlochdurchmesser Ø 34 mm, h ges. in mm 220/194, für geschlossene Trinkwassererwärmer, Durchflusswassererwärmer, PN 10,

Maßzeichnung

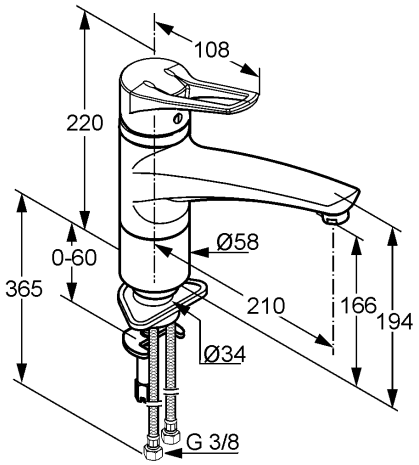

Tabelle

T 1	T 2	T 3	T 4	T 5	Einh.	K-Nr.	Textergänzung
524	1 1	1 5	8 1	1		21	*
527	2 1	2	1	06	- - -	31	**
665	1	05	06		-	41	***

* KLUDI GmbH & Co KG KLUDI MX Spültisch-Einhandmischer Art. Nr. 399040562
** aus Messing, DIN EN 50930-6
*** Keramik Kartusche mit Heißwasserbegrenzung Ø 41 mm, DIN EN 817

Durchflussdiagramm

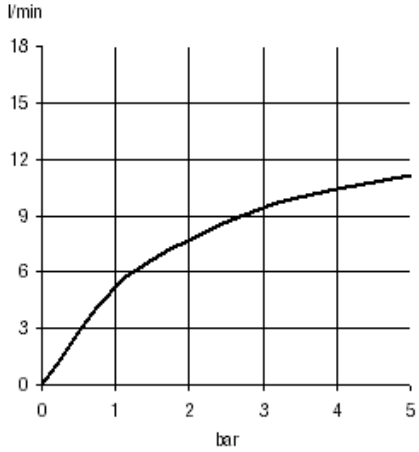

Durchflussklasse A

Produkt: **KLUDI MX Spültisch-Einhandmischer DN 10**

Artikel-Nr.: **399050562**

Artikeltext

Spültisch-Einhandmischer DN 10
Bügelhebel
Einlochmontage
Durchfluss 5 l/min
Strahlregler M 24 x I
Keramik-Kartusche mit Heißwasserbegrenzung
schwenkbarer Auslauf
Schnell-Montagesystem
flexible Anschlüsse G 3/8
für drucklose Speicher
Geräuschklasse I
P- IX 18641/I

Oberfläche:
05 chrom

Produktabbildung

Standardleistungstext

Einlocharmatur, Hersteller Typ KLUDI GmbH & Co KG KLUDI MX Spültisch-Einhandmischer Art. Nr. 399050562, DN 10, aus Messing Oberfläche Chrom, Ausführung wie folgt: Spültisch-Einhandmischer DN 10, mit schwenkbarem Auslauf, mit Bügelhebel, Ausladung Betätigungselement in mm 108, mit Strahlregler M 24 x I, Geräuschverhalten DIN 4109 Gruppe I, Prüfzeichen P- IX 18641/I, Durchfluss max. 5 l/min, Ausladung in mm 210, mit Schnellbefestigung mit Montageplatte, mit flexiblen Armaturen Anschlussdruckschläuchen G 3/8 Länge in mm 435/350 mit DVGW (W543/KTW-A_W270) KIWA / CSTB / WRAS Zulassung, Auslaufhöhe in mm 166/194, mit Keramik Kartusche mit Heißwasserbegrenzung Ø 41 mm, Betätigungselement aus Metall, mit schwenkbarem Gussauslauf, für Bohrlochdurchmesser in mm Ø 34, für offene Trinkwassererwärmer, PN 0,

Maßzeichnung

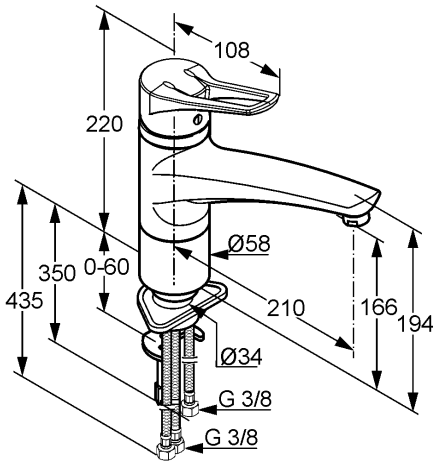

Tabelle

T 1	T 2	T 3	T 4	T 5	Einh.	K-Nr.	Textergänzung
524	1 1	1 5	8 1	1		21	*
527	1 1	1		06	- - -	31	**
665	1	05	06		-	41	***

* KLUDI GmbH & Co KG KLUDI MX Spültisch-Einhandmischer Art. Nr. 399050562
** aus Messing, DIN EN 50930-6
*** Keramik Kartusche mit Heißwasserbegrenzung Ø 41 mm, Niederdruck in Anlehnung an DIN EN 817

Durchflussdiagramm

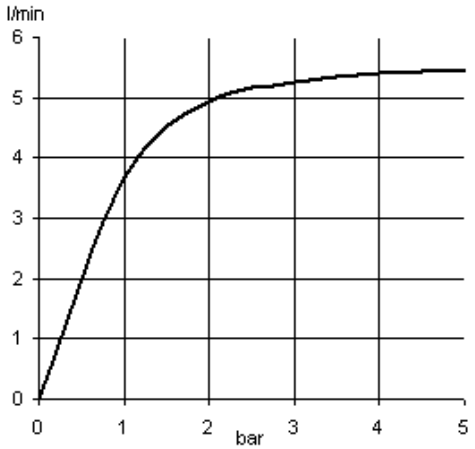

Produkt: **KLUDI MX Spültisch-Multi-Einhandmischer DN 10**

Artikel-Nr.: **399060562**

Artikeltext

Spültisch-Multi-Einhandmischer DN 10
Bügelhebel
Einlochmontage
Durchflussklasse A
Cascade Luftsprudler M 24 x I
Keramik-Kartusche mit Heißwasserbegrenzung
schwenkbarer Auslauf
ein Anschluss für Wasch-/Spülmaschine
Schnell-Montagesystem
flexible Anschlüsse G 3/8
Geräuschklasse I
PA- IX 18645/IA

Oberfläche:
05 chrom

Produktabbildung

Standardleistungstext

Einlocharmatur, Hersteller Typ KLUDI GmbH & Co KG KLUDI MX Spültisch-Multi-Einhandmischer Art. Nr. 399060562, DN 10, aus Messing Oberfläche Chrom, Ausführung wie folgt: Spültisch-Multi-Einhandmischer DN 10, mit schwenkbarem Auslauf, mit Bügelhebel, Ausladung Betätigungselement in mm 108, mit Cascade-Luftsprudler M 24 x I, Geräuschverhalten DIN 4109 Gruppe I, Prüfzeichen PA- IX 18645/IA, Durchflussklasse A (max. 0,18 l/s), Ausladung in mm 210, Schnellbefestigung mit Montageplatte, mit flexiblen Armaturen Anschlussdruckschläuchen G 3/8 Länge in mm 390/345 mit DVGW (W543/KTW-A_W270) KIWA / CSTB / WRAS Zulassung, Auslaufhöhe in mm 166/194, mit Keramik Kartusche mit Heißwasserbegrenzung Ø 41 mm, Betätigungselement aus Metall, mit Gussauslauf, mit Geräteanschlussventil für einen Geräteanschluss (Leistung ca. 9,0 l/min bei 3 bar), für Bohrlochdurchmesser Ø 34 mm, h ges. in mm 220, für geschlossene Trinkwassererwärmer, Durchflusswassererwärmer, PN 10,

Maßzeichnung

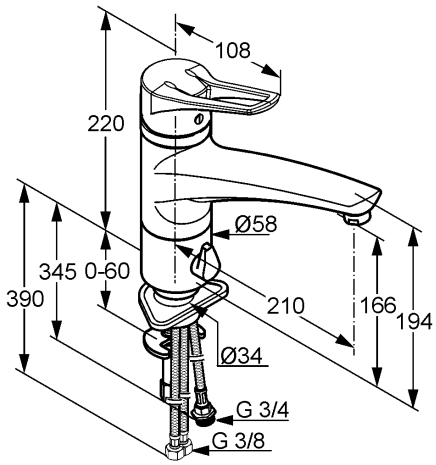

Tabelle

T 1	T 2	T 3	T 4	T 5	Einh.	K-Nr.	Textergänzung
524	1 1	1 5	8 1	1		21	*
527	2 1	2	1	06	- - -	31	**
665	1	05	06		-	41	***

* KLUDI GmbH & Co KG KLUDI MX Spültisch-Multi-Einhandmischer Art. Nr. 399060562
** aus Messing DIN EN 50930-6, mit Multianschluss G 3/4
*** Keramik Kartusche mit Heißwasserbegrenzung Ø 41 mm, DIN EN 817

Durchflussdiagramm

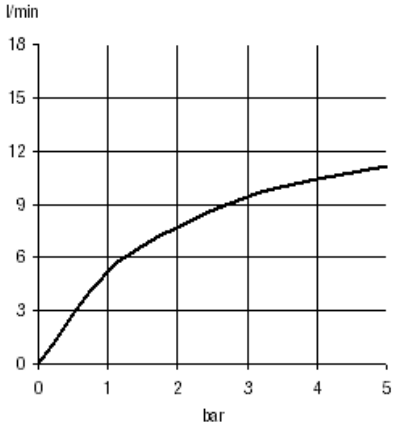

Durchflussklasse A

Produkt: **KLUDI MX Spültisch-Multi-Einhandmischer DN 10**

Artikel-Nr.: **399070562**

Artikeltext

Spültisch-Multi-Einhandmischer DN 10
Bügelhebel
Einlochmontage
Durchfluss 5 l/min
Strahlregler M 24 x l
Keramik-Kartusche mit Heißwasserbegrenzung
schwenkbarer Auslauf
ein Anschluss für Wasch-/Spülmaschine
Schnell-Montagesystem
flexible Anschlüsse G 3/8
für drucklose Speicher
Geräuschklasse I
PA- IX 18646/I

Oberfläche:
05 chrom

Produktabbildung

Standardleistungstext

Einlocharmatur, Hersteller Typ KLUDI GmbH & Co KG KLUDI MX Spültisch-Multi-Einhandmischer Art. Nr. 399070562, DN 10, aus Messing Oberfläche Chrom, Ausführung wie folgt: Spültisch-Multi-Einhandmischer DN 10, mit schwenkbarem Auslauf, mit Bügelhebel, Ausladung Betätigungselement in mm 108, mit Strahlregler M 24 x l, Geräuschverhalten DIN 4109 Gruppe I, Prüfzeichen PA- IX 18646/I, Durchfluss max. 5 l/min, Ausladung in mm 210, Schnellbefestigung mit Montageplatte, mit flexiblen Armaturen Anschlussdruckschläuchen G 3/8 Länge in mm 485/360 mit DVGW (W543/KTW-A_W270) KIWA / CSTB / WRAS Zulassung, Auslaufhöhe in mm 166/194, mit Keramik Kartusche mit Heißwasserbegrenzung Ø 41 mm, mit schwenkbarem Gussauslauf, mit Geräteanschlussventil für einen Geräteanschluss (Leistung ca. 9,0 l/min bei 3 bar), Betätigungselement aus Metall, für Bohrlochdurchmesser Ø 34 mm, h ges. in mm 220, für offene Trinkwassererwärmer, PN 0,

Maßzeichnung

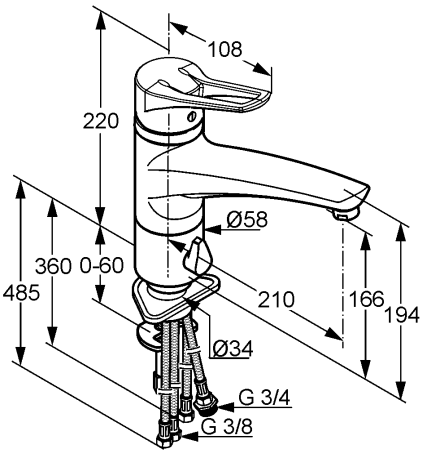

Tabelle

T 1	T 2	T 3	T 4	T 5	Einh.	K-Nr.	Textergänzung
524	1 1	1 5	8 1	1		21	*
527	1 1	1	1	06	- - -	31	**
665	1	05	06		-	41	***

* KLUDI GmbH & Co KG KLUDI MX Spültisch-Einhandmischer Art. Nr. 399070562
** aus Messing, DIN EN 50930-6
*** Keramik Kartusche mit Heißwasserbegrenzung Ø 41 mm, Niederdruck in Anlehnung an DIN EN 817

Durchflussdiagramm

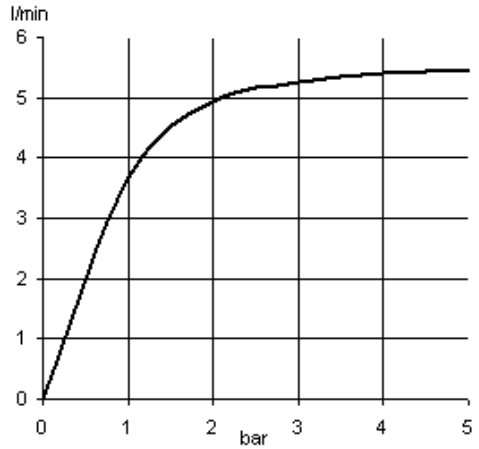

Produkt: **KLUDI MX Spültisch-Einhandmischer DN 8**

Artikel-Nr.: **399410562**

Artikeltext

Spültisch-Einhandmischer DN 8
Bügelhebel
Einlochmontage
Durchflussklasse A
Cascade Luftsprudler M 24 x I
Keramik-Kartusche mit Heißwasserbegrenzung
schwenkbarer Auslauf
herausziehbare Geschirrbrause
autom. Umstellung: Brause/Strahl
eigensicher gegen Rückfließen
Kupferrohre Ø 10 mm
Geräuschklasse I
P-IX 18643/IAO

Oberfläche:
05 chrom

Standardleistungstext

Einlocharmatur, Hersteller Typ KLUDI GmbH & Co KG KLUDI MX Spültisch-Einhandmischer Art. Nr. 399410562, DN 8, aus Messing Oberfläche Chrom, Ausführung wie folgt: Spültisch-Einhandmischer DN 8, mit schwenk bzw. herausziehbarem Auslauf (ca. 700 mm), mit Bügelhebel, Ausladung Betätigungselement in mm 108, mit Cascade Luftsprudler M 24 x I, Geräuschverhalten DIN 4109 Gruppe I, Prüfzeichen P- IX 18643/IAO, Durchflussklasse A (max. 0,16 l/s), Ausladung in mm 225, mit Schaftmutternbefestigung, mit Armaturen Anschlusskupferrohren Ø 10 mm Länge in mm 350, Auslaufhöhe in mm 153/193, h ges. in mm 220, mit Keramik Kartusche mit Heißwasserbegrenzung Ø 41 mm, Betätigungselement aus Metall, mit automatischer Umstellbrause aus Kunststoff mit Brause/Strahl, mit Fasergewebeschlauch M 15 x I x 1500 mm mit W270/KTW-A, mit Gegengewicht, eigensicher gegen Rückfließen DIN EN 1717, für Bohrlochdurchmesser in mm Ø 34, für geschlossene Trinkwassererwärmer, Durchflusswassererwärmer, PN 10,

Tabelle

T 1	T 2	T 3	T 4	T 5	Einh.	K-Nr.	Textergänzung
524	1 1	1 5	8 1	1		21	*
525						31	**
527	2 1	2 1	2	06	- - -	41	***
664	01	02	02		-		

* KLUDI GmbH & Co KG KLUDI MX Spültisch-Einhandmischer Art. Nr. 399410562
** aus Messing, DIN EN 50930-6
*** Keramik Kartusche mit Heißwasserbegrenzung Ø 41 mm, DIN EN 817

Produktabbildung

Maßzeichnung

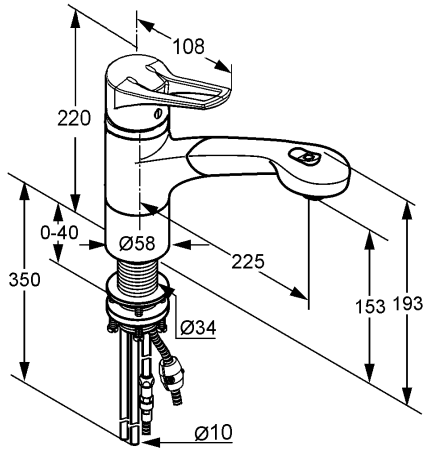

Durchflussdiagramm

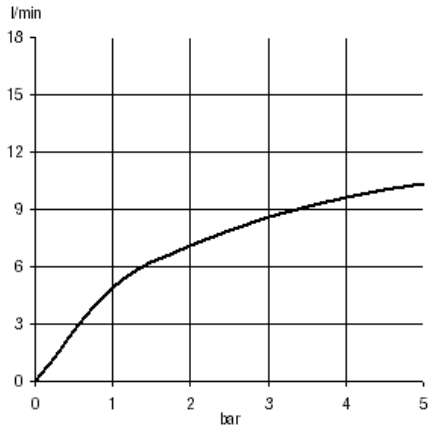

Durchflussklasse A

Produkt: **KLUDI MX Spültisch-Einhandmischer DN 8**

Artikel-Nr.: **399420562**

Artikeltext

Spültisch-Einhandmischer DN 8
Bügelhebel
Einlochmontage
Durchfluss 5 l/min
Strahlregler M 24 x I
Keramik-Kartusche mit Heißwasserbegrenzung
schwenkbarer Auslauf
herausziehbare Geschirrbrause
autom. Umstellung: Brause/Strahl
Kupferrohre Ø 8/10 mm
für drucklose Speicher
Geräuschklasse I
P-IX 18644/I

Oberfläche:
05 chrom

Standardleistungstext

Einlocharmatur, Hersteller Typ KLUDI GmbH & Co KG KLUDI MX Spültisch-Einhandmischer Art. Nr. 399420562, DN 8, aus Messing Oberfläche Chrom, Ausführung wie folgt: Spültisch-Einhandmischer DN 8, mit schwenk bzw. herausziehbarem Auslauf (ca. 700 mm), mit Bügelhebel, Ausladung Betätigungselement in mm 108, mit Strahlregler M 24 x I, Geräuschverhalten DIN 4109 Gruppe I, Prüfzeichen P-IX 18644/I, Durchfluss max. 5 l/min, Ausladung in mm 225, mit Schaftmutternbefestigung, mit Armaturen Anschlusskupferrohren Ø 8/10 mm Länge in mm 430/350, Auslaufhöhe in mm 153/193, mit Keramik Kartusche mit Heißwasserbegrenzung Ø 41 mm, Betätigungselement aus Metall, mit automatischer Umstellbrause aus Kunststoff mit Brause/Strahl, mit metallummanteltem Brauseauszugsschlauch M 15 x I x 1500 mm mit W270/KTW-A mit Gegengewicht, mit Quetschringverschraubungen G 3/8 x 8 mm, für Bohrlochdurchmesser Ø 34 mm, h ges. in mm 220, für offene Trinkwassererwärmer, PN 0,

Produktabbildung

Maßzeichnung

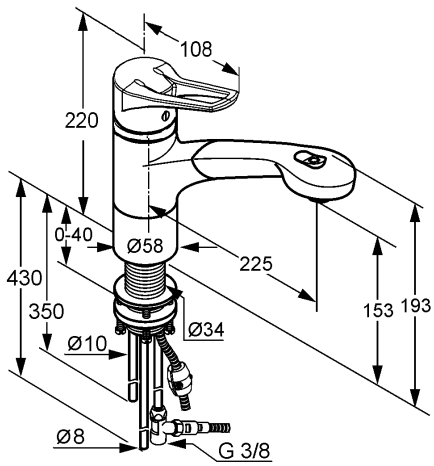

Tabelle

T 1	T 2	T 3	T 4	T 5	Einh.	K-Nr.	Textergänzung
524	1 1	1 5	8 1	1		21	*
527	1 1	1 1	2	06	- - -	31	**
664	01	01	02		-	41	***

* KLUDI GmbH & Co KG KLUDI MX Spültisch-Einhandmischer Art. Nr. 399420562
** aus Messing, DIN EN 50930-6
*** Keramik Kartusche mit Heißwasserbegrenzung Ø 41 mm, Niederdruck in Anlehnung an DIN EN 817

Durchflussdiagramm

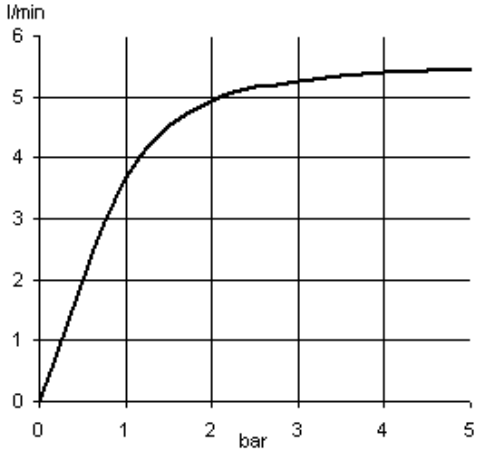

Produkt: **KLUDI MX Spültisch-Multi-Einhandmischer DN 8**

Artikel-Nr.: **399450562**

Artikeltext

Spültisch-Einhandmischer DN 8
Bügelhebel
Einlochmontage
Durchflussklasse A
Cascade Luftsprudler M 24 x I
Keramik-Kartusche mit Heißwasserbegrenzung
schwenkbarer Auslauf
herausziehbare Geschirrbrause
autom. Umstellung: Brause/Strahl
eigensicher gegen Rückfließen
ein Anschluss für Wasch-/Spülmaschine
Kupferrohre Ø 10 mm
Geräuschklasse I, PA-IX 18642/IAO

Oberfläche:
05 chrom

Produktabbildung

Standardleistungstext

Einlocharmatur, Hersteller Typ KLUDI GmbH & Co KG KLUDI MIX Spültisch-Multi-Einhandmischer Art. Nr. 399450562, DN 8, aus Messing Oberfläche Chrom, Ausführung wie folgt: Spültisch-Multi-Einhandmischer DN 8, mit schwenk bzw. herausziehbarem Auslauf (ca. 700 mm), mit Bügelhebel, Ausladung Betätigungselement in mm 108, mit Cascade Luftsprudler M 24 x I, Geräuschverhalten DIN 4109 Gruppe I, Prüfzeichen PA-IX 18642/IAO, Durchflussklasse A (max. 0,16 l/s), Ausladung in mm 225, mit Schaftmutternbefestigung, mit Armaturen Anschlusskupferrohren Ø 10 mm Länge in mm 350, Auslaufhöhe in mm 153/193, h ges. in mm 220, mit Keramik Kartusche mit Heißwasserbegrenzung Ø 41 mm, Betätigungselement aus Metall, mit automatischer Umstellbrause aus Kunststoff mit Brause/Strahl, mit Geräteanschlussventil für einen Geräteanschluss (Leistung ca. 9,0 l/min bei 3 bar), mit Faserschlauch M 15 x I x 1500 mm mit W270/KTW-A mit Gegengewicht, eigensicher gegen Rückfließen DIN EN 1717, für Bohrlochdurchmesser in mm Ø 34, für geschlossene Trinkwassererwärmer, Durchflusswassererwärmer, PN 10,

Maßzeichnung

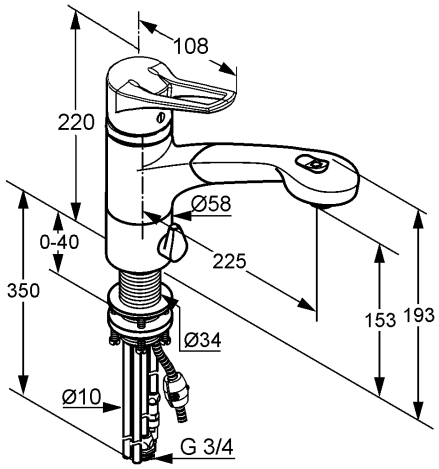

Tabelle

T 1	T 2	T 3	T 4	T 5	Einh.	K-Nr.	Textergänzung
524	1 1	1 5	8 1	1		21	*
525						31	**
527	2 1	2 1	2 1	06	- - -	41	***
664	01	02	02		-		

* KLUDI GmbH & Co KG KLUDI MX Spültisch-Multi-Einhandmischer Art. Nr. 399450562
** aus Messing, DIN EN 50930-6
*** Keramik Kartusche mit Heißwasserbegrenzung Ø 41 mm, DIN EN 817

Durchflussdiagramm

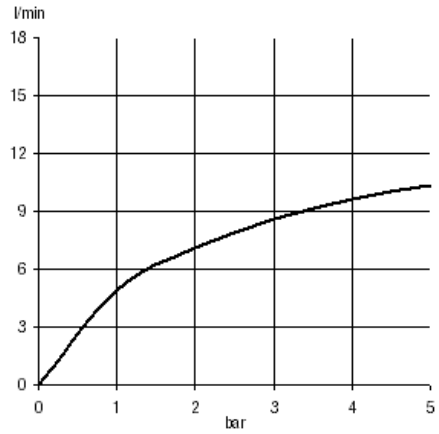

Durchflussklasse A

Produkt: **KLUDI MX Spültisch-Bajonett-Einhandmischer DN 10**

Artikel-Nr.: **399340562**

Artikeltext

Spültisch-Bajonett-Einhandmischer DN 10
Bügelhebel
Einlochmontage
Durchflussklasse A
Cascade Luftsprudler M 24 x l
Keramik-Kartusche mit Heißwasserbegrenzung
schwenkbarer Auslauf
für Unterfenster-Montage
verbleibende Sockelhöhe: 25 mm
flexible Anschlüsse G 3/8
Geräuschklasse I
P- IX 18638/IA

Oberfläche:
05 chrom

Produktabbildung

Standardleistungstext

Einlocharmatur, Hersteller Typ KLUDI GmbH & Co KG KLUDI MX Spültisch-Bajonett-Einhandmischer Art. Nr. 399340562, DN 10, aus Messing Oberfläche Chrom, Ausführung wie folgt: Spültisch-Bajonett-Einhandmischer DN 10, mit schwenkbarem Auslauf, mit Bügelhebel, Ausladung Betätigungselement in mm 108, mit Cascade Luftsprudler M 24 x l, Geräuschverhalten DIN 4109 Gruppe I, Prüfzeichen P- IX 18638/IA, Durchflussklasse A (max. 0,18 l/s), Ausladung in mm 210, mit Schaftmutternbefestigung, mit flexiblen Armaturen Anschlussdruckschläuchen G 3/8 Länge in mm 800 mit DVGW (KTW-A_W270) KIWA / CSTB / WRAS Zulassung, Auslaufhöhe in mm 166/194, mit Keramik Kartusche mit Heißwasserbegrenzung Ø 41 mm, Betätigungselement aus Metall, mit schwenkbarem Gussauslauf, für Unterfenstermontage: verbleibende Sockelhöhe in mm 25, für Bohrlochdurchmesser Ø 34 mm, h ges. in mm 220, für geschlossene Trinkwassererwärmer, Durchflusswassererwärmer, PN 10,

Maßzeichnung

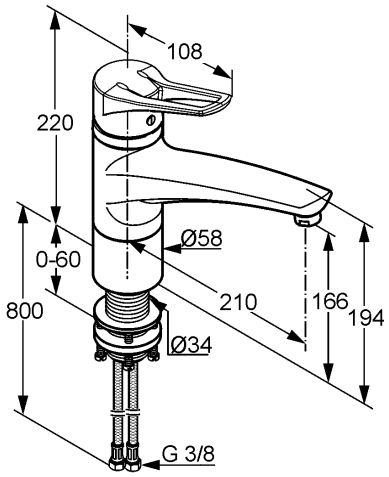

Tabelle

T 1	T 2	T 3	T 4	T 5	Einh.	K-Nr.	Textergänzung
524	1 1	1 5	8 1	1		21	*
527	2 1	2		06	- - -	31	**
665	1	05	06		-	41	***

* KLUDI GmbH & Co KG KLUDI MX Spültisch-Bajonett-Einhandmischer Art. Nr. 399340562
** aus Messing, DIN EN 50930-6
*** Keramik Kartusche mit Heißwasserbegrenzung Ø 41 mm, DIN EN 817

Durchflussdiagramm

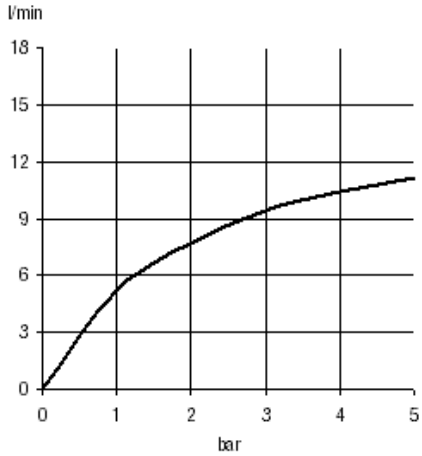

Durchflussklasse A

Produkt: **KLUDI QUICK STOP DN 10**

Artikel-Nr.: **1212005**

Artikeltext

Quick Stop DN 10
Standmontage
einstellbare Durchflussmenge (20 ml bis 1900 ml)
Durchflussregulierung über Drehrosette
individuell einstellbar
mit Anschluss und Befestigungsmaterial
Verwendung nur in Verbindung mit
Spültischarmaturen mit Auszugbrause
Nicht für Niederdruckarmaturen geeignet
Geräuschklasse I

Oberfläche:
05 chrom

Produktabbildung

Standardleistungstext

Anschlusselement, Hersteller Typ KLUDI GmbH & Co KG KLUDI QUICK STOP Art. Nr. 1212005, DN 10, aus Messing verchromt, Ausladung 35 mm, Betätigungselement aus Kunststoff / Metall verchromt, Geräuschverhalten DIN 4109 Gruppe I, ohne Prüfzeichen, Ausführung wie folgt: Armaturen Anschlusselement DN 10, mit Drucktaste, voreinstellbare Durchflussmenge, Verwendbar nur in Verbindung mit Spültischarmaturen mit Auszugbrause, mit Armaturenanschlussdruckschläuchen mit DVGW (W543/KTW-A_W270) KIWA / CSTB / WRAS Zulassung, Durchflussregulierung über Drehrosette individuell einstellbar von 20 ml bis 1900 ml, für geschlossene Trinkwassererwärmer, Durchflusswassererwärmer, PN 10, Nicht für Niederdruckarmaturen geeignet!

Maßzeichnung

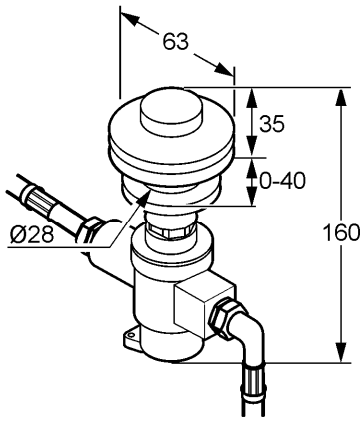

Tabelle

T 1	T 2	T 3	T 4	T 5	Einh.	K-Nr.	Textergänzung
666	1 6	2	1 1	4			* ** ***

* KLUDI GmbH & Co KG KLUDI QUICK-STOP Art. Nr. 1212005
** aus Kunststoff / Messing nach DIN 50930-6
*** Verwendbar nur in Verbindung mit Spültischarmaturen mit Auszugbrause

Produkt: **KLUDI Untertischventil DN 15**

Artikel-Nr.: **1213005-00**

Artikeltext

Untertischventil DN 15
Zylindergriff
Standmontage
Keramik-Oberteil 90°
Quetschverbindung G 1/2 x Ø 10 mm
mit Anschluss für Waschmaschine AG 3/4
ohne Anschlusskupferrohr und Eckventil
Geräuschklasse I

Oberfläche:
05 chrom
96 edelstahlfinish

Produktabbildung

Standardleistungstext

Durchgangsventil, Hersteller Typ KLUDI GmbH & Co KG KLUDI Untertischventil Art. Nr. 12130..-00, DN 15, aus Messing, Zylindergriff und Rosette, Oberfläche wahlweise; 05 = verchromt / 96 = edelstahlfinish, als Untertischventil DN 15, für Standmontage, mit Gewindeanschlüssen AG 1/2 / AG 3/4, mit Keramik-Oberteil 90 °, mit Überwurfmutter IG 1/2 x Ø 10 mm, mit Schaftmutter zur Befestigung, mit Schlauchanschluss für Wasch- oder Spülmaschinenanschluss AG 3/4, Die Verbindung zwischen Eckventil und Untertischventil ist Bauseits über Eckventile mit zwei Abgängen (z.B. SCHELL Eckventil COMFORT Bestell-Nummer 049910699 oder ein T- Stück sowie Kupferrohr Ø 10 mm herzustellen (nicht im Lieferumfang enthalten), für geschlossene Trinkwassererwärmer, Durchflusswassererwärmer, PN 10,

Maßzeichnung

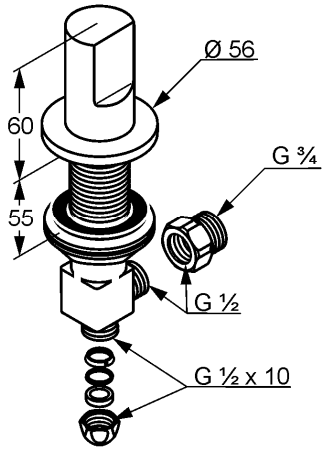

Tabelle

T 1	T 2	T 3	T 4	T 5	Einh.	K-Nr.	Textergänzung
653	1 1	1 4	1 3	3 1	St	21 41	* ** ***

* KLUDI GmbH & Co KG KLUDI Untertischventil Art. Nr. 12130..-00
** mit Keramik-Oberteil 90 °, DIN EN 200
*** aus Messing nach DIN 50930-6
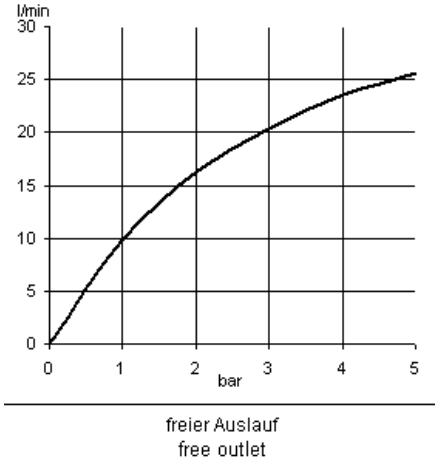
Durchflussdiagramm