Produkt: **KLUDI Kartusche für Einhandmischer Ø 35 mm**

Artikel-Nr.: **7560500-00**

Artikeltext

Kartusche für Einhandmischer Ø 35 mm
mit voreinstellbarer Heißwasserbegrenzung
Durchmesser 35 mm
geprüft nach DIN EN 817

Oberfläche:
00

Produktabbildung

Standardleistungstext

Steuereinheit, Hersteller Typ KLUDI GmbH & Co KG KLUDI Keramik Steuereinheit Art. Nr. 7560500-00, aus Kunststoff / Keramik, mit voreinstellbarer Heißwasserbegrenzung, DVGW, KIWA, WRAS / ACS, SAI- Global geprüft, Durchmesser Ø 35 mm, nach Trinkwasserverordnung, max. Betriebstemperatur 90°C, max. Prüfdruck 25 bar, max. Betriebsdruck 10 bar / jedoch muss bei Betriebsdrücken über 5 bar ein Druckminderer zu Einhaltung der Geräuschwerte nach DIN 4109 vorgeschaltet werden, zur Energieeinsparung und zum Verbrühschutz max. Warmwasserzulauftemperatur 65 °C empfohlen, Prüfung durch LGA QualiTest GmbH mit 70 000 Zyklen nach DIN EN 817,

Maßzeichnung

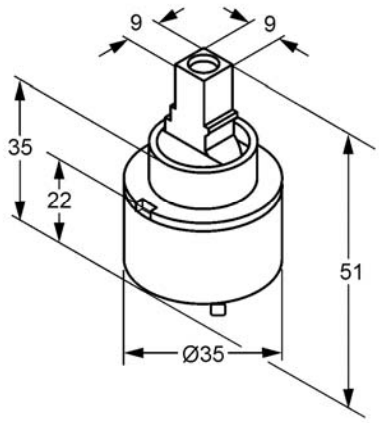

Tabelle

T 1	T 2	T 3	T 4	T 5	Einh.	K-Nr.	Textergänzung
						21 33	* **

* KLUDI GmbH & Co KG KLUDI Keramik Kartusche Ø 35 mm
Art. Nr. 7560500-00
** aus Kunststoff / Keramik mit KTW-A / W 270 / ACS / WRAS
*** geprüft nach DIN EN 817

Durchflussdiagramm

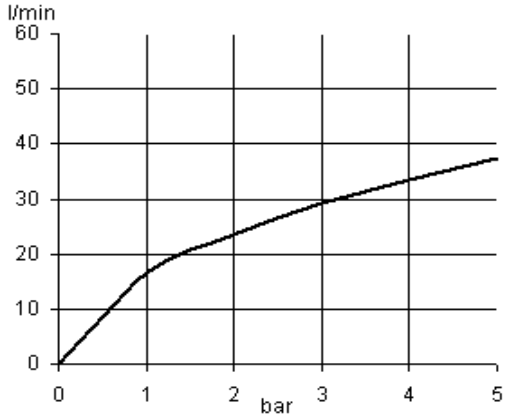

freier Durchfluss

Produkt: **KLUDI ND-Kartusche für Einhandmischer Ø 35 mm**

Artikel-Nr.: **7480500-00**

Artikeltext

ND Kartusche für Einhandmischer Ø 35 mm
mit voreinstellbarer Heißwasserbegrenzung
für drucklose Armaturen
Durchmesser 35 mm
geprüft nach DIN EN 817

Oberfläche:
00

Produktabbildung

Standardleistungstext

Steuereinheit, Hersteller Typ KLUDI GmbH & Co KG KLUDI Keramik Steuereinheit Art. Nr. 7480500-00, aus Kunststoff / Keramik, mit voreinstellbarer Heißwasserbegrenzung, Durchmesser 35 mm, nach Trinkwasserverordnung, max. Betriebstemperatur 90°C, max. Prüfdruck 25 bar, max. Betriebsdruck 10 bar / jedoch muss bei Betriebsdrücken über 5 bar ein Druckminderer zu Einhaltung der Geräuschwerte nach DIN 4109 vorgeschaltet werden, zum Verbrühschutz max. Warmwasserzulauftemperatur 65 °C empfohlen dies entspricht an Untertischgeräten ca. Stufe I, Prüfung durch KLUDI GmbH mit 70 000 Zyklen nach DIN EN 817,

Maßzeichnung

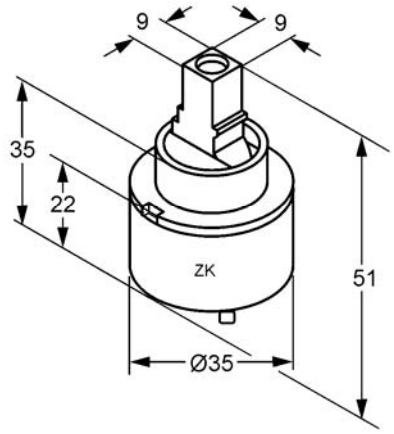

Tabelle

T 1	T 2	T 3	T 4	T 5	Einh.	K-Nr.	Textergänzung
						21 33	* **

* KLUDI GmbH & Co KG KLUDI Keramik Kartusche Ø 35 mm Art. Nr. 7480500-00
** aus Kunststoff / Keramik mit KTW-A / W 270, für drucklose Armaturen
*** in Anlehnung an DIN EN 817

Durchflussdiagramm

freier Durchfluss

Produkt: **KLUDI Kartusche für Einhandmischer Ø 41 mm**

Artikel-Nr.: **7685600-00**

Artikeltext

Kartusche für Einhandmischer Ø 41 mm
mit voreinstellbarer Heißwasserbegrenzung
Durchmesser 41 mm
geprüft nach DIN EN 817

Oberfläche:
00

Produktabbildung

Standardleistungstext

Steuereinheit, Hersteller Typ KLUDI GmbH & Co KG KLUDI Keramik Steuereinheit Art. Nr. 7685600-00, aus Kunststoff / Keramik, mit voreinstellbarer Heißwasserbegrenzung, DVGW, KIWA, ACS, Durchmesser 41 mm, nach Trinkwasserverordnung, max. Betriebstemperatur 90°C, max. Prüfdruck 25 bar, max. Betriebsdruck 10 bar / jedoch muss bei Betriebsdrücken über 5 bar ein Druckminderer zu Einhaltung der Geräuschwerte nach DIN 4109 vorgeschaltet werden, mit einstellbarer Durchflussbegrenzung, zur Energieeinsparung und zum Verbrühschutz max. Warmwasserzulauftemperatur 65 °C empfohlen, Prüfung durch LGA QualiTest GmbH mit 70 000 Zyklen nach DIN EN 817,

Maßzeichnung

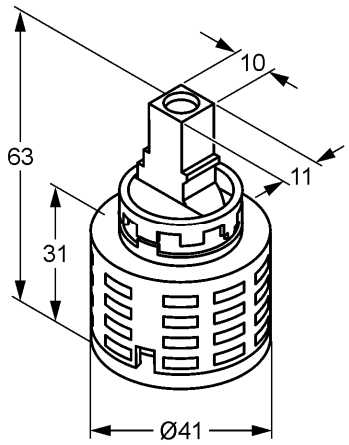

Tabelle

T 1	T 2	T 3	T 4	T 5	Einh.	K-Nr.	Textergänzung
						21 33	* **

* KLUDI GmbH & Co KG KLUDI Keramik Kartusche Ø 41 mm
Art. Nr. 7685600-00
** aus Kunststoff / Keramik mit KTW-A / W 270 / ACS
*** geprüft nach DIN EN 817

Durchflussdiagramm

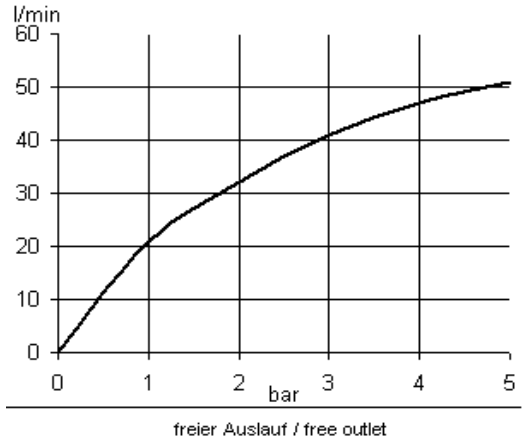

Produkt: **KLUDI ND-Kartusche für Einhandmischer Ø 41 mm**

Artikel-Nr.: **7412900-00**

Artikeltext

Kartusche für Einhandmischer Ø 41 mm
mit voreinstellbarer Heißwasserbegrenzung
Durchmesser 41 mm
für drucklose Armaturen
geprüft nach DIN EN 817

Oberfläche:
00

Produktabbildung

Standardleistungstext

Steuereinheit, Hersteller Typ KLUDI GmbH & Co KG KLUDI Keramik Steuereinheit Art. Nr. 7412900-00, aus Kunststoff / Keramik, mit voreinstellbarer Heißwasserbegrenzung, nach DVGW, KIWA, Durchmesser Ø 41 mm, nach Trinkwasserverordnung, max. Betriebstemperatur 90°C, max. Prüfdruck 25 bar, max. Betriebsdruck 10 bar / jedoch muss bei Betriebsdrücken über 5 bar ein Druckminderer zu Einhaltung der Geräuschwerte nach DIN 4109 vorgeschaltet werden, mit einstellbarer Durchflussbegrenzung, zur Energieeinsparung und zum Verbrühschutz max. Warmwasserzulauftemperatur 65 °C empfohlen, Prüfung durch KLUDI GmbH mit 70 000 Zyklen nach DIN EN 817,

Maßzeichnung

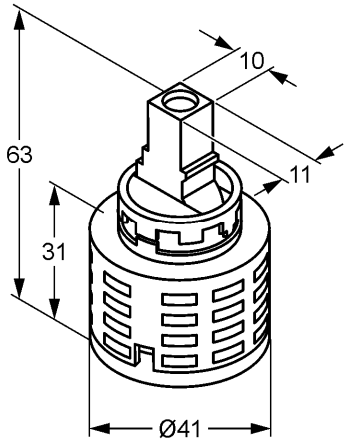

Tabelle

T 1	T 2	T 3	T 4	T 5	Einh.	K-Nr.	Textergänzung
						21 33	* **

* KLUDI GmbH & Co KG KLUDI Keramik Kartusche Ø 41 mm
Art. Nr. 7412900-00
** aus Kunststoff / Keramik mit KTW-A / W 270
*** geprüft nach DIN EN 817

Durchflussdiagramm

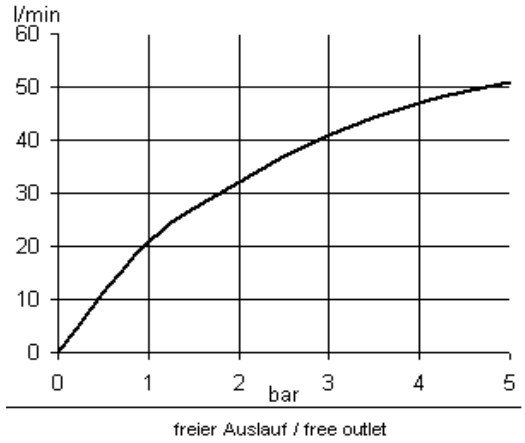

Produkt: **KLUDI MEDI CARE Sicherheits-Steuereinheit für Einhandmischer**

Artikel-Nr.: **7436600-00**

Artikeltext

Sicherheits-Steuereinheit
für Einhandmischer KLUDI MEDI CARE
mit Kupplung
geprüft nach DIN EN 817

Oberfläche:
00

Produktabbildung

Standardleistungstext

Steuereinheit, Hersteller Typ KLUDI GmbH & Co KG KLUDI Sicherheitssteuereinheit für Einhandmischer Art. Nr. 7436600-00, aus Kunststoff / Keramik-Kartusche Ø 35 mm mit Sicherheits-Metallgehäuse Ø 46 mm, nach Trinkwasserverordnung mit KTW-A_W270, max. Betriebstemperatur 90°C, max. Prüfdruck 25 bar, max. Betriebsdruck 10 bar / jedoch muss bei Betriebsdrücken über 5 bar ein Druckminderer zu Einhaltung der Geräuschwerte nach DIN 4109 vorgeschaltet werden, zur Energieeinsparung und zum Verbrühschutz max. Warmwasserzulauftemperatur 65 °C empfohlen, Kartusche entspricht DIN EN 817, Prüfung durch KLUDI GmbH mit 70 000 Zyklen nach DIN EN 817,

Maßzeichnung

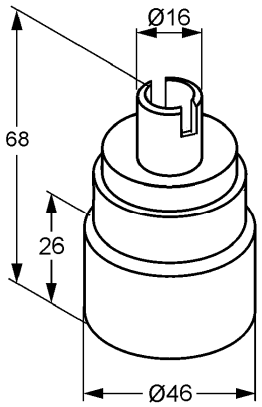

Tabelle

T 1	T 2	T 3	T 4	T 5	Einh.	K-Nr.	Textergänzung
						21	*
						33	**

* KLUDI GmbH & Co KG KLUDI Sicherheits Steuereinheit für Einhandmischer Keramik-Kartusche Ø 35 mm mit Sicherheits Metallgehäuse Ø 46 mm Art. Nr. 7436600-00

** aus Kunststoff mit KTW-A – W 270 / Keramik mit KTW, DIN EN 817 / Messing nach DIN 50930-6

Durchflussdiagramm

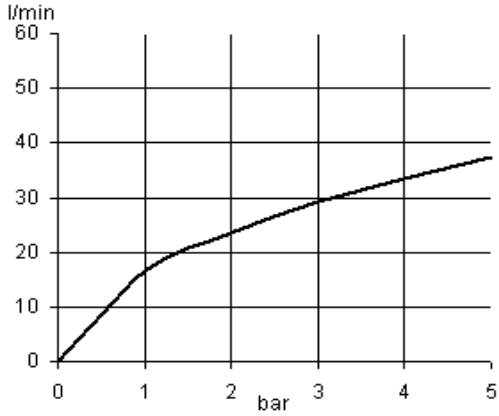

freier Durchfluss / free flow

Produkt:	**KLUDI Joystick-Kartusche für Einhandmischer Ø 35 mm**
Artikel-Nr.:	**7494700-00**

Artikeltext

Joystick-Kartusche für Einhandmischer Ø 35 mm
mit Keramischen-Steuerscheiben
Durchmesser 35 mm
geprüft nach DIN EN 817

Oberfläche:
00

Produktabbildung

Standardleistungstext

Steuereinheit, Hersteller Typ KLUDI GmbH & Co KG KLUDI Joystick Keramik Steuereinheit Art. Nr. 7494700-00, aus Kunststoff / Keramik, Durchmesser Ø 35 mm, nach Trinkwasserverordnung mit KTW-A / W270 Materialien, max. Betriebstemperatur 90°C, max. Prüfdruck 25 bar, max. Betriebsdruck 10 bar / jedoch muss bei Betriebsdrücken über 5 bar ein Druckminderer zu Einhaltung der Geräuschwerte nach DIN 4109 vorgeschaltet werden, zur Energieeinsparung und zum Verbrühschutz max. Warmwasserzulauf-temperatur 65 °C empfohlen, Prüfung durch KLUDI GmbH mit 70 000 Zyklen nach DIN EN 817,

Maßzeichnung

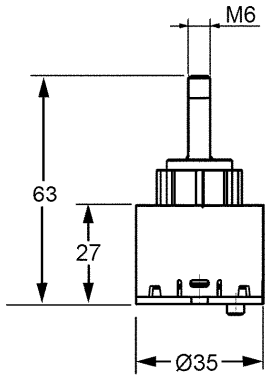

Tabelle

T 1	T 2	T 3	T 4	T 5	Einh.	K-Nr.	Textergänzung
						21 33	* **

* KLUDI GmbH & Co KG KLUDI Joystick-Keramik Kartusche Ø 35 mm
Art. Nr. 7494700-00
** aus Kunststoff / Keramik mit KTW-A / W 270 Zulassung
*** geprüft nach DIN EN 817

Durchflussdiagramm

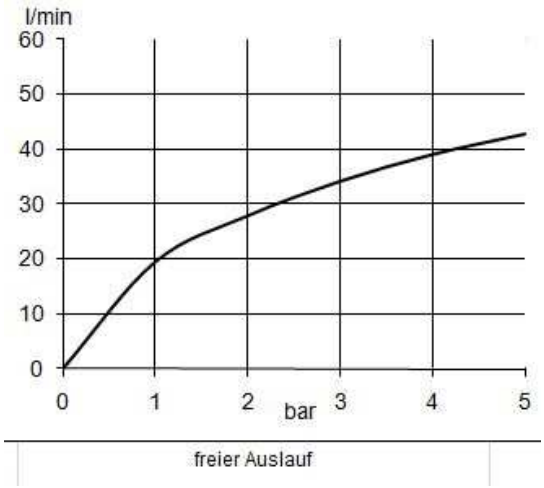

Produkt: **KLUDI Kartusche für Einhandmischer Ø 46 mm**

Artikel-Nr.: **7520100-00**

Artikeltext

Kartusche für Einhandmischer Ø 46 mm
mit voreinstellbarer Heißwasserbegrenzung
Durchmesser 46 mm
geprüft nach DIN EN 817

Oberfläche:
00

Produktabbildung

Standardleistungstext

Steuereinheit, Hersteller Typ KLUDI GmbH & Co KG KLUDI Keramik Steuereinheit Art. Nr. 7520100-00, aus Kunststoff / Keramik, mit voreinstellbarer Heißwasserbegrenzung, DVGW, KIWA, geprüft, Ø 46 mm, nach Trinkwasserverordnung, max. Betriebstemperatur 90°C, max. Prüfdruck 25 bar, max. Betriebsdruck 10 bar / jedoch muss bei Betriebsdrücken über 5 bar ein Druckminderer zu Einhaltung der Geräuschwerte nach DIN 4109 vorgeschaltet werden, zur Energieeinsparung und zum Verbrühschutz max. Warmwasserzulauftemperatur 65 °C empfohlen,

Maßzeichnung

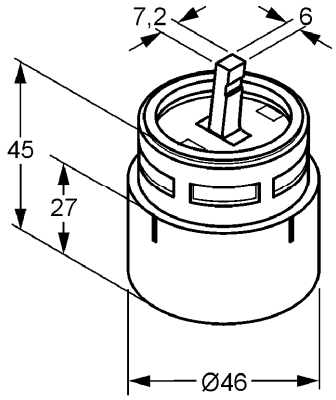

Tabelle

T 1	T 2	T 3	T 4	T 5	Einh.	K-Nr.	Textergänzung
						21 33	* **

* KLUDI GmbH & Co KG KLUDI Keramik Kartusche Ø 46 mm
Art. Nr. 7520100-00
** aus Kunststoff / Keramik mit KTW-A / W 270
*** geprüft nach DIN EN 817

Durchflussdiagramm

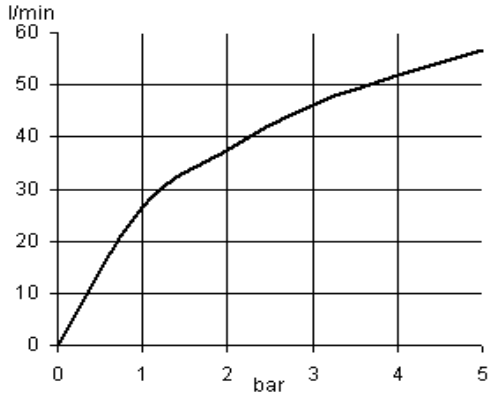

freier Durchfluss

Produkt: **KLUDI Kartusche für Einhandmischer Ø 25 mm**

Artikel-Nr.: **7486800-00**

Artikeltext

Kartusche für Einhandmischer Ø 25 mm
mit keramischen Scheiben
nach DIN EN 817

Oberfläche:
00

Produktabbildung

Standardleistungstext

Steuereinheit, Hersteller Typ KLUDI GmbH & Co KG KLUDI Keramik Steuereinheit Art. Nr. 7486800-00, aus Kunststoff / Keramik, nach DVGW Richtlinien, Durchmesser Ø 25 mm, nach Trinkwasserverordnung, max. Betriebstemperatur 90°C, max. Prüfdruck 25 bar, max. Betriebsdruck 10 bar / jedoch muss bei Betriebsdrücken über 5 bar ein Druckminderer zu Einhaltung der Geräuschwerte nach DIN 4109 vorgeschaltet erden, zur Energieeinsparung und zum Verbrühschutz max. Warmwasserzulauftemperatur 65 °C empfohlen, Prüfung durch KLUDI GmbH mit 70 000 Zyklen nach DIN EN 817,

Maßzeichnung

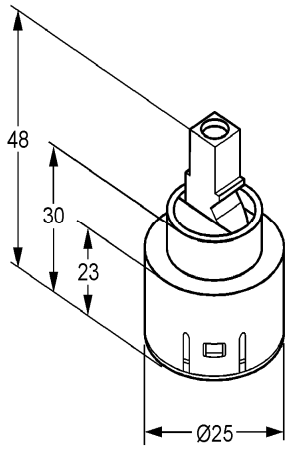

Tabelle

T 1	T 2	T 3	T 4	T 5	Einh.	K-Nr.	Textergänzung
						21 33	* **

* KLUDI GmbH & Co KG KLUDI Keramik Kartusche Ø 25 mm
Art. Nr. 7486800-00
** aus Kunststoff / Keramik mit KTW-A / W 270
*** geprüft nach DIN EN 817

Durchflussdiagramm

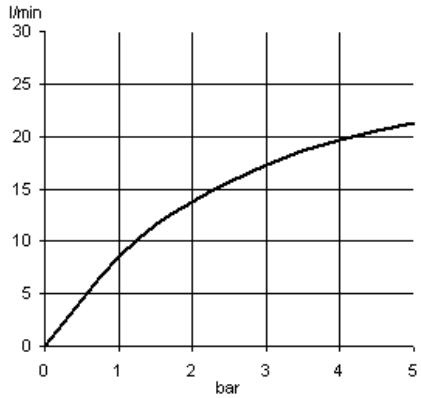

freier Auslauf

Produkt: **KLUDI Sicherheits-Kartusche für Einhandmischer Ø 46 mm**

Artikel-Nr.: **7589800-00**

Artikeltext

Sicherheits-Kartusche für Einhandmischer Ø 46 mm
Durchmesser 46 mm
geprüft nach DIN EN 817

Oberfläche:
00

Produktabbildung

Standardleistungstext

Steuereinheit, Hersteller Typ KLUDI GmbH & Co KG KLUDI Sicherheits-Kartusche für Einhandmischer Art. Nr. 7589800-00, aus Kunststoff / Keramik, Ø 46 mm, nach Trinkwasserverordnung, max. Betriebstemperatur 90°C, max. Prüfdruck 25 bar, max. Betriebsdruck 10 bar / jedoch muss bei Betriebsdrücken über 5 bar ein Druckminderer zu Einhaltung der Geräuschwerte nach DIN 4109 vorgeschaltet werden, zur Energieeinsparung und zum Verbrühschutz max. Warmwasserzulauftemperatur 65 °C empfohlen, Prüfung mit 70 000 Zyklen durch LGA QualiTest nach DIN EN 817,

Maßzeichnung

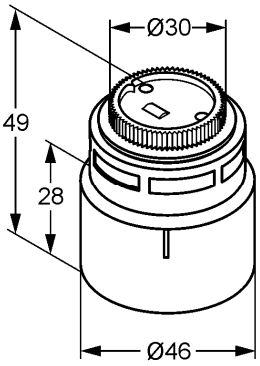

Tabelle

T 1	T 2	T 3	T 4	T 5	Einh.	K-Nr.	Textergänzung
						21 33	* **

* KLUDI GmbH & Co KG KLUDI Sicherheits Keramik Kartusche Ø 46 mm
Art. Nr. 7589800-00
** aus Kunststoff / Keramik mit KTW-A - W 270
*** geprüft nach DIN EN 817

Durchflussdiagramm

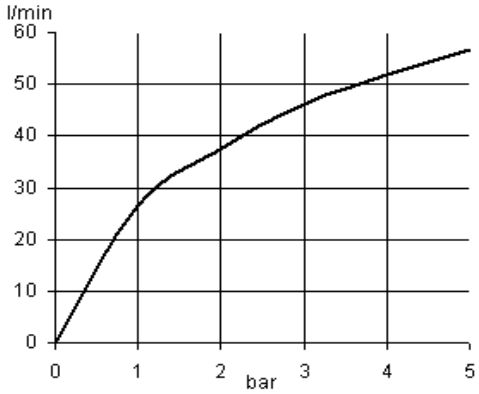

freier Durchfluss

Produkt: **KLUDI Eco Kartusche für Einhandmischer Ø 46 mm**

Artikel-Nr.: **7640000-00**

Artikeltext

Eco Kartusche für Einhandmischer Ø 46 mm
mit voreinstellbarer Heißwasserbegrenzung
mit Durchfluss- und Heißwasserraste
Kaltwasser in Mittelstellung
Durchmesser 46 mm
geprüft nach DIN EN 817

Oberfläche:
05 chrom

Produktabbildung

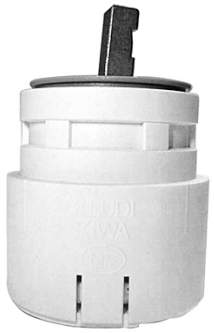

Standardleistungstext

Steuereinheit, Hersteller Typ KLUDI GmbH & Co KG KLUDI Eco Plus Keramik Steuereinheit Art. Nr. 7640000-00, aus Kunststoff / Keramik, mit voreinstellbarer Heißwasserbegrenzung mit Durchfluss und Heißwasserrastung, DVGW, KIWA geprüft, Ø 46 mm, nach Trinkwasserverordnung, max. Betriebstemperatur 90°C, max. Prüfdruck 25 bar, max. Betriebsdruck 10 bar / jedoch muss bei Betriebsdrücken über 5 bar ein Druckminderer zu Einhaltung der Geräuschwerte nach DIN 4109 vorgeschaltet werden, zur Energieeinsparung und zum Verbrühschutz max. Warmwasserzulauftemperatur 65 °C empfohlen,

Maßzeichnung

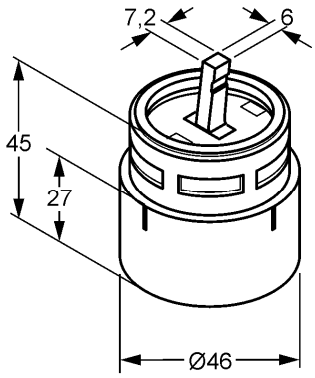

Tabelle

T 1	T 2	T 3	T 4	T 5	Einh.	K-Nr.	Textergänzung
						21 33	* **

* KLUDI GmbH & Co KG KLUDI Eco Plus Keramik Kartusche Ø 46 mm
Art. Nr. 7640000-00
** aus Kunststoff / Keramik mit KTW-A / W 270
*** geprüft nach DIN EN 817

Durchflussdiagramm

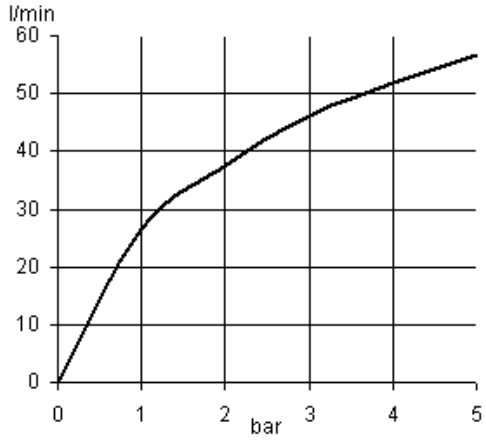

freier Durchfluss

Produkt: **KLUDI Kartusche für Einhandmischer Ø 28 mm**

Artikel-Nr.: **7661900-00**

Artikeltext

Kartusche für Einhandmischer Ø 28 mm
Durchmesser 28 mm
geprüft nach DIN EN 817

Oberfläche:
05 chrom

Produktabbildung

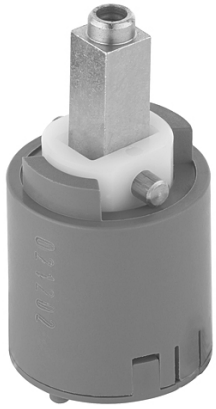

Standardleistungstext

Steuereinheit, Hersteller Typ KLUDI GmbH & Co KG KLUDI Keramik Steuereinheit Art. Nr. 7661900-00, aus Kunststoff / Keramik, DVGW, KIWA, ACS, SAI- Global geprüft, Durchmesser Ø 28 mm, nach Trinkwasserverordnung, max. Betriebstemperatur 90°C, max. Prüfdruck 25 bar, max. Betriebsdruck 10 bar / jedoch muss bei Betriebsdrücken über 5 bar ein Druckminderer zu Einhaltung der Geräuschwerte nach DIN 4109 vorgeschaltet werden, zur Energieeinsparung und zum Verbrühschutz max. Warmwasserzulauftemperatur 65 °C empfohlen, Prüfung durch LGA QualiTest GmbH mit 70 000 Zyklen nach DIN EN 817,

Maßzeichnung

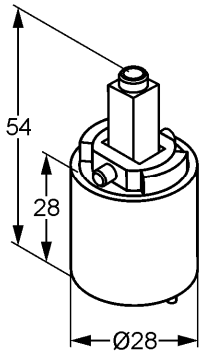

Tabelle

T 1	T 2	T 3	T 4	T 5	Einh.	K-Nr.	Textergänzung
						21 33	* **

* KLUDI GmbH & Co KG KLUDI Keramik Kartusche Ø 28 mm
Art. Nr. 7661900-00
** aus Kunststoff / Keramik mit KTW-A / W 270 / ACS
*** geprüft nach DIN EN 817

Durchflussdiagramm

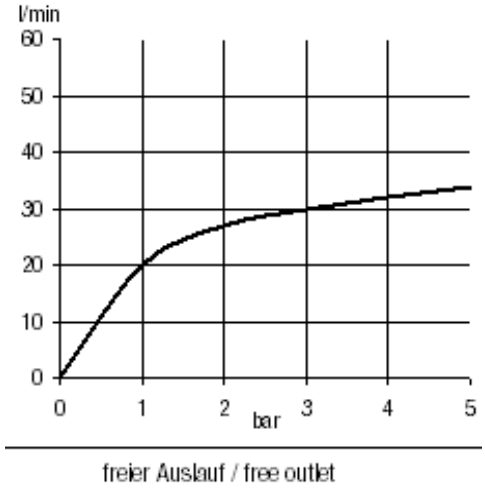

Produkt: **KLUDI Sicherheits-Kartusche für Einhandmischer Ø 46 mm**

Artikel-Nr.: **7694110-00**

Artikeltext

Sicherheits-Kartusche für Einhandmischer Ø 46 mm
Durchmesser 46 mm
geprüft nach DIN EN 817

Oberfläche:
10

Produktabbildung

Standardleistungstext

Steuereinheit, Hersteller Typ KLUDI GmbH & Co KG KLUDI Sicherheits-Steuereinheit für Einhandmischer Art. Nr. 7694110-00, aus Kunststoff / Keramik, mit voreinstellbarer Heißwasserbegrenzung, Ø 46 mm, nach Trinkwasserverordnung, max. Betriebstemperatur 90°C, max. Prüfdruck 25 bar, max. Betriebsdruck 10 bar / jedoch muss bei Betriebsdrücken über 5 bar ein Druckminderer zu Einhaltung der Geräuschwerte nach DIN 4109 vorgeschaltet werden, zur Energieeinsparung und zum Verbrühschutz max. Warmwasserzulauftemperatur 65 °C empfohlen, DIN EN 817, Prüfung durch KLUDI GmbH mit 70 000 Zyklen nach DIN EN 817,

Maßzeichnung

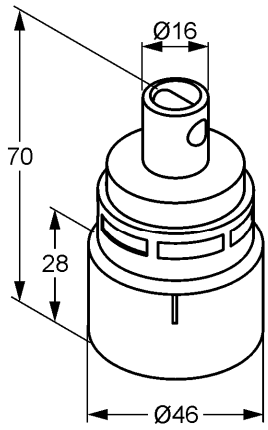

Tabelle

T 1	T 2	T 3	T 4	T 5	Einh.	K-Nr.	Textergänzung
						21 33	* **

* KLUDI GmbH & Co KG KLUDI Sicherheits Keramik Kartusche Ø 46 mm
Art. Nr. 7694110-00
** aus Kunststoff / Keramik mit KTW-A - W 270, geprüft nach DIN EN 817

Durchflussdiagramm

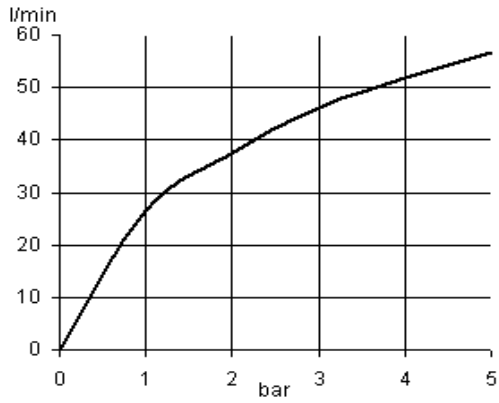

freier Durchfluss

Produkt: **KLUDI Thermostat-Regeleinheit Ø 30 mm**

Artikel-Nr.: **7436500-00**

Artikeltext

Thermostat-Regeleinheit Ø 30 mm
für KLUDI Thermostatarmaturen
mit Wachsdehnstoffelement
geprüft nach DIN EN 1111

Oberfläche:
00

Produktabbildung

Standardleistungstext

Steuereinheit, Hersteller Typ KLUDI GmbH & Co KG KLUDI Thermostat Steuereinheit Art. Nr. 7436500-00, aus Messing, Geräuschverhalten nach DIN EN 4109, mit Wachsdehnstoffelement, Durchmesser in mm 30, nach Trinkwasserverordnung, max. Betriebstemperatur 90 ° C, max. Prüfdruck 25 bar, max. Betriebsdruck 10 bar / jedoch muss bei Betriebsdrücken über 5 bar ein Druckminderer zur Einhaltung der Geräuschwerte nach DIN 4109 vorgeschaltet werden, zur Energieeinsparung max. Warmwasserzulauftemperatur 65 °C empfohlen, empfohlenener Betriebsdruck 3 - 5 bar, Prüfung durch KLUDI GmbH mit 50 000 Zyklen nach DIN EN 1111,

Maßzeichnung

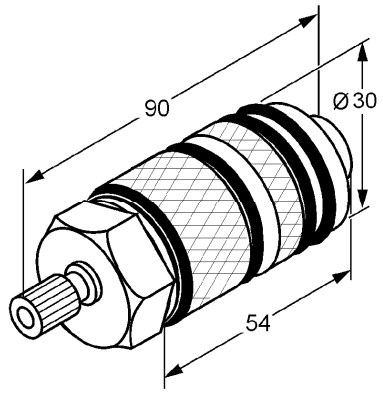

Tabelle

T 1	T 2	T 3	T 4	T 5	Einh.	K-Nr.	Textergänzung
						21 33	* **

* KLUDI GmbH & Co KG KLUDI Thermostatsteuereinheit
Art. Nr. 7436500-00
** aus Kunststoff mit KTW-A / W 270 / aus Messing nach DIN 50930-6
*** geprüft nach DIN EN 1111

Durchflussdiagramm

Produkt: **KLUDI Thermostat-Regeleinheit Ø 23 mm**

Artikel-Nr.: **7447000-00**

Artikeltext

Thermostat-Regeleinheit Ø 23 mm
für KLUDI ZENTA Thermostatarmaturen
mit Wachsdehnstoffelement
geprüft nach DIN EN 1111

Oberfläche:
00

Produktabbildung

Standardleistungstext

Steuereinheit, Hersteller Typ KLUDI GmbH & Co KG KLUDI Thermostat-Regeleinheit Art. Nr. 7447000-00, aus Messing Kunststoff, Geräuschverhalten nach DIN EN 4109, mit besonders schnell ansprechendem Wachsdehnstoffelement, Durchmesser in mm Ø 23, nach Trinkwasserverordnung, max. Betriebstemperatur 90 ° C, max. Prüfdruck 25 bar, max. Betriebsdruck 10 bar / jedoch muss bei Betriebsdrücken über 5 bar ein Druckminderer zur Einhaltung der Geräuschwerte nach DIN 4109 vorgeschaltet werden, zur Energieeinsparung max. Warmwasserzulauftemperatur 65 °C empfohlen, empfohlener Betriebsdruck 3 - 5 bar, Prüfung durch KLUDI GmbH mit 50 000 Zyklen nach DIN EN 1111,

Maßzeichnung

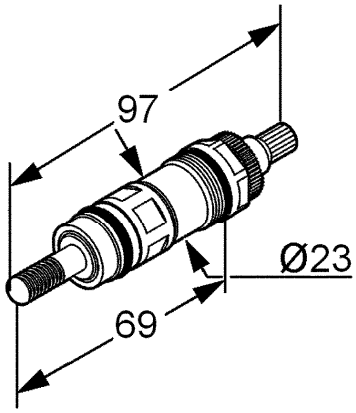

Tabelle

T 1	T 2	T 3	T 4	T 5	Einh.	K-Nr.	Textergänzung
						21 33	* **

* KLUDI GmbH & Co KG KLUDI Thermostatsteuereinheit
Art. Nr. 7447000-00
** aus Kunststoff mit KTW-A / W 270 / ACS / Messing nach DIN 50930-6
*** geprüft nach DIN EN 1111

Durchflussdiagramm

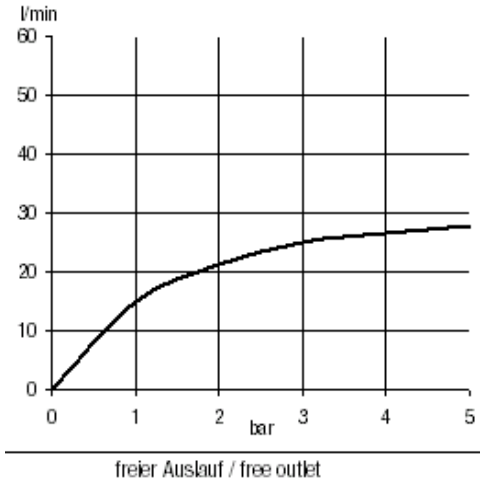

Produkt: **KLUDI Thermostat-Regeleinheit Ø 30 mm**

Artikel-Nr.: **7480400-00**

Artikeltext

Thermostat-Regeleinheit Ø 30 mm
für KLUDI Thermostatarmaturen
35430/35431 ab12/2007
mit Wachsdehnstoffelement
geprüft nach DIN EN 1111

Oberfläche:
05 chrom

Produktabbildung

Standardleistungstext

Steuereinheit, Hersteller Typ KLUDI GmbH & Co KG KLUDI Thermostat-Regeleinheit Art. Nr. 7480400-00, aus Messing, Geräuschverhalten nach DIN EN 4109, mit Wachsdehnstoffelement, Durchmesser in mm 30, nach Trinkwasserverordnung, max. Betriebstemperatur 90 ° C, max. Prüfdruck 25 bar, max. Betriebsdruck 10 bar / jedoch muss bei Betriebsdrücken über 5 bar ein Druckminderer zur Einhaltung der Geräuschwerte nach DIN 4109 vorgeschaltet werden, zur Energieeinsparung max. Warmwasserzulauftemperatur 65 °C empfohlen, empfohlener Betriebsdruck 3 - 5 bar, Prüfung durch KLUDI GmbH mit 50 000 Zyklen nach DIN EN 1111, für Thermostatarmaturen KLUDI MX 354300538 und 354310538 ab 12.2007, mit Griffaufnahme, Justierbuchse und Schraube,

Maßzeichnung

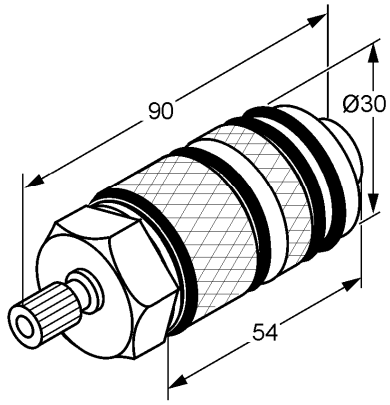

Tabelle

T 1	T 2	T 3	T 4	T 5	Einh.	K-Nr.	Textergänzung
						21 33	* **

* KLUDI GmbH & Co KG KLUDI Thermostat- Regeleinheit
Art. Nr. 7480400-00
** aus Kunststoff mit KTW-A / W 270 / aus Messing nach DIN 50930-6
*** geprüft nach DIN EN 1111

Durchflussdiagramm

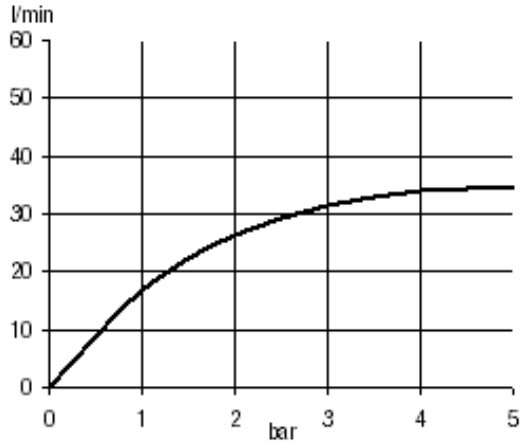

freier Auslauf / free outlet

Produkt: **KLUDI Thermostat-Regeleinheit Ø 30 mm**

Artikel-Nr.: **7480900-00**

Artikeltext

Thermostat-Regeleinheit Ø 30 mm
für Unterputz-Thermostatarmaturen
35156,35158,FLEXX.BOXX 88066
mit Wachsdehnstoffelement
geprüft nach DIN EN 1111

Oberfläche:
00

Produktabbildung

Standardleistungstext

Regeleinheit, Hersteller Typ KLUDI GmbH & Co KG KLUDI Thermostat-Regeleinheit Art. Nr. 7480900-00, aus Messing Kunststoff, Geräuschverhalten nach DIN EN 4109, mit Wachsdehnstoffelement, Durchmesser in mm 30, nach Trinkwasserverordnung, max. Betriebstemperatur 90 ° C, max. Prüfdruck 25 bar, max. Betriebsdruck 10 bar / jedoch muss bei Betriebsdrücken über 5 bar ein Druckminderer zur Einhaltung der Geräuschwerte nach DIN EN 4109 vorgeschaltet werden, zur Energieeinsparung max. Warmwasserzulauftemperatur 65 °C empfohlen, empfohlenener Betriebsdruck 3 - 5 bar, nach DIN EN 1111, für KLUDI Unterputz-Thermostatarmaturen 35156, 35158, FLEXX.BOXX 88066, Prüfung durch LGA QualiTest GmbH mit 50 000 Zyklen nach DIN EN 1111,

Maßzeichnung

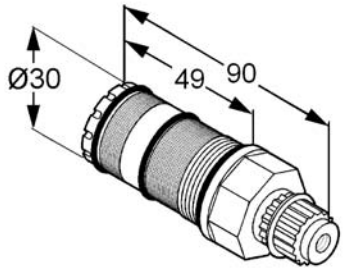

Tabelle

T 1	T 2	T 3	T 4	T 5	Einh.	K-Nr.	Textergänzung
						21 33	* **

* KLUDI GmbH & Co KG KLUDI Thermostatsteuereinheit Art. Nr. 7480900-00
** aus Kunststoff mit KTW-A / W 270 / Messing nach DIN 50930-6
*** DIN EN 1111

Durchflussdiagramm

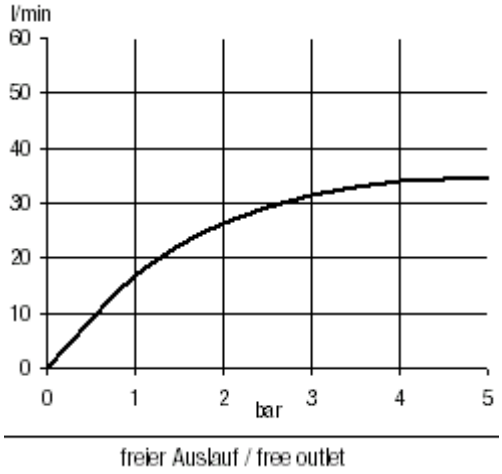

Produkt: **KLUDI Thermostat-Regeleinheit Ø 33 mm**

Artikel-Nr.: **7492700-00**

Artikeltext

Thermostat-Regeleinheit Ø 30 mm
für Unterputz-Thermostatarmatur
35093 (Ersatz für 7586900-00)
mit Wachsdehnstoffelement
geprüft nach DIN EN 1111

Oberfläche:
00

Produktabbildung

Standardleistungstext

Regeleinheit, Hersteller Typ KLUDI GmbH & Co KG KLUDI Thermostat-Regeleinheit Art. Nr. 7492700-00, aus Messing Kunststoff, Geräuschverhalten nach DIN EN 4109, mit Wachsdehnstoffelement, Durchmesser in mm 33,5, nach Trinkwasserverordnung, max. Betriebstemperatur 90 ° C, max. Prüfdruck 25 bar, max. Betriebsdruck 10 bar / jedoch muss bei Betriebsdrücken über 5 bar ein Druckminderer zur Einhaltung der Geräuschwerte nach DIN EN 4109 vorgeschaltet werden, zur Energieeinsparung max. Warmwasserzulauftemperatur 65 °C empfohlen, empfohlenener Betriebsdruck 3 - 5 bar, nach DIN EN 1111, für KLUDI Unterputz-Thermostatarmatur 35093, Prüfung durch KLUDI GmbH mit 50 000 Zyklen nach DIN EN 1111,

Maßzeichnung

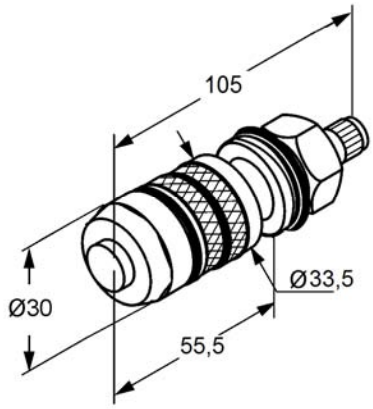

Tabelle

T 1	T 2	T 3	T 4	T 5	Einh.	K-Nr.	Textergänzung
						21 33	* **

* KLUDI GmbH & Co KG KLUDI Thermostatsteuereinheit Art. Nr. 7492700-00
** aus Kunststoff mit KTW-A / W 270 / Messing nach DIN 50930-6
*** DIN EN 1111

Durchflussdiagramm

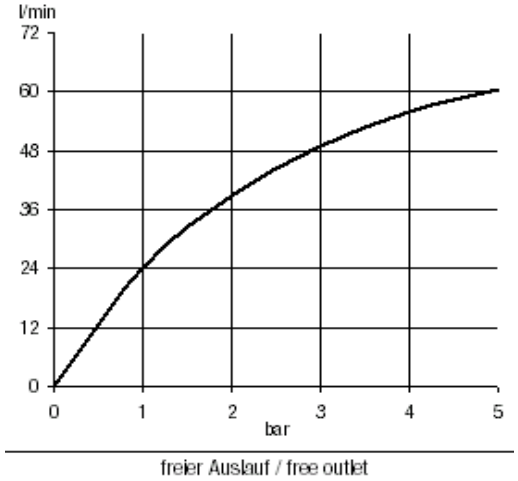

Produkt: **KLUDI Thermostat-Regeleinheit Ø 30 mm**

Artikel-Nr.: **7672900-00**

Artikeltext

Thermostat-Regeleinheit Ø 30 mm
für KLUDI Thermostatarmaturen
mit Wachsdehnstoffelement
geprüft nach DIN EN 1111

Oberfläche:
00

Produktabbildung

Standardleistungstext

Steuereinheit, Hersteller Typ KLUDI GmbH & Co KG KLUDI Thermostatsteuereinheit Art. Nr. 7672900-00, aus Messing Kunststoff, Geräuschverhalten nach DIN EN 4109, mit besonders schnell ansprechendem Wachsdehnstoffelement, Prüfzeichen DVGW - KIWA - SVGW, Durchmesser in mm Ø 30, nach Trinkwasserverordnung, max. Betriebstemperatur 90 ° C, max. Prüfdruck 25 bar, max. Betriebsdruck 10 bar / jedoch muss bei Betriebsdrücken über 5 bar ein Druckminderer zur Einhaltung der Geräuschwerte nach DIN EN 4109 vorgeschaltet werden, zur Energieeinsparung max. Warmwasserzulauftemperatur 65 °C empfohlen, empfohlenener Betriebsdruck 3 - 5 bar, Prüfung durch LGA QualiTest GmbH mit 50 000 Zyklen nach DIN EN 1111,

Maßzeichnung

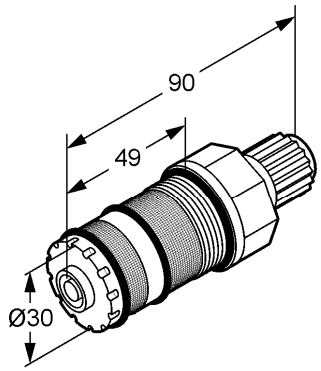

Tabelle

T 1	T 2	T 3	T 4	T 5	Einh.	K-Nr.	Textergänzung
						21 33	* **

* KLUDI GmbH & Co KG KLUDI Thermostatsteuereinheit
Art. Nr. 7672900-00
** aus Kunststoff mit KTW-A / W 270 / ACS / Messing nach DIN 50930-6
*** geprüft nach DIN EN 1111

Durchflussdiagramm

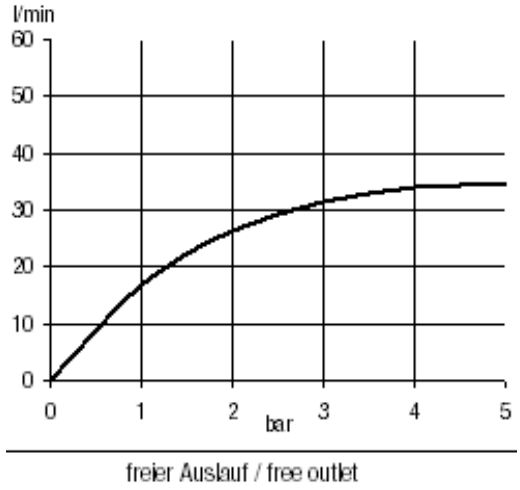

Produkt: **KLUDI Thermostat-Regeleinheit Ø 23 mm**

Artikel-Nr.: **7683800-00**

Artikeltext

Thermostat-Regeleinheit Ø 23 mm
für KLUDI Thermostatarmaturen
mit Wachsdehnstoffelement
geprüft nach DIN EN 1111

Oberfläche:
00

Produktabbildung

Standardleistungstext

Steuereinheit, Hersteller Typ KLUDI GmbH & Co KG KLUDI Thermostat-Regeleinheit Art. Nr. 7683800-00, aus Messing, Geräuschverhalten nach DIN 4109, mit Wachsdehnstoffelement, nach DIN EN 1111, Durchmesser in mm 23, nach Trinkwasserverordnung, max. Betriebstemperatur 90 ° C, max. Prüfdruck 25 bar, max. Betriebsdruck 10 bar / jedoch muss bei Betriebsdrücken über 5 bar ein Druckminderer zur Einhaltung der Geräuschwerte nach DIN 4109 vorgeschaltet werden, zur Energieeinsparung max. Warmwasserzulauftemperatur 65 °C empfohlen, empfohlenener Betriebsdruck 3 - 5 bar, DIN EN 1111, Prüfung durch KLUDI GmbH mit 50 000 Zyklen nach DIN EN 1111,

Maßzeichnung

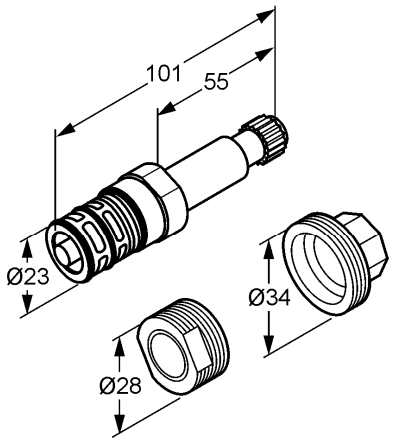

Tabelle

T 1	T 2	T 3	T 4	T 5	Einh.	K-Nr.	Textergänzung
						21 33	* **

* KLUDI GmbH & Co KG KLUDI Thermostat-Regeleinheit
Art. Nr. 7683800-00
** aus Kunststoff mit KTW-A - W 270 / aus Messing DIN 50930-6
*** geprüft nach DIN EN 1111

Durchflussdiagramm

Produkt: **KLUDI Thermostat-Regeleinheit Ø 23 mm**

Artikel-Nr.: **7688000-00**

Artikeltext

Thermostat-Regeleinheit Ø 23 mm
für KLUDI Thermostatarmaturen
mit Wachsdehnstoffelement
geprüft nach DIN EN 1111

Oberfläche:
00

Produktabbildung

Standardleistungstext

Steuereinheit, Hersteller Typ KLUDI GmbH & Co KG KLUDI Thermostat- Regeleinheit Art. Nr. 7688000-00, aus Messing, Geräuschverhalten nach DIN EN 4109, mit Wachsdehnstoffelement, nach DIN EN 1111, Durchmesser in mm 23, nach Trinkwasserverordnung, max. Betriebstemperatur 90 ° C, max. Prüfdruck 25 bar, max. Betriebsdruck 10 bar / jedoch muss bei Betriebsdrücken über 5 bar ein Druckminderer zur Einhaltung der Geräuschwerte nach DIN 4109 vorgeschaltet werden, zur Energieeinsparung max. Warmwasserzulauftemperatur 65 °C empfohlen, empfohlenener Betriebsdruck 3 - 5 bar, DIN EN 1111, Prüfung durch KLUDI GmbH mit 50 000 Zyklen nach DIN EN 1111,

Maßzeichnung

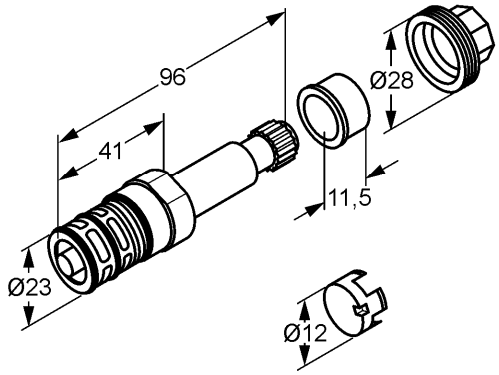

Tabelle

T 1	T 2	T 3	T 4	T 5	Einh.	K-Nr.	Textergänzung
						21 33	* **

* KLUDI GmbH & Co KG KLUDI Thermostat-Regeleinheit
Art. Nr. 7688000-00
** aus Kunststoff mit KTW-A - W 270 / aus Messing DIN 50930-6
*** geprüft nach DIN EN 1111

Durchflussdiagramm

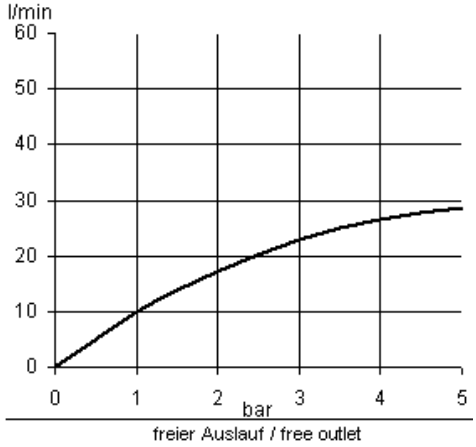

Produkt: **KLUDI Thermostat-Regeleinheit Ø 23 mm**

Artikel-Nr.: **7693100-00**

Artikeltext

Thermostat-Regeleinheit Ø 23 mm
für KLUDI ZIP Thermostatarmatur
mit Wachsdehnstoffelement
geprüft nach DIN EN 1111

Oberfläche:
00

Produktabbildung

Standardleistungstext

Steuereinheit, Hersteller Typ KLUDI GmbH & Co KG KLUDI Thermostat-Regeleinheit Art. Nr. 7693100-00, aus Messing, Geräuschverhalten nach DIN 4109, mit Wachsdehnstoffelement, nach DIN EN 1111, Durchmesser in mm 23, nach Trinkwasserverordnung, max. Betriebstemperatur 90 ° C, max. Prüfdruck 25 bar, max. Betriebsdruck 10 bar / jedoch muss bei Betriebsdrücken über 5 bar ein Druckminderer zur Einhaltung der Geräuschwerte nach DIN 4109 vorgeschaltet werden, zur Energieeinsparung max. Warmwasserzulauftemperatur 65 °C empfohlen, empfohlenener Betriebsdruck 3 - 5 bar, DIN EN 1111, Prüfung durch KLUDI GmbH mit 50 000 Zyklen nach DIN EN 1111,

Maßzeichnung

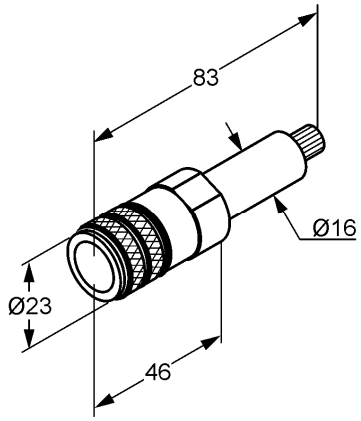

Tabelle

T 1	T 2	T 3	T 4	T 5	Einh.	K-Nr.	Textergänzung
						21 33	* **

* KLUDI GmbH & Co KG KLUDI Thermostatsteuereinheit
Art. Nr. 7693100-00
** aus Kunststoff mit KTW-A - W 270 / aus Messing DIN 50930-6
*** geprüft nach DIN EN 1111

Durchflussdiagramm

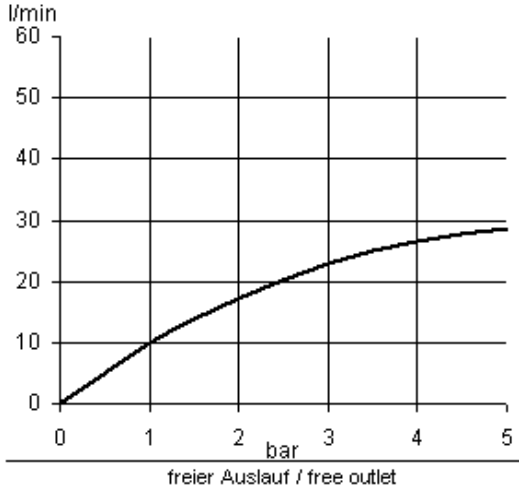

Produkt: **KLUDI Verlängerung**

Artikel-Nr.: **7423305-00**

Artikeltext

Verlängerung
für KLUDI UP-Einheitskörper Art. Nr. 33434
30 mm lang
aus Messing

Oberfläche:
05 chrom

Produktabbildung

Standardleistungstext

Verlängerung, Hersteller Typ KLUDI GmbH & Co KG KLUDI Verlängerung Art. Nr. 7423305-00, DN 15, aus Messing verchromt, 30 mm lang, für UP- Einheitskörper Art. Nr. 33434,

Maßzeichnung

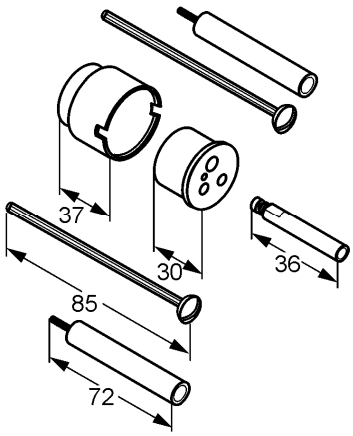

Tabelle

T 1	T 2	T 3	T 4	T 5	Einh.	K-Nr.	Textergänzung
668	01		04	01	- - -	21	*
	02				-	31	***

* KLUDI GmbH & Co KG KLUDI Art. Nr. 7423305-00
** aus Messing, DIN 50930-6 / für UP Einheitskörper Art. Nr. 33434

Produkt: **KLUDI Verlängerung für FLEXX.BOXX EHM**

Artikel-Nr.: **7440005-00**

Artikeltext

Verlängerung für KLUDI FLEXX.BOXX
88077/88075
30 mm lang
entzinkungsarmes Messing DIN 50930-6

Oberfläche:
05 verchromt

Produktabbildung

Standardleistungstext

Verlängerung, Hersteller Typ Kludi GmbH & Co. KG Kludi Verlängerung für KLUDI FLEXX.BOXX Art. Nr. 7440005-00, DN 15, aus entzinkungsbeständigem Messing verchromt, Wandausgleich 30 mm, als Verlängerung zum Unterputz-Einheitskörper DN 20 KLUDI FLEXX.BOXX EHM Art. Nr. 88077 und zur KLUDI FLEXX.BOXX eigensicher Art. Nr. 88075,

Maßzeichnung

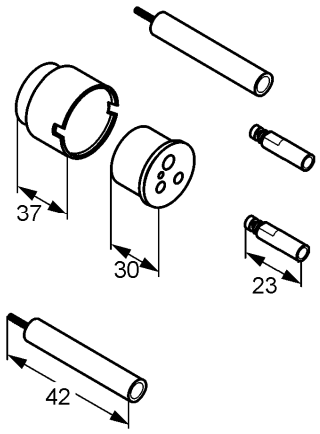

Tabelle

T 1	T 2	T 3	T 4	T 5	Einh.	K-Nr.	Textergänzung
668	01		04	01	- - - -	21 31	* ***

* KLUDI GmbH & Co. KG KLUDI Verlängerung für FLEXX.BOXX 88077/88075
Art. Nr. 7440005-00
** aus entzinkungsbeständigem Messing,DIN 50930-6
*** für Unterputz-Einheitskörper DN 20 KLUDI FLEXX.BOXX Art. Nr. 88077/88075

Produkt: **KLUDI Spülset für FLEXX.BOXX Einhandmischer**

Artikel-Nr.: **7440400-00**

Artikeltext

Spülset für Einhandmischer FLEXX.BOXX 88077/88075
und Unterputz-Einheitskörper 33434
für Spülvorgang nach DIN 1988

Produktabbildung

Standardleistungstext

Spülset für Einhandmischer, Hersteller Typ KLUDI GmbH & Co. KG KLUDI Spülset für FLEXX.BOXX 88077 + FLEXX.BOXX 88075 + Unterputz-Einheitskörper 33434 Art. Nr. 7440400-00, aus Messing, für Unterputz-Einheitskörper DN 20 FLEXX.BOXX Art. Nr. 88077 / 88075 und Unterputz-Einheitskörper 33434 Art. Nr. 7440400-00, zum Spülvorgang des Rohrleitungssystems nach DIN 1988, TW - Kalt und TW- Warm können je einzeln über den Mischwasserabgang des Spüleinsatzes gespült werden, PN 10,

Maßzeichnung

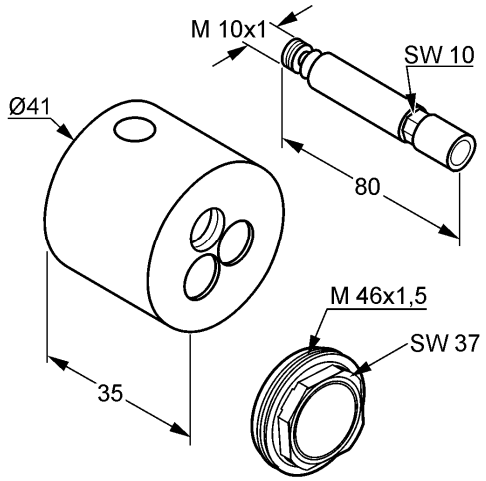

Tabelle

T 1	T 2	T 3	T 4	T 5	Einh.	K-Nr.	Textergänzung
732	1 8	6			- - - -	21 23	* **

* KLUDI GmbH & Co. KG KLUDI Spülset für Einhandmischer FLEXX.BOXX 88077 + 88075 + Unterputz-Einheitskörper 33434 Art. Nr. 7440400-00
** aus Messing, für Unterputz-Einheitskörper DN 20 FLEXX.BOXX Art. Nr. 88077 + 88075 Unterputz-Einheitskörper 33434 Art. Nr. 7440400-00

Produkt: **KLUDI Adapter für vertauschte Wasserwege für KLUDI FLEXX.BOXX 88077 / 88075**

Artikel-Nr.: **7458000-00**

Artikeltext

Adapter für vertauschte Wasserwege
für KLUDI FLEXX.BOXX EHM 88077 / 88075
(Kalt- und Warmwasserzulauf vertauscht)
entzinkungsarmes Messing
sichtbare Teile verchromt

Oberfläche:
00

Produktabbildung

Standardleistungstext

Adapter, Hersteller Typ Kludi GmbH & Co. KG Kludi Adapter für vertauschte Wasserwege für FLEXX.BOXX EHM Art. Nr. 7458000-00, entzinkungsarmes Messing, für Unterputz-Einheitskörper EHM DN 20 FLEXX.BOXX EHM Art. Nr. 88077 / 88075, für vertauschte Wasserwege (Kalt- und Warmwasserzulauf vertauscht), mit 2 Stück Abdeckhülsen: L = 84 mm nur für KLUDI MX Feinbau-Sets Art. Nr. 335350562 / 337160562, L = 83,5 mm für Feinbau-Sets: JOOP!, KLUDI AMPHORA, KLUDI NEW WAVES, KLUDI KIDÓ, KLUDI O-CEAN, KLUDI OBJETKA MIX NEW, KLUDI ZENTA, KLUDI BOZZ,

Maßzeichnung

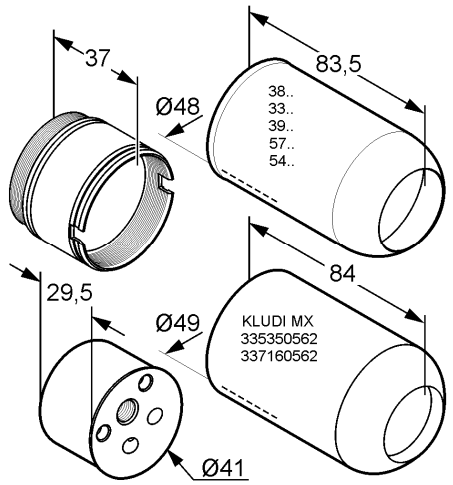

Tabelle

T 1	T 2	T 3	T 4	T 5	Einh.	K-Nr.	Textergänzung
732	1 8	6			- - - -	21 23	* **

* Kludi GmbH & Co. KG Adapter für vertauschte Wasserwege für FLEXX.BOXX EHM 88077 / 88075 Art. Nr. 7458000-00
** entzinkungsarmes Messing, für Unterputz-Einheitskörper EHM DN 20 FLEXX.BOXX EHM Art. Nr. 88077

Produkt: **KLUDI Verlängerung**

Artikel-Nr.: **7598005-00**

Artikeltext

Verlängerung
für Unterputz-Wannenfüll- und
Brause-Einhandmischer 38624 / 38625
30 mm lang

Oberfläche:
05 chrom

Produktabbildung

Maßzeichnung

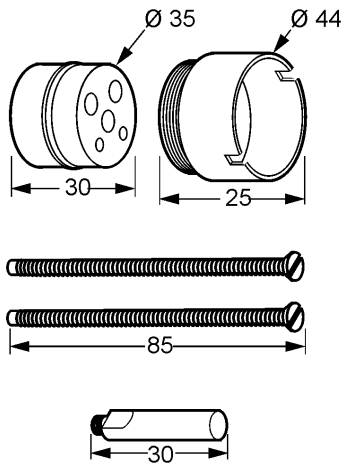

Produkt: **KLUDI Unterputz-Montageset**

Artikel-Nr.: **7642400-00**

Artikeltext

Unterputz-Montageset
für Vorwandinstallation
zum UP-Einheitskörper EHM 33434

Oberfläche:
00

Produktabbildung

Standardleistungstext

Unterputz-Montageset, Hersteller Typ KLUDI GmbH & Co KG KLUDI Unterputz-Montageset für Vorwandinstallation Art. Nr. 7642400-00, Ausführung wie folgt: Unterputz-Montageset zum Wandeinbaukörper Art. Nr.: 33434, aus Kunststoff zum Anschrauben, als Montageaufnahme für Armaturenkörper, mit Befestigungssatz (4 Schrauben a Länge in mm 84 / 4 Schrauben a Länge in mm 53,5), mit 12 St. Wandausgleichshülsen a 12 mm,

Maßzeichnung I

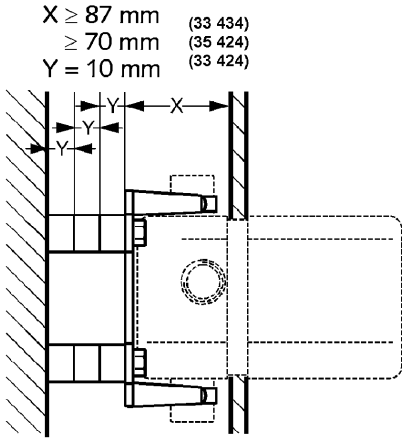

Tabelle

T 1	T 2	T 3	T 4	T 5	Einh.	K-Nr.	Textergänzung
719	1	1		8		21 51	* **

* KLUDI GmbH & Co KG KLUDI Unterputz-Montageset für Vorwandinstallation Art. Nr. 7642400-00
** aus Kunststoff

Maßzeichnung II

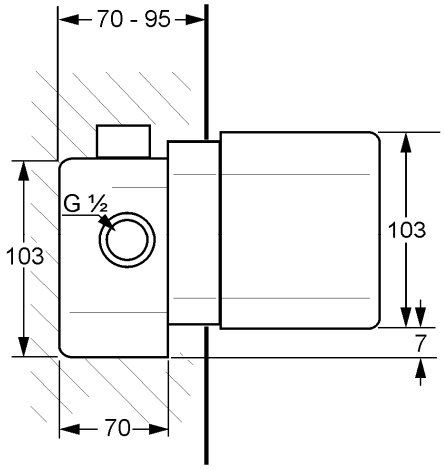

Produkt: **KLUDI Spülset für KLUDI FLEXX.BOXX THM 88066**

Artikel-Nr.: **7455300-00**

Artikeltext

Spülset für KLUDI FLEXX.BOXX THM 88066
für Spülvorgang nach DIN 1988

Produktabbildung

Standardleistungstext

Spülset, Hersteller Typ KLUDI GmbH & Co. KG KLUDI Spülset für KLUDI FLEXX.BOXX 88066 Art. Nr. 7455300-00, aus Messing, für Unterputz-Einheitskörper THM DN 20 KLUDI FLEXX.BOXX THM Art. Nr. 88066, für Spülvorgang des Rohrleitungssystems nach DIN 1988,

Maßzeichnung

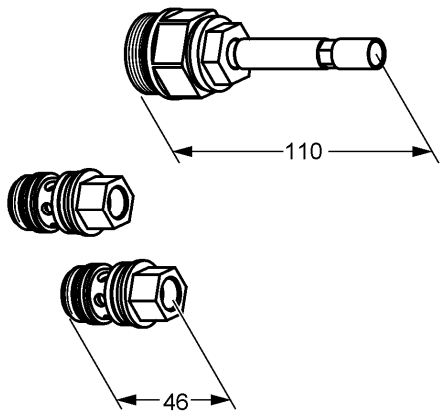

Tabelle

T 1	T 2	T 3	T 4	T 5	Einh.	K-Nr.	Textergänzung
732	1 8	6			- - - -	21 23	* ***

* KLUDI GmbH & Co. KG KLUDI Spülset für FLEXX.BOXX 88066
Art. Nr. 7455300-00
** aus Messing, für Unterputz-Einheitskörper THM DN 20 KLUDI
FLEXX.BOXX THM Art. Nr. 88066

Produkt: **KLUDI Verlängerung für KLUDI FLEXX.BOXX THM 88066**

Artikel-Nr.: **7456000-00**

Artikeltext

Verlängerung für KLUDI FLEXX.BOXX THM 88066
30 mm lang
entzinkungsarmes Messing

Produktabbildung

Standardleistungstext

Verlängerung, Hersteller Typ KLUDI GmbH & Co KG KLUDI Verlängerung für KLUDI FLEXX.BOXX THM DN 20 88066 Art. Nr. 7456000-00, entzinkungsarmes Messing, Wandausgleich 30 mm, für Unterputz-Einheitskörper THM DN 20 KLUDI FLEXX.BOXX THM Art. Nr. 88066,

Maßzeichnung

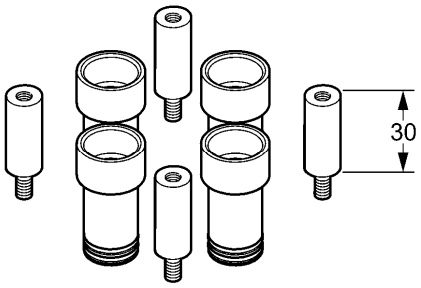

Tabelle

T 1	T 2	T 3	T 4	T 5	Einh.	K-Nr.	Textergänzung
668	01		04	01	- - -	21	*
	02				-	31	**

* KLUDI GmbH & Co KG KLUDI Verlängerung für KLUDI FLEXX.BOXX THM 88066 Art. Nr. 7456000-00
** entzinkungsarmes Messing, für Unterputz-Einheitskörper DN 20 KLUDI FLEXX.BOXX THM Art. Nr. 88066

Produkt: **KLUDI Adapter für vertauschte Wasserwege für KLUDI FLEXX.BOXX THM 88066**

Artikel-Nr.: **7457000-00**

Artikeltext

Adapter für vertauschte Wasserwege für
KLUDI FLEXX.BOXX THM 88066
(Kalt- und Warmwasserzulauf vertauscht)
für KLUDI FLEXX.BOXX Thermostat 88066
entzinkungsarmes Messing

Produktabbildung

Standardleistungstext

Adapter, Hersteller Typ KLUDI GmbH & Co. KG KLUDI Adapter für vertauschte Wasserwege für KLUDI FLEXX.BOXX 88066 Art. Nr. 7457000-00, entzinkungsarmes Messing, für Unterputz-Einheitskörper THM DN 20 KLUDI FLEXX.BOXX Art. Nr. 88066, für vertauschte Wasserwege (Kalt- und Warmwasserzulauf vertauscht),

Maßzeichnung

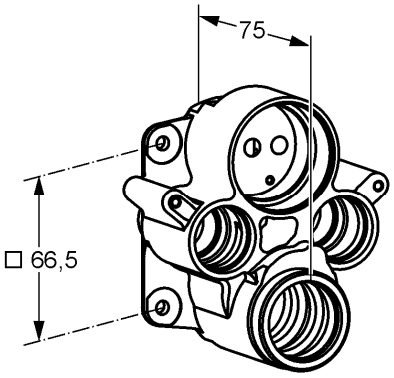

Tabelle

T 1	T 2	T 3	T 4	T 5	Einh.	K-Nr.	Textergänzung
732	1 8	6			- - - -	21 23	* **

* KLUDI GmbH & Co. KG KLUDI Adapter für vertauschte Wasserwege für KLUDI FLEXX.BOXX THM 88066 Art. Nr. 7457000-00
** entzinkungsarmes Messing, für Unterputz-Einheitskörper THM DN 20 KLUDI FLEXX.BOXX Art. Nr. 88066

Produkt: **KLUDI Verlängerung**

Artikel-Nr.: **7572705-00**

Artikeltext

Verlängerung
für Thermostat-Unterputzarmatur ohne
Absperrventil 35093
30 mm lang

Oberfläche:
05 chrom

Produktabbildung

Maßzeichnung

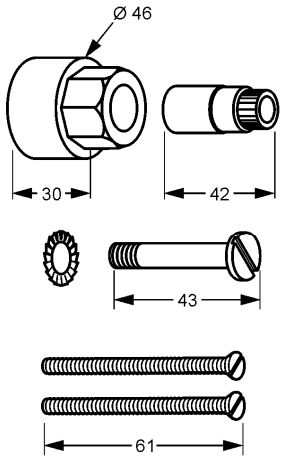

Produkt: **KLUDI Verlängerung**

Artikel-Nr.: **75730 .. -00**

Artikeltext

Verlängerung
für Thermostat-Unterputzarmatur
ohne Absperrventil 35158
30 mm lang

Oberfläche:
05 chrom
45 messing

Produktabbildung

Standardleistungstext

Verlängerung, Hersteller Typ KLUDI GmbH & Co KG KLUDI Verlängerung für Thermostat-Unterputzarmatur Art. Nr. 7573005-00, aus Messing verchromt, 30 mm lang, für Unterputz-Thermostatarmatur Art. Nr. 35158 ohne Absperrventil,

Maßzeichnung I

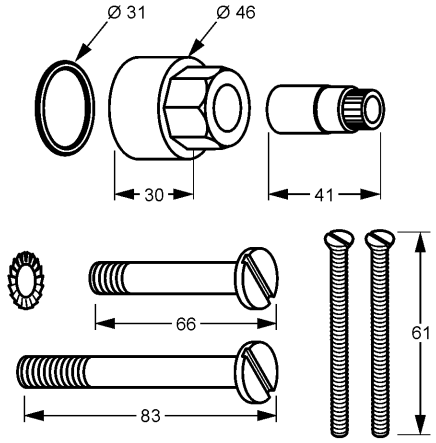

Tabelle

T 1	T 2	T 3	T 4	T 5	Einh.	K-Nr.	Textergänzung
668	01		04	01	- - -	21	*
	02				-	31	***

* KLUDI GmbH & Co KG KLUDI Verlängerung für Thermostat-Unterputzarmatur Art. Nr. 7573005-00
** aus Messing, für Thermostatarmatur Art. Nr. 35158

Maßzeichnung II

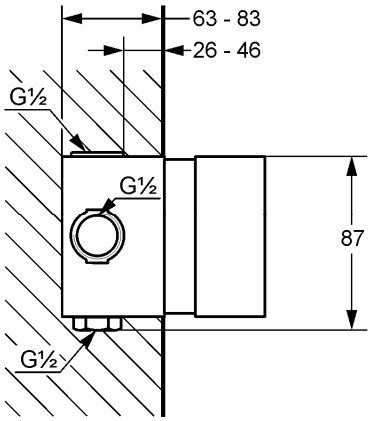

Produkt: **KLUDI Verlängerung**

Artikel-Nr.: **75731 .. -00**

Artikeltext

Verlängerung
für Thermostat-Unterputzarmatur
mit Absperrventil 35156
30 mm lang

Oberfläche:
05 chrom
45 messing

Produktabbildung

Standardleistungstext

Verlängerung, Hersteller Typ KLUDI GmbH & Co KG KLUDI Verlängerung für Thermostat-Unterputzarmatur Art. Nr. 7573105-00, aus Messing verchromt, 30 mm lang, für Unterputz-Thermostatarmatur Art. Nr. 35156 mit Absperrventil,

Maßzeichnung

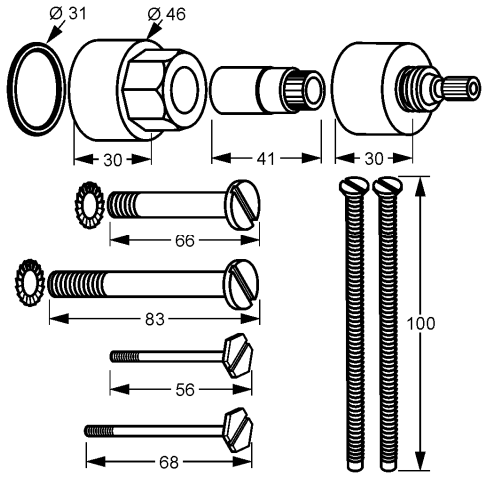

Tabelle

T 1	T 2	T 3	T 4	T 5	Einh.	K-Nr.	Textergänzung
668	01		04	01	- - -	21	*
	02				-	31	***

* KLUDI GmbH & Co KG KLUDI Verlängerung für Thermostat-Unterputzarmatur Art. Nr. 7573105-00
** aus Messing, für Unterputz-Thermostatarmatur Art. Nr. 35156

Maßzeichnung II

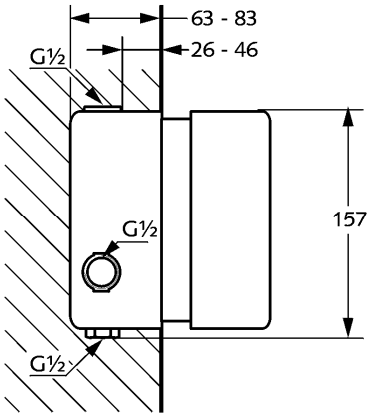

Produkt: **KLUDI Verlängerung**

Artikel-Nr.: **7698705-00**

Artikeltext

Verlängerung
für Thermostat-Unterputzarmatur KLUDI NEW WAVES
577190530 ohne Absperrventil
für Unterputz-Körper 35093/35158
30 mm lang

Oberfläche:
05 chrom

Produktabbildung

Standardleistungstext

Verlängerung, Hersteller Typ KLUDI GmbH & Co KG KLUDI Verlängerung Art. Nr. 7698705-00, DN 15, aus Messing verchromt, 30 mm lang, für Unterputz-Thermostatkörper Art. Nr.: 35093 / 35158 in Verbindung mit KLUDI NEW WAVES Feinbau-Set Art. Nr. 577190530,

Maßzeichnung

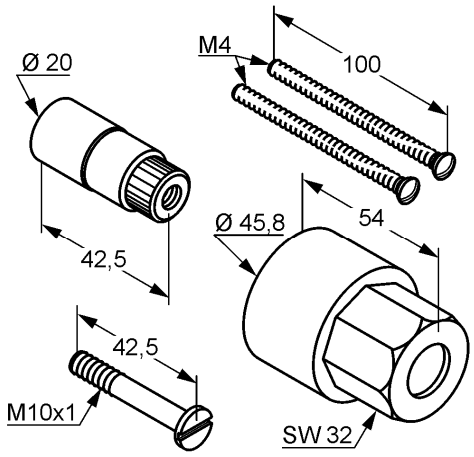

Tabelle

T 1	T 2	T 3	T 4	T 5	Einh.	K-Nr.	Textergänzung
668	01		04	01	- - -	21	*
	02				-	31	***

* KLUDI GmbH & Co KG KLUDI Verlängerung Art. Nr. 7698705-00
** aus Messing, für Unterputz-Thermostatkörper Art. Nr.: 35093 / 35158

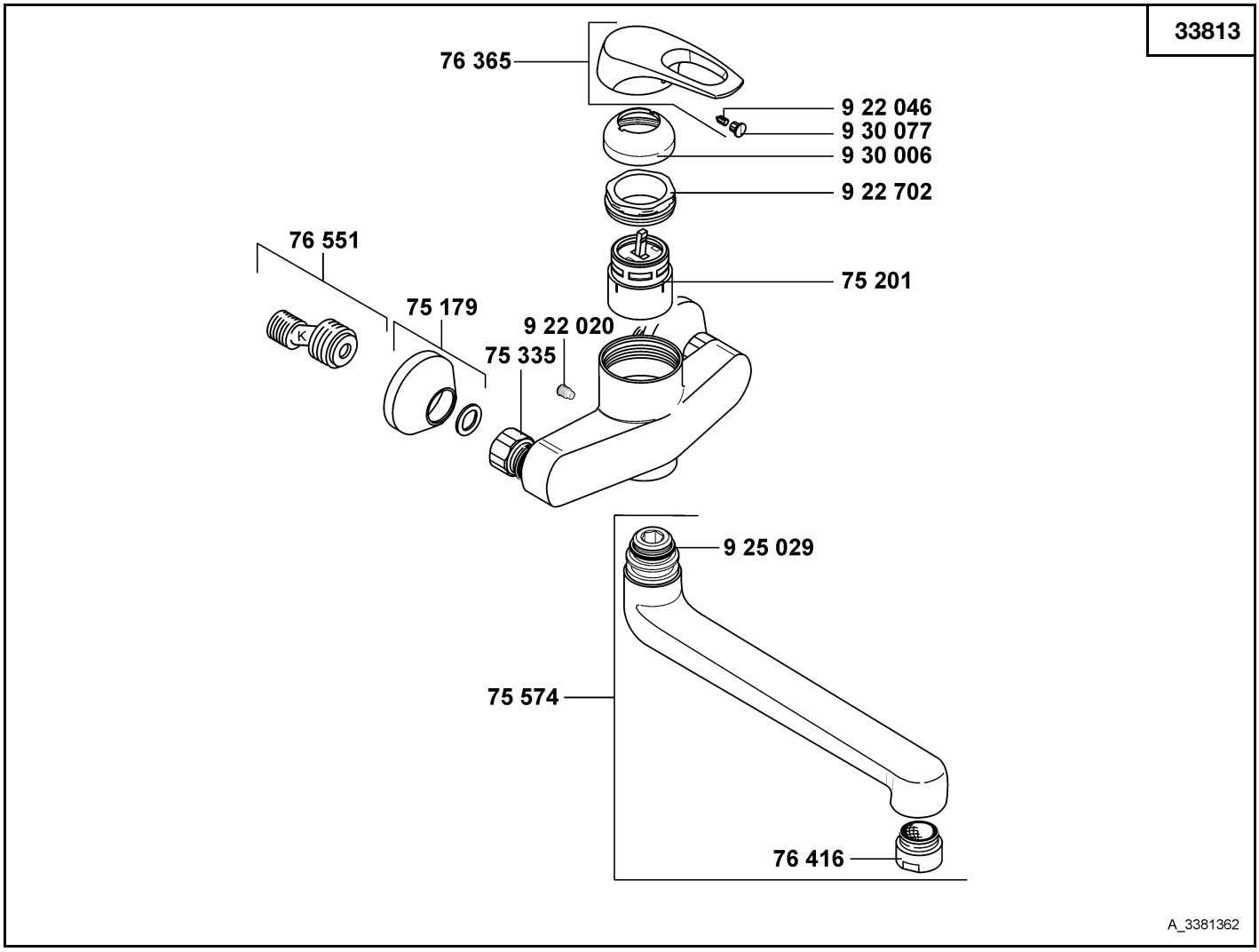

33813	Spültisch-Wand-Einhandmischer DN 15	single lever wall sink mixer DN 15	ééngreeps wandgootsteenmengkraan 1/2"
75 179	Rosette	wall flange	rozet
75 201	Kartusche	cartridge	cartouche
75 335	Wandarmaturanschluss	wall-fitting connection	wandmengkraan aansluiting
75 574	Gussauslauf KLUDI MIX	casted spout KLUDI MIX	gegoten uitloop KLUDI MIX
76 365	Hebel, KLUDI MIX, Bad	lever for KLUDI MIX, bathroom	greep voor KLUDI MIX, bad
76 416	Cascade-Strahlregler M 24 x 1/A	Cascade-flow straightener M 24 x 1/A	cascade straalbreker M 24 x 1/A
76 551	S-Anschluss mit Schalldämpfer	S-connection with sound absorber	S-koppeling met geluiddemper
922 020	Auslaufbefestigungsschraube	fastening screw for spout	bev. schroef voor uitloop
922 046	Gewindestift	threading lathe	inbus schroef
922 702	Spannschraube	screw	spanschroef
925 029	O-Ring	O-ring	o-ring
930 006	Abdeckkappe	cover cap	afdekkap
930 077	Markierungsstopfen	red/blue insert	markeringsstop

KLUDI MIX

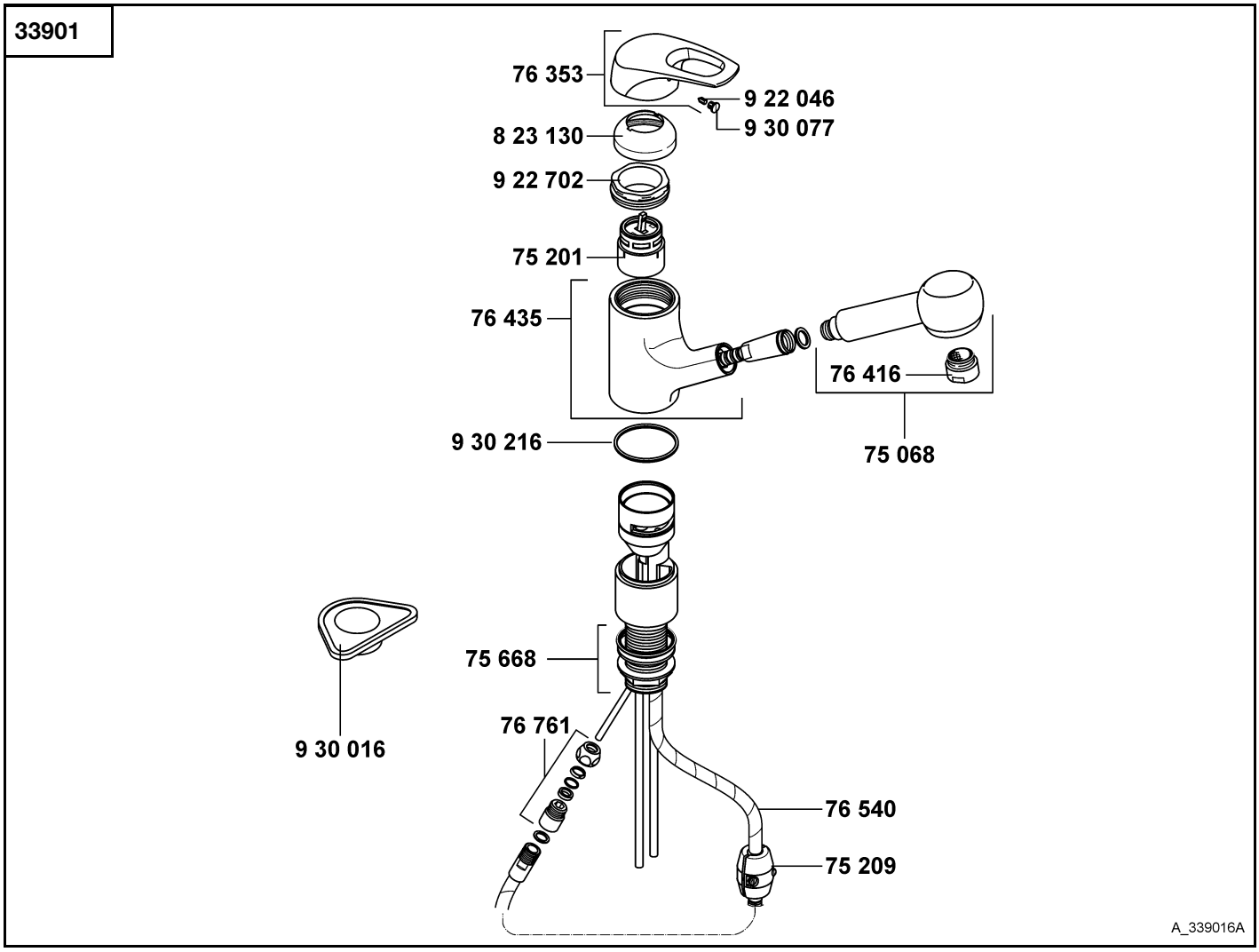

33901	01/02 →	Spültisch-Einhandmischer DN 8	single lever sink mixer DN 8	ééngreeps gootsteenmengkraan
	75 068	Handbrause KLUDI MIX/KLUDI SWINGLINE	handshower KLUDI MIX/KLUDI SWINGLINE	handdouche KLUDI MIX/KLUDI SWINGLINE
	75 201	Kartusche	cartridge	cartouche
	75 209	Bleigewicht	leaded weight	gewichtje
	75 668	Befestigungssatz	assembling set	bevestigingsset
	76 353	Hebel, KLUDI MIX, Küche	lever for KLUDI MIX, kitchen	greep voor KLUDI MIX, keuken
	76 416	Cascade-Strahlregler M 24 x 1/A	Cascade-flow straightener M 24 x 1/A	cascade straalbreker M 24 x 1/A
	76 435	Brausehalter KLUDI MIX	shower holder KLUDI MIX	douchehouder KLUDI MIX
	76 540	Brauseschlauch, Küchenarmaturen	shower hose for sink mixers	doucheslang voor keukenmengkranen
	76 761	Quetschverschraubung	compression joint	klemkoppeling
	823 130	Abdeckkappe	cover cap	afdekkap
	922 046	Gewindestift	threading lathe	inbus schroef
	922 702	Spannschraube	screw	spanschroef
	930 016	Montageplatte	installation aid	montageplaat
	930 077	Markierungsstopfen	red/blue insert	markeringsstop
	930 216	Gleitring	slide ring	glijring

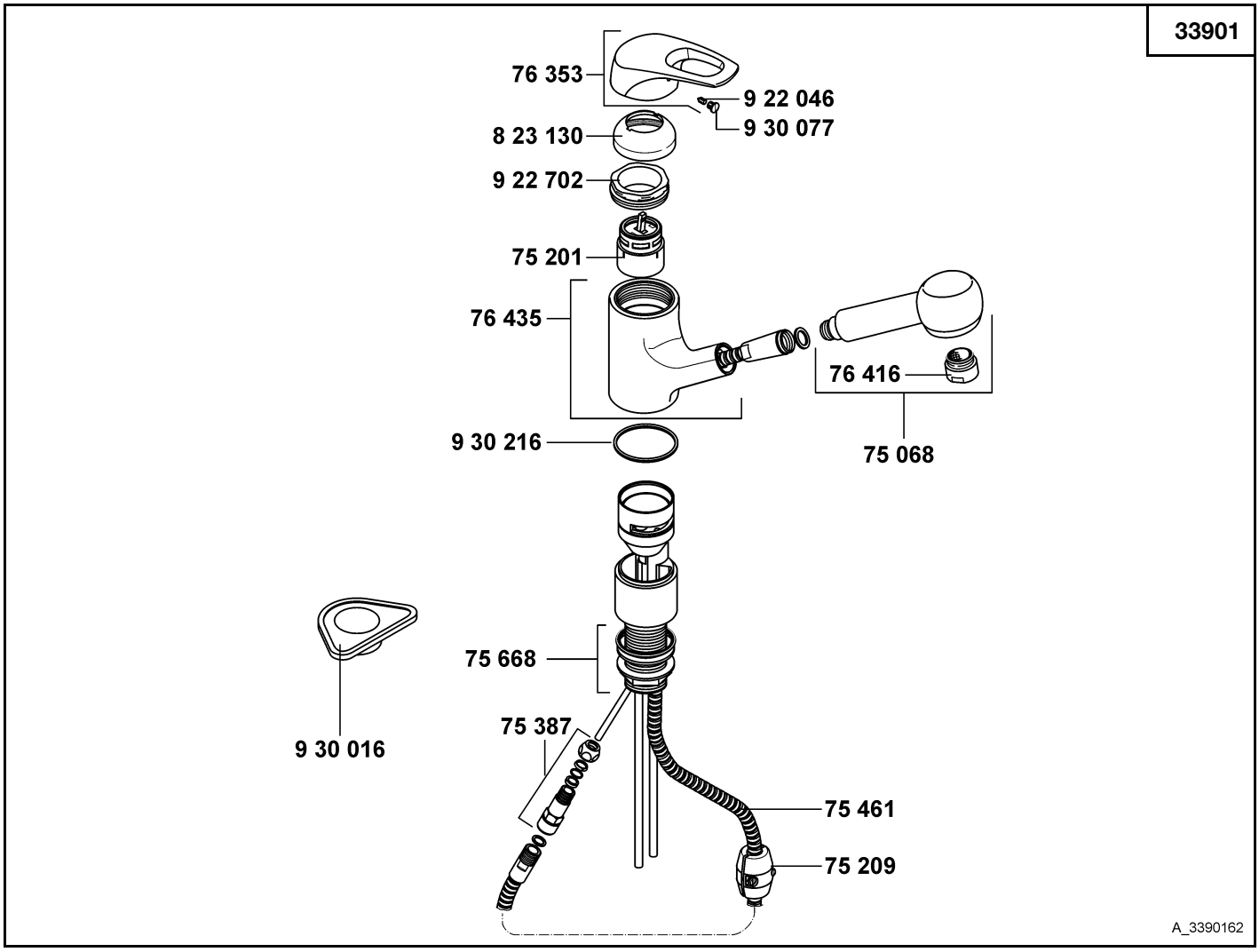

33901	→ 12/01	Spültisch-Einhandmischer DN 8	single lever sink mixer DN 8	éengreeps gootsteenmengkraan
	75 068	Handbrause KLUDI MIX/KLUDI SWINGLINE	handshower KLUDI MIX/KLUDI SWINGLINE	handdouche KLUDI MIX/KLUDI SWINGLINE
	75 201	Kartusche	cartridge	cartouche
	75 209	Bleigewicht	leaded weight	gewichtje
	75 387	Quetschverschraubung	compression joint	klemkoppeling
	75 461	Brauseschlauch, Küchenarmaturen	shower hose for sink mixers	doucheslang voor keukenmengkranen
	75 668	Befestigungssatz	assembling set	bevestigingsset
	76 353	Hebel, KLUDI MIX, Küche	lever for KLUDI MIX, kitchen	greep voor KLUDI MIX, keuken
	76 416	Cascade-Strahlregler M 24 x 1/A	Cascade-flow straightener M 24 x 1/A	cascade straalbreker M 24 x 1/A
	76 435	Brausehalter KLUDI MIX	shower holder KLUDI MIX	douchehouder KLUDI MIX
	823 130	Abdeckkappe	cover cap	afdekkap
	922 046	Gewindestift	threading lathe	inbus schroef
	922 702	Spannschraube	screw	spanschroef
	930 016	Montageplatte	installation aid	montageplaat
	930 077	Markierungsstopfen	red/blue insert	markeringsstop
	930 216	Gleitring	slide ring	glijring

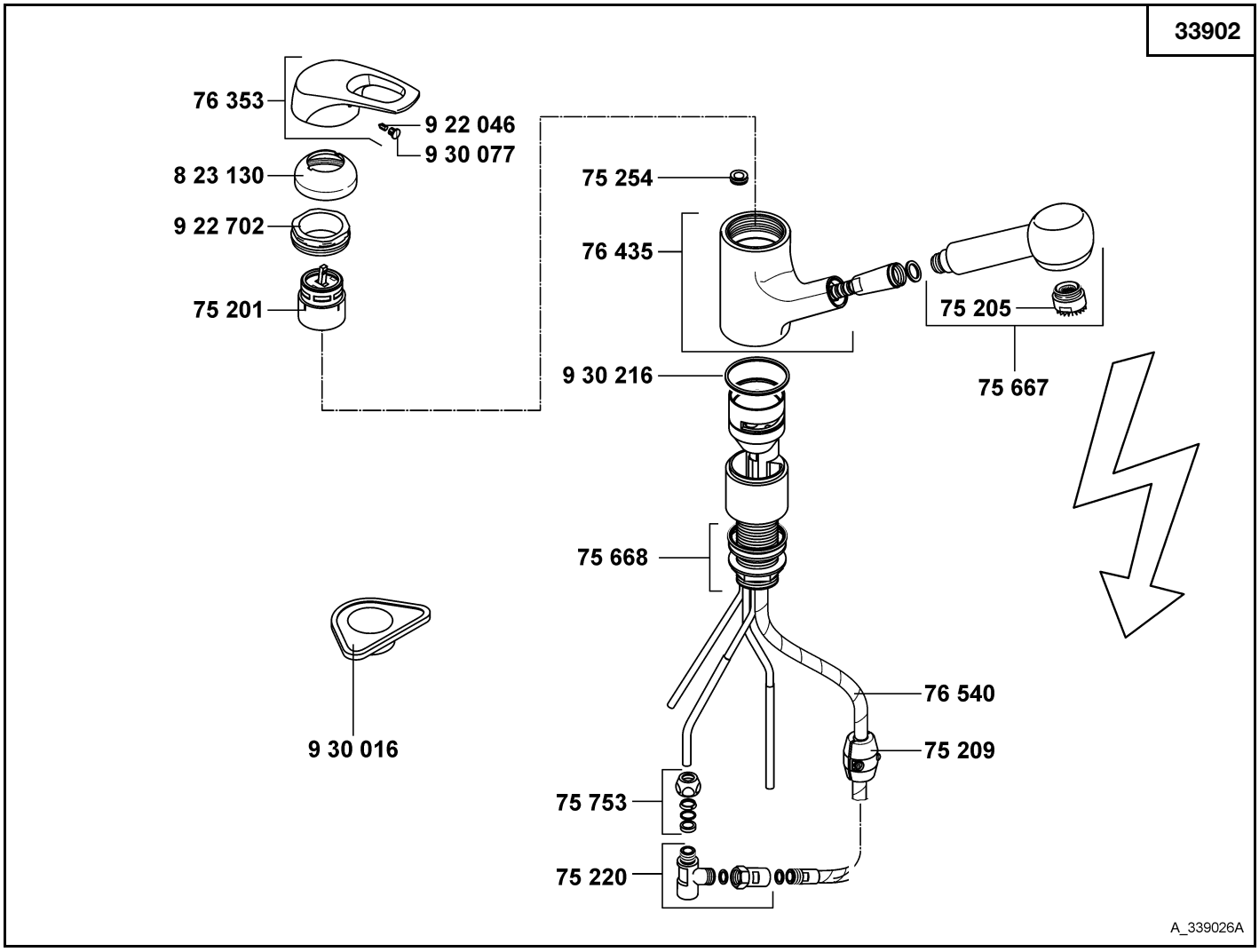

33902	01/02 →	Spültisch-Einhandmischer DN 8	single lever sink mixer DN 8	éengreeps gootsteenmengkraan
	75 201	Kartusche	cartridge	cartouche
	75 205	Strahlregler M 24 x 1	flow straightener M 24 x 1	straalbreker M 24 x 1
	75 209	Bleigewicht	leaded weight	gewichtje
	75 220	T-Stück	T-piece	T-stuk
	75 254	Durchflussbegrenzer	flow restrictor	doorstroombegrenzer
	75 667	Handbrause KLUDI MIX/KLUDI SWINGLINE ND	handshower KLUDI MIX/KLUDI SWINGLINE ND	handdouche KLUDI MIX/KLUDI SWINGLINE LD
	75 668	Befestigungssatz	assembling set	bevestigingsset
	75 753	Quetschverschraubung	compression joint	klemkoppeling
	76 353	Hebel, KLUDI MIX, Küche	lever for KLUDI MIX, kitchen	greep voor KLUDI MIX, keuken
	76 435	Brausehalter KLUDI MIX	shower holder KLUDI MIX	douchehouder KLUDI MIX
	76 540	Brauseschlauch, Küchenarmaturen	shower hose for sink mixers	doucheslang voor keukenmengkranen
	823 130	Abdeckkappe	cover cap	afdekkap
	922 046	Gewindestift	threading lathe	inbus schroef
	922 702	Spannschraube	screw	spanschroef
	930 016	Montageplatte	installation aid	montageplaat
	930 077	Markierungsstopfen	red/blue insert	markeringsstop
	930 216	Gleitring	slide ring	glijring

KLUDI MIX

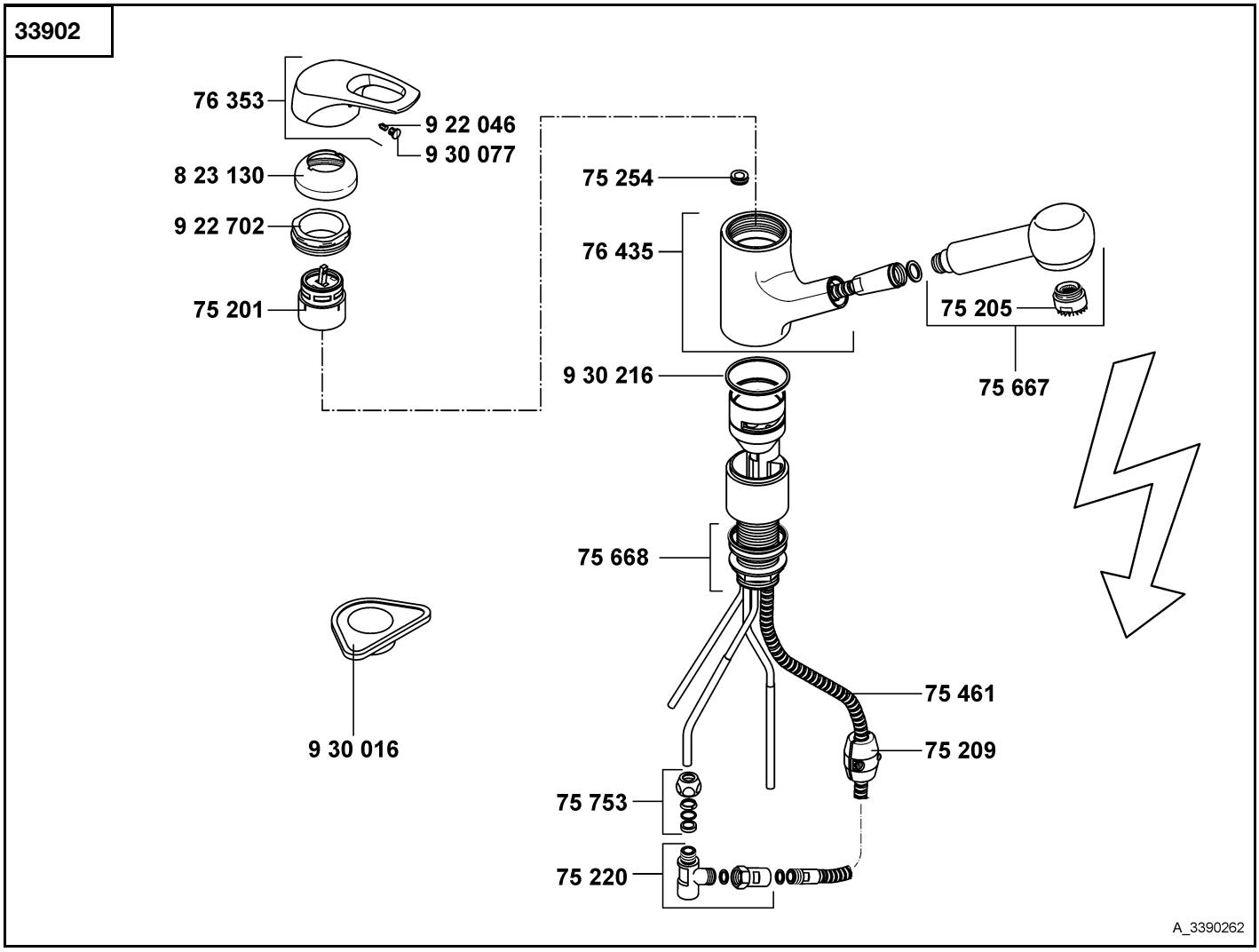

33902 → 12/01	Spültisch-Einhandmischer DN 8	single lever sink mixer DN 8	ééngreeps gootsteenmengkraan
75 201	Kartusche	cartridge	cartouche
75 205	Strahlregler M 24 x 1	flow straightener M 24 x 1	straalbreker M 24 x 1
75 209	Bleigewicht	leaded weight	gewichtje
75 220	T-Stück	T-piece	T-stuk
75 254	Durchflussbegrenzer	flow restrictor	doorstroombegrenzer
75 461	Brauseschlauch, Küchenarmaturen	shower hose for sink mixers	doucheslang voor keukenmengkranen
75 667	Handbrause KLUDI MIX/KLUDI SWINGLINE ND	handshower KLUDI MIX/KLUDI SWINGLINE ND	handdouche KLUDI MIX/KLUDI SWINGLINE LD
75 668	Befestigungssatz	assembling set	bevestigingsset
75 753	Quetschverschraubung	compression joint	klemkoppeling
76 353	Hebel, KLUDI MIX, Küche	lever for KLUDI MIX, kitchen	greep voor KLUDI MIX, keuken
76 435	Brausehalter KLUDI MIX	shower holder KLUDI MIX	douchehouder KLUDI MIX
823 130	Abdeckkappe	cover cap	afdekkap
922 046	Gewindestift	threading lathe	inbus schroef
922 702	Spannschraube	screw	spanschroef
930 016	Montageplatte	installation aid	montageplaat
930 077	Markierungsstopfen	red/blue insert	markeringsstop
930 216	Gleitring	slide ring	glijring

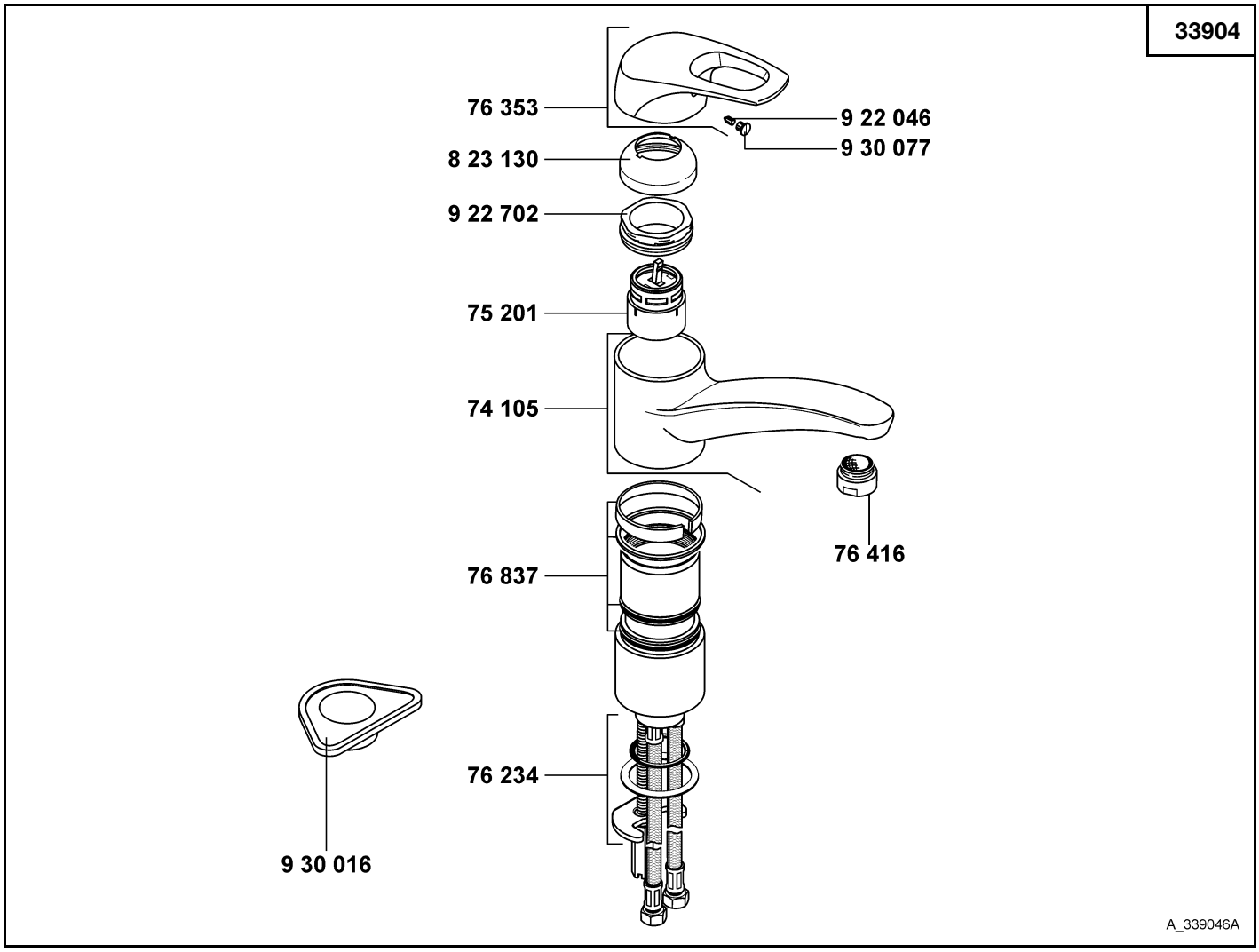

33904	01/03 →	Spültisch-Einhandmischer DN 10	single lever sink mixer DN 10	éengreeps gootsteenmengkraan 3/8"
	74 105	Gussauslauf KLUDI MIX	casted spout KLUDI MIX	gegoten uitloop KLUDI MIX
	75 201	Kartusche	cartridge	cartouche
	76 234	Befestigungssatz	assembling set	bevestigingsset
	76 353	Hebel, KLUDI MIX, Küche	lever for KLUDI MIX, kitchen	greep voor KLUDI MIX, keuken
	76 416	Cascade-Strahlregler M 24 x 1/A	Cascade-flow straightener M 24 x 1/A	cascade straalbreker M 24 x 1/A
	76 837	Dichtungssatz	sealing set	set dichtingen
	823 130	Abdeckkappe	cover cap	afdekkap
	922 046	Gewindestift	threading lathe	inbus schroef
	922 702	Spannschraube	screw	spanschroef
	930 016	Montageplatte	installation aid	montageplaat
	930 077	Markierungsstopfen	red/blue insert	markeringsstop

KLUDI MIX

33904

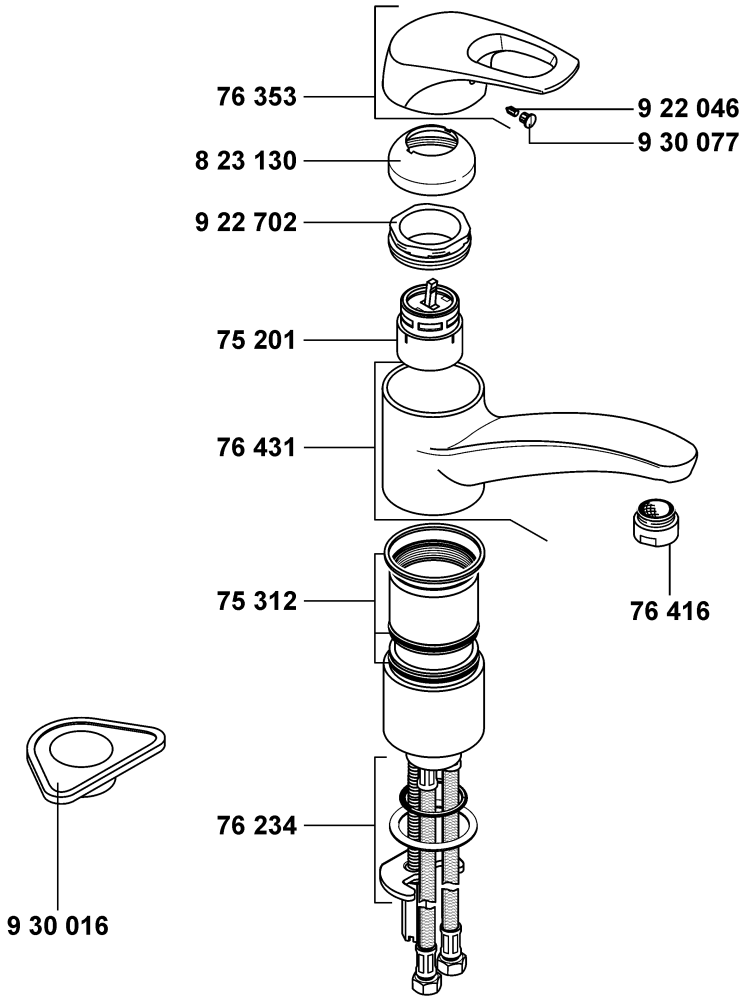

A_3390462

33904 → 12/02	Spültisch-Einhandmischer DN 10	single lever sink mixer DN 10	ééngreeps gootsteenmengkraan 3/8"
75 201	Kartusche	cartridge	cartouche
75 312	Dichtungssatz	sealing set	set dichtingen
76 234	Befestigungssatz	assembling set	bevestigingsset
76 353	Hebel, KLUDI MIX, Küche	lever for KLUDI MIX, kitchen	greep voor KLUDI MIX, keuken
76 416	Cascade-Strahlregler M 24 x 1/A	Cascade-flow straightener M 24 x 1/A	cascade straalbreker M 24 x 1/A
76 431	Gussauslauf KLUDI MIX	casted spout KLUDI MIX	gegoten uitloop KLUDI MIX
823 130	Abdeckkappe	cover cap	afdekkap
922 046	Gewindestift	threading lathe	inbus schroef
922 702	Spannschraube	screw	spanschroef
930 016	Montageplatte	installation aid	montageplaat
930 077	Markierungsstopfen	red/blue insert	markeringsstop

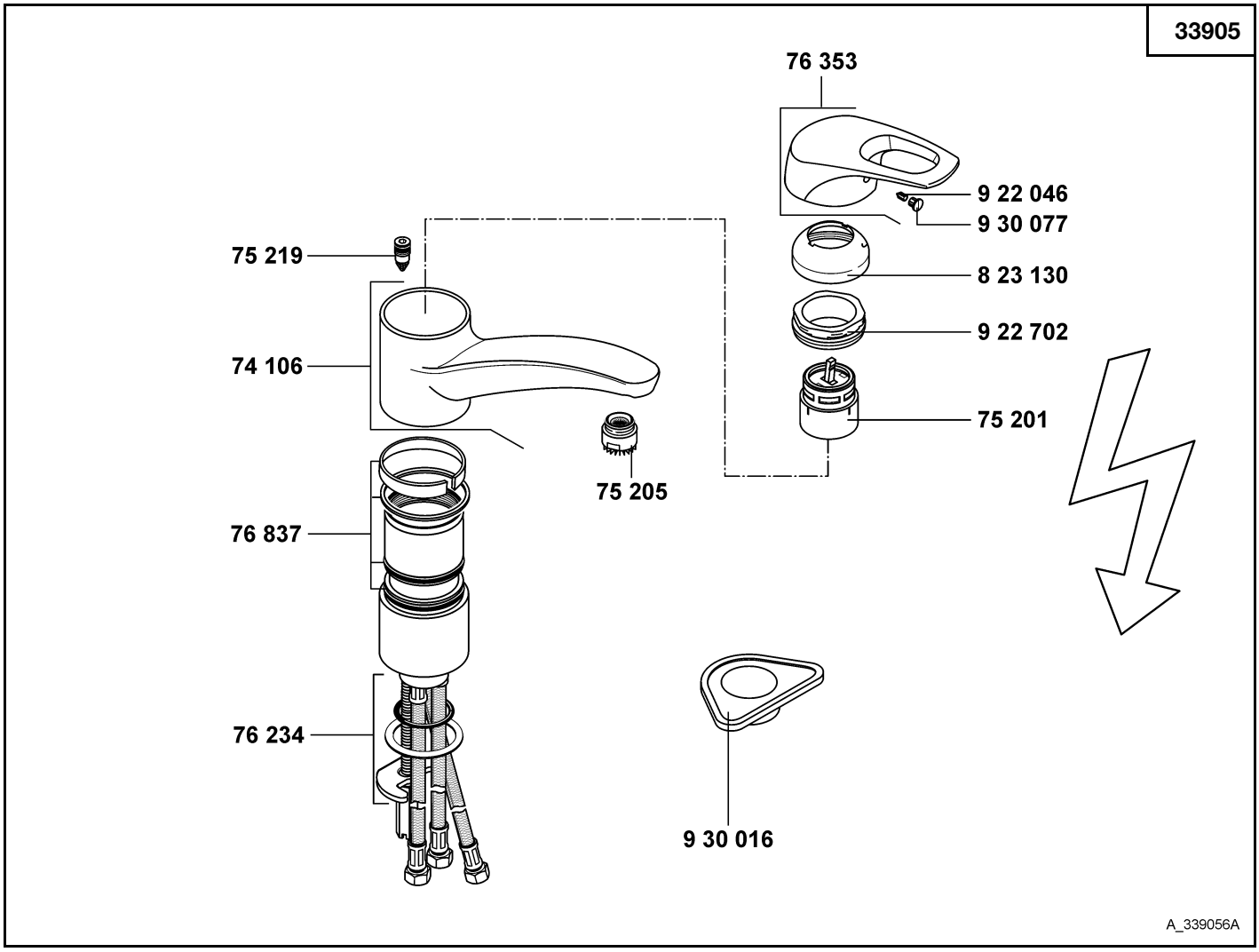

33905	01/03 →	Spültisch-Einhandmischer DN 10	single lever sink mixer DN 10	ééngreeps gootsteenmengkraan 3/8"
	74 106	Gussauslauf KLUDI MIX ND	casted spout KLUDI MIX ND	gegoten uitloop KLUDI MIX LD
	75 201	Kartusche	cartridge	cartouche
	75 205	Strahlregler M 24 x 1	flow straightener M 24 x 1	straalbreker M 24 x 1
	75 219	Durchflussbegrenzer	flow restrictor	doorstroombegrenzer
	76 234	Befestigungssatz	assembling set	bevestigingsset
	76 353	Hebel, KLUDI MIX, Küche	lever for KLUDI MIX, kitchen	greep voor KLUDI MIX, keuken
	76 837	Dichtungssatz	sealing set	set dichtingen
	823 130	Abdeckkappe	cover cap	afdekkap
	922 046	Gewindestift	threading lathe	inbus schroef
	922 702	Spannschraube	screw	spanschroef
	930 016	Montageplatte	installation aid	montageplaat
	930 077	Markierungsstopfen	red/blue insert	markeringsstop

KLUDI MIX

33905

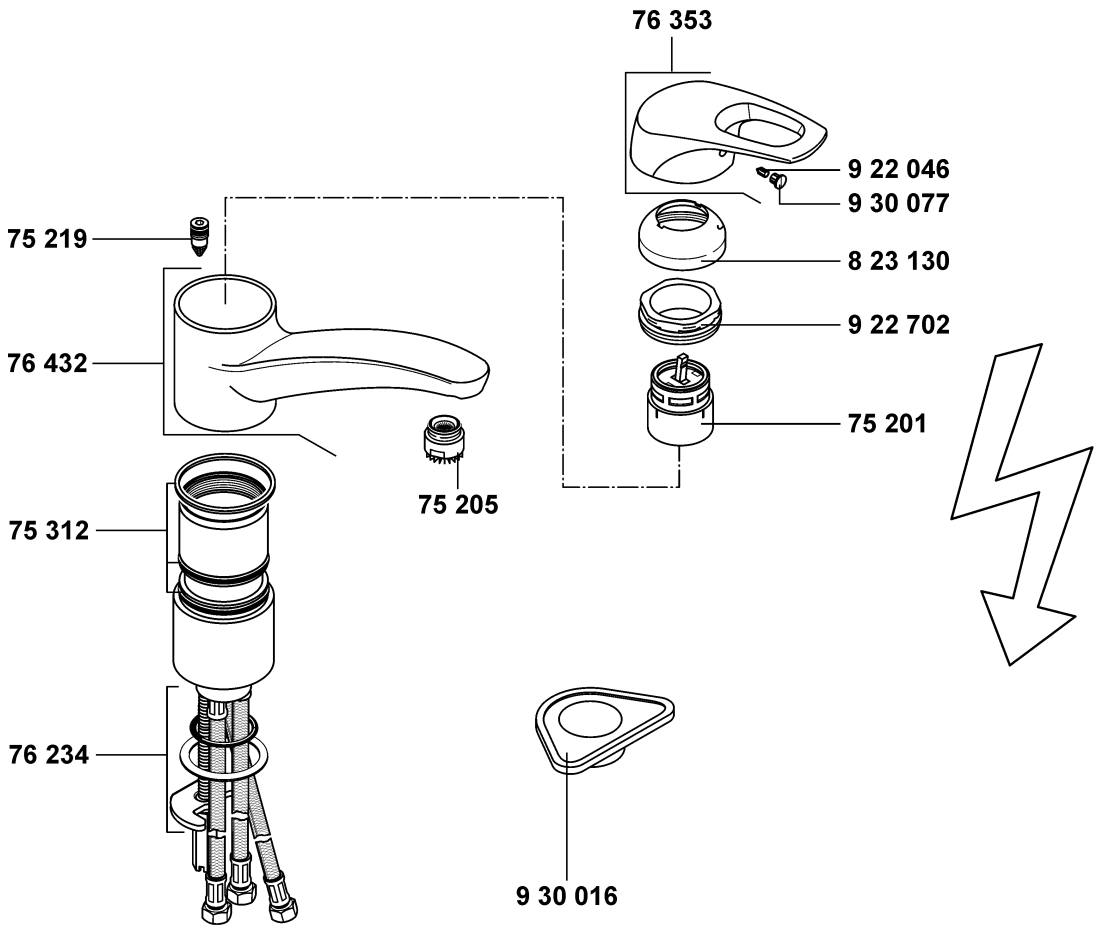

33905 → 12/02	Spültisch-Einhandmischer DN 10	single lever sink mixer DN 10	éengreeps gootsteenmengkraan 3/8"
75 201	Kartusche	cartridge	cartouche
75 205	Strahlregler M 24 x 1	flow straightener M 24 x 1	straalbreker M 24 x 1
75 219	Durchflussbegrenzer	flow restrictor	doorstroombegrenzer
75 312	Dichtungssatz	sealing set	set dichtingen
76 234	Befestigungssatz	assembling set	bevestigingsset
76 353	Hebel, KLUDI MIX, Küche	lever for KLUDI MIX, kitchen	greep voor KLUDI MIX, keuken
76 432	Gussauslauf KLUDI MIX ND	casted spout KLUDI MIX ND	gegoten uitloop KLUDI MIX LD
823 130	Abdeckkappe	cover cap	afdekkap
922 046	Gewindestift	threading lathe	inbus schroef
922 702	Spannschraube	screw	spanschroef
930 016	Montageplatte	installation aid	montageplaat
930 077	Markierungsstopfen	red/blue insert	markeringsstop

KLUDI MIX

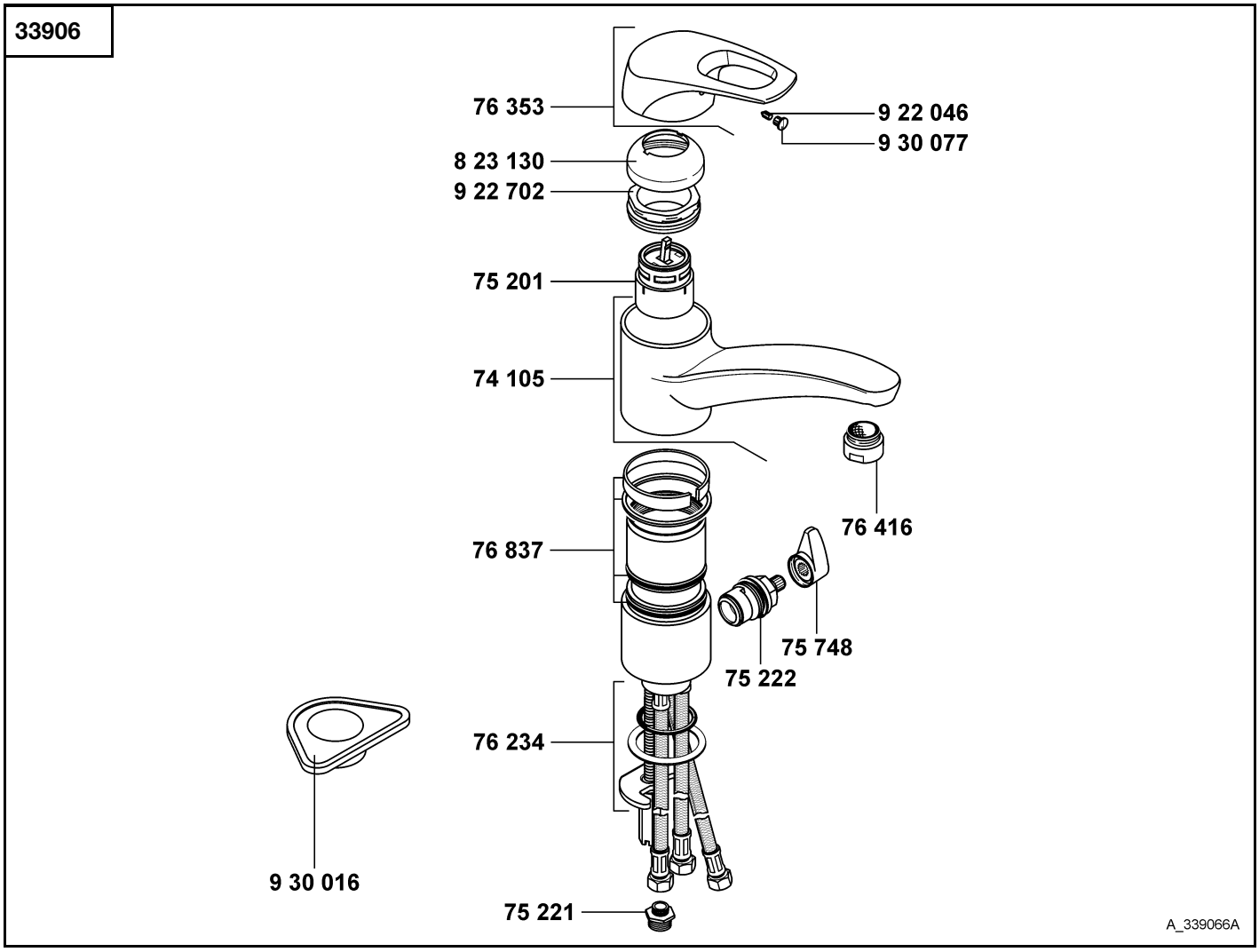

33906	01/03 →	Spültisch-Multi-Einhandmischer DN 10	Multi single lever sink mixer DN 10 DN 15	Multi ééngreeps gootsteenmengkraan 3/8"
	74 105	Gussauslauf KLUDI MIX	casted spout KLUDI MIX	gegoten uitloop KLUDI MIX
	75 201	Kartusche	cartridge	cartouche
	75 221	Anschlussverschraubung	connecting screw	aansluitkoppeling
	75 222	Multi-Oberteil	Multi-valve	Multi bovendeel
	75 748	Griff	handle	greep
	76 234	Befestigungssatz	assembling set	bevestigingsset
	76 353	Hebel, KLUDI MIX, Küche	lever for KLUDI MIX, kitchen	greep voor KLUDI MIX, keuken
	76 416	Cascade-Luftsprudler M 24 x 1/A	cascade aerator M 24 x 1/A	Cascade-perlator M 24 x 1/A
	76 837	Dichtungssatz	sealing set	set dichtingen
	823 130	Abdeckkappe	cover cap	afdekkap
	922 046	Gewindestift	threading lathe	inbus schroef
	922 702	Spannschraube	screw	spanschroef
	930 016	Montageplatte	installation aid	montageplaat
	930 077	Markierungsstopfen	red/blue insert	markeringsstop

33906

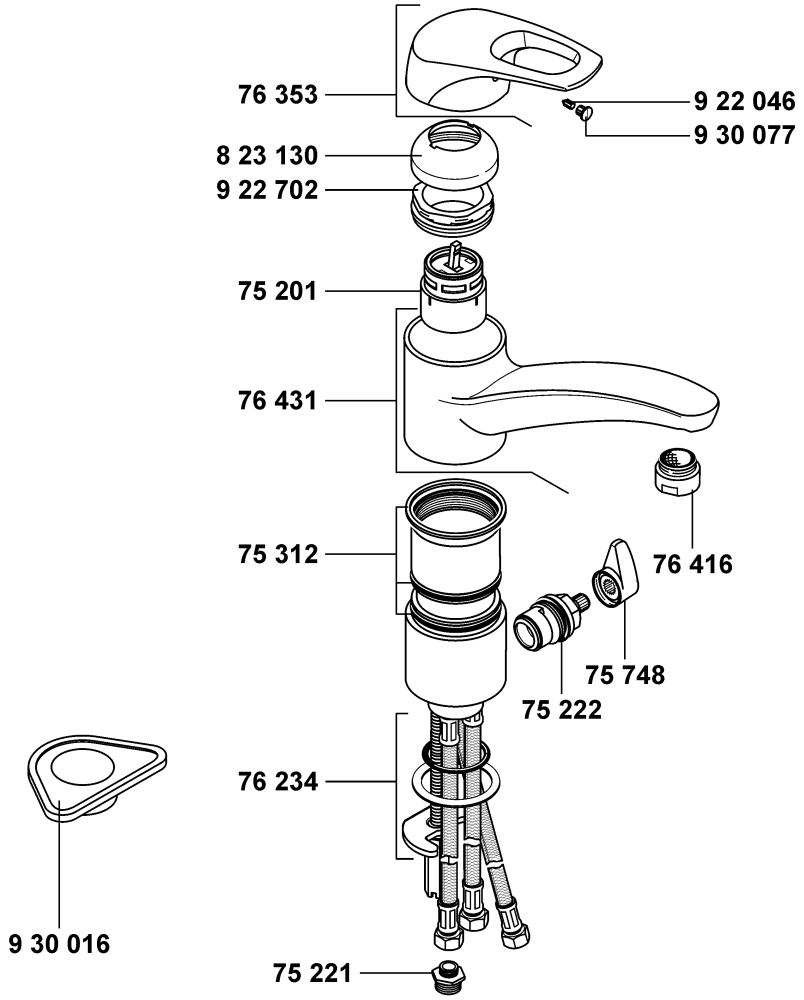

A_3390662

33906 → 12/02	Spültisch-Multi-Einhandmischer DN 10	Multi single lever sink mixer DN 10	Multi ééngreeps gootsteenmengkraan 3/8"
75 201	Kartusche	cartridge	cartouche
75 221	Anschlussverschraubung	connecting screw	aansluitkoppeling
75 222	Multi-Oberteil	Multi-valve	Multi bovendeel
75 312	Dichtungssatz	sealing set	set dichtingen
75 748	Griff	handle	greep
76 234	Befestigungssatz	assembling set	bevestigingsset
76 353	Hebel, KLUDI MIX, Küche	lever for KLUDI MIX, kitchen	greep voor KLUDI MIX, keuken
76 416	Cascade-Luftsprudler M 24 x 1/A	cascade aerator M 24 x 1/A	Cascade-perlator M 24 x 1/A
76 431	Gussauslauf KLUDI MIX	casted spout KLUDI MIX	gegoten uitloop KLUDI MIX
823 130	Abdeckkappe	cover cap	afdekkap
922 046	Gewindestift	threading lathe	inbus schroef
922 702	Spannschraube	screw	spanschroef
930 016	Montageplatte	installation aid	montageplaat
930 077	Markierungsstopfen	red/blue insert	markeringsstop

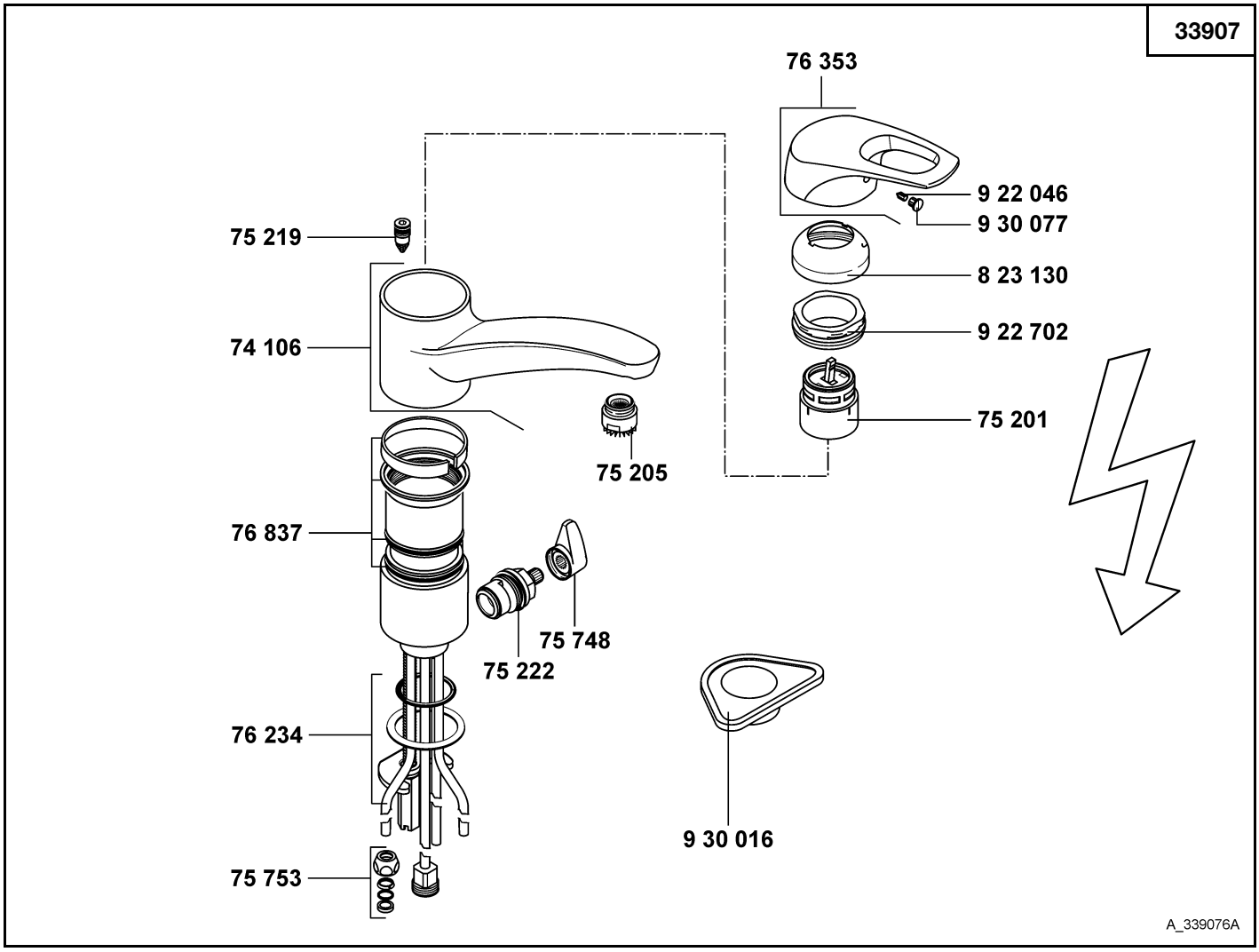

33907	01/03 →	Spültisch-Multi-Einhandmischer DN 8	Multi single lever sink mixer DN 8	Multi ééngreeps gootsteenmengkraan
	74 106	Gussauslauf KLUDI MIX ND	casted spout KLUDI MIX ND	gegoten uitloop KLUDI MIX LD
	75 201	Kartusche	cartridge	cartouche
	75 205	Strahlregler M 24 x 1	flow straightener M 24 x 1	straalbreker M 24 x 1
	75 219	Durchflussbegrenzer	flow restrictor	doorstroombegrenzer
	75 222	Multi-Oberteil	Multi-valve	Multi bovendeel
	75 748	Griff	handle	greep
	75 753	Quetschverschraubung	compression joint	klemkoppeling
	76 234	Befestigungssatz	assembling set	bevestigingsset
	76 353	Hebel, KLUDI MIX, Küche	lever for KLUDI MIX, kitchen	greep voor KLUDI MIX, keuken
	76 837	Dichtungssatz	sealing set	set dichtingen
	823 130	Abdeckkappe	cover cap	afdekkap
	922 046	Gewindestift	threading lathe	inbus schroef
	922 702	Spannschraube	screw	spanschroef
	930 016	Montageplatte	installation aid	montageplaat
	930 077	Markierungsstopfen	red/blue insert	markeringsstop

KLUDI MIX

33907

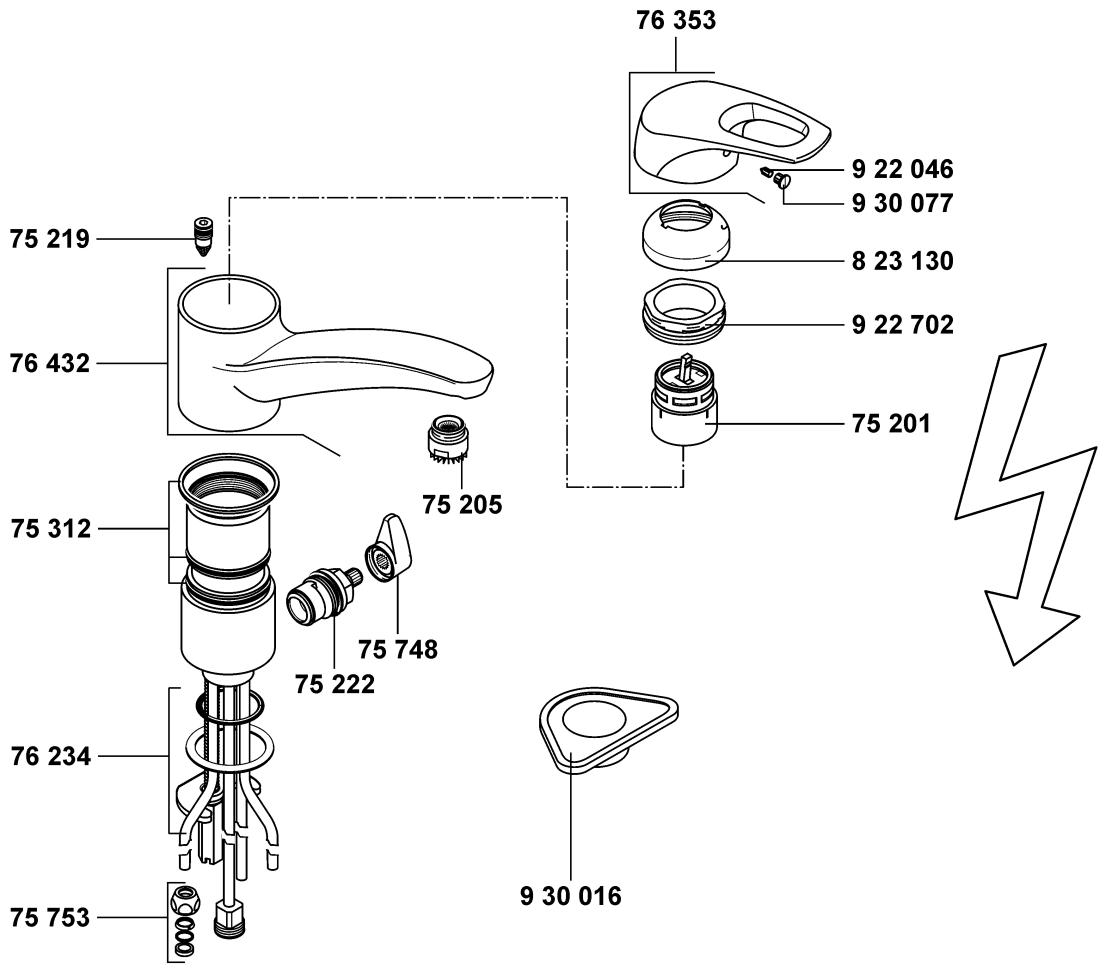

33907 → 12/02	Spültisch-Multi-Einhandmischer DN 8	Multi single lever sink mixer DN 8	Multi ééngreeps gootsteenmengkraan
75 201	Kartusche	cartridge	cartouche
75 205	Strahlregler M 24 x 1	flow straightener M 24 x 1	straalbreker M 24 x 1
75 219	Durchflussbegrenzer	flow restrictor	doorstroombegrenzer
75 222	Multi-Oberteil	Multi-valve	Multi bovendeel
75 312	Dichtungssatz	sealing set	set dichtingen
75 748	Griff	handle	greep
75 753	Quetschverschraubung	compression joint	klemkoppeling
76 234	Befestigungssatz	assembling set	bevestigingsset
76 353	Hebel, KLUDI MIX, Küche	lever for KLUDI MIX, kitchen	greep voor KLUDI MIX, keuken
76 432	Gussauslauf KLUDI MIX ND	casted spout KLUDI MIX ND	gegoten uitloop KLUDI MIX LD
823 130	Abdeckkappe	cover cap	afdekkap
922 046	Gewindestift	threading lathe	inbus schroef
922 702	Spannschraube	screw	spanschroef
930 016	Montageplatte	installation aid	montageplaat
930 077	Markierungsstopfen	red/blue insert	markeringsstop

KLUDI MIX

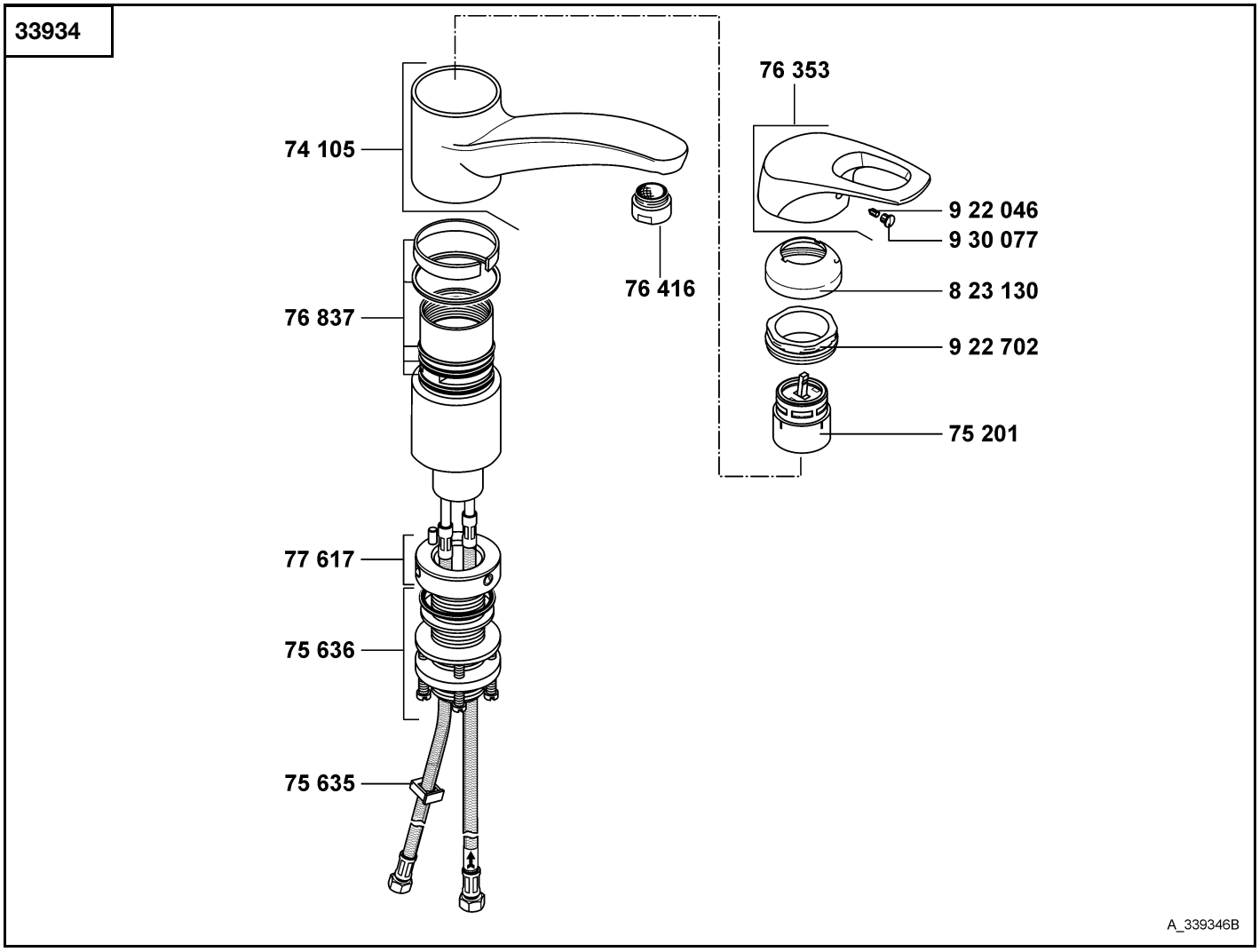

33934	01/03 →	Spültisch-Bajonett-Einhandmischer DN 10	single-lever sink mixer bayonette DN 10	ééngreeps gootsteenmengkraan Bajonet 3/8"
	74 105	Gussauslauf KLUDI MIX	casted spout KLUDI MIX	gegoten uitloop KLUDI MIX
	75 201	Kartusche	cartridge	cartouche
	75 635	Auszugsbegrenzung	limited extension	uittrek-begrenzing
	75 636	Befestigungssatz	assembling set	bevestigingsset
	76 353	Hebel, KLUDI MIX, Küche	lever for KLUDI MIX, kitchen	greep voor KLUDI MIX, keuken
	76 416	Cascade-Luftsprudler M 24 x 1/A	cascade aerator M 24 x 1/A	Cascade-perlator M 24 x 1/A
	76 837	Dichtungssatz	sealing set	set dichtingen
	77 617	Gewindeschaft	threaded shaft	Draatschacht
	823 130	Abdeckkappe	cover cap	afdekkap
	922 046	Gewindestift	threading lathe	inbus schroef
	922 702	Spannschraube	screw	spanschroef
	930 077	Markierungsstopfen	red/blue insert	markeringsstop

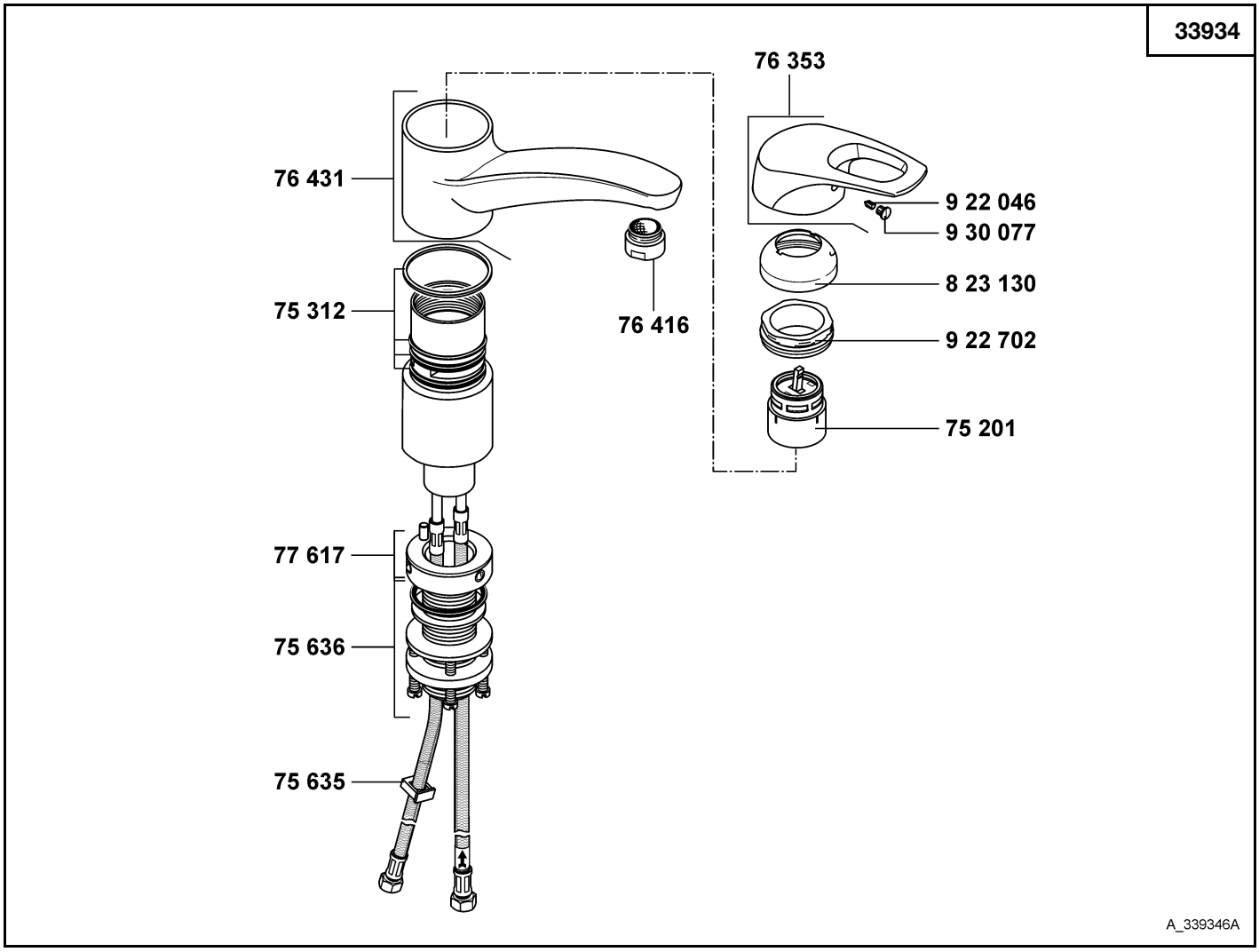

33934	10/99 →	Spültisch-Bajonett-Einhandmischer DN 10	single-lever sink mixer bayonette DN 10	éengreeps gootsteenmengkraan Bajonet 3/8"
	75 201	Kartusche	cartridge	cartouche
	75 312	Dichtungssatz	sealing set	set dichtingen
	75 635	Auszugsbegrenzung	limited extension	uittrek-begrenzing
	75 636	Befestigungssatz	assembling set	bevestigingsset
	76 353	Hebel, KLUDI MIX, Küche	lever for KLUDI MIX, kitchen	greep voor KLUDI MIX, keuken
	76 416	Cascade-Luftsprudler M 24 x 1/A	cascade aerator M 24 x 1/A	Cascade-perlator M 24 x 1/A
	76 431	Gussauslauf KLUDI MIX	casted spout KLUDI MIX	gegoten uitloop KLUDI MIX
	77 617	Gewindeschaft	threaded shaft	Draatschacht
	823 130	Abdeckkappe	cover cap	afdekkap
	922 046	Gewindestift	threading lathe	inbus schroef
	922 702	Spannschraube	screw	spanschroef
	930 077	Markierungsstopfen	red/blue insert	markeringsstop

33934

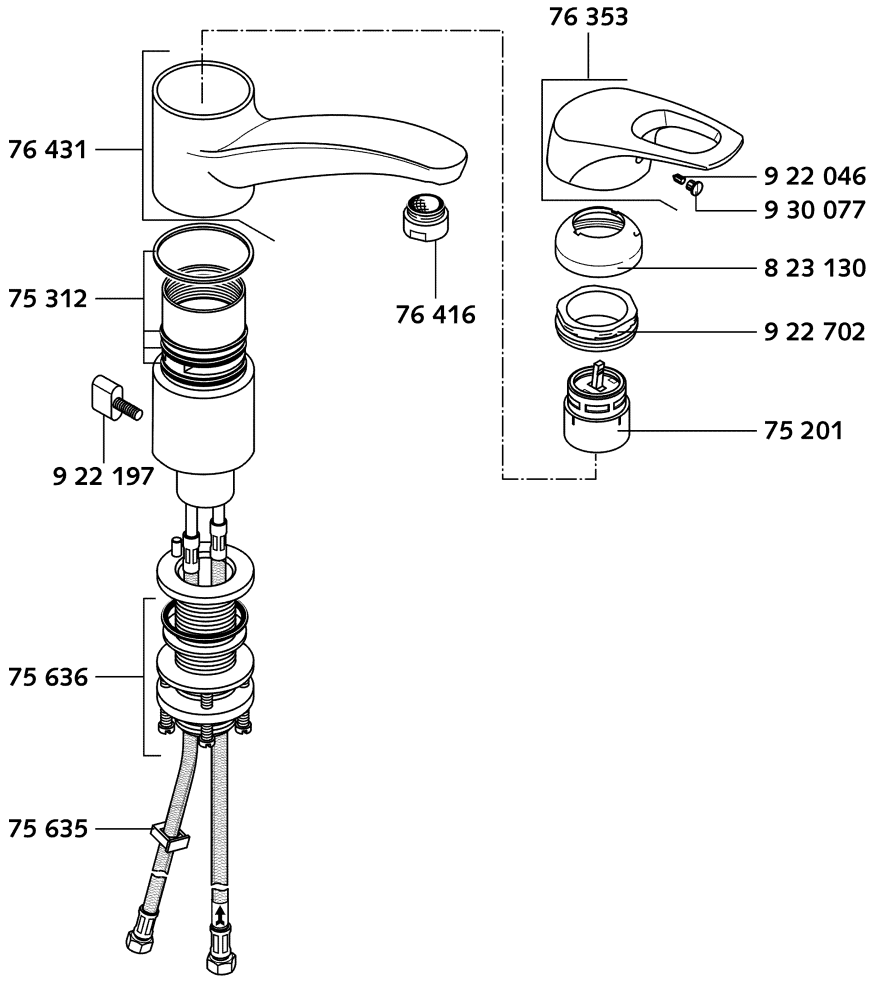

33934	→ 09/99	Spültisch-Bajonett-Einhandmischer DN 10	single-lever sink mixer bayonette DN 10	ééngreeps gootsteenmengkraan Bajonet 3/8"
	75 201	Kartusche	cartridge	cartouche
	75 312	Dichtungssatz	sealing set	set dichtingen
	75 635	Auszugsbegrenzung	limited extension	uittrek-begrenzing
	75 636	Befestigungssatz	assembling set	bevestigingsset
	76 353	Hebel, KLUDI MIX, Küche	lever for KLUDI MIX, kitchen	greep voor KLUDI MIX, keuken
	76 416	Cascade-Strahlregler M 24 x 1/A	Cascade-flow straightener M 24 x 1/A	cascade straalbreker M 24 x 1/A
	76 431	Gussauslauf KLUDI MIX	casted spout KLUDI MIX	gegoten uitloop KLUDI MIX
	77 617	Gewindeschaft	threaded shaft	Draatschacht
	823 130	Abdeckkappe	cover cap	afdekkap
	922 046	Gewindestift	threading lathe	inbus schroef
	922 197	Befestigungsschraube	fastening screw	bevestigingsschroef
	922 702	Spannschraube	screw	spanschroef
	930 077	Markierungsstopfen	red/blue insert	markeringsstop

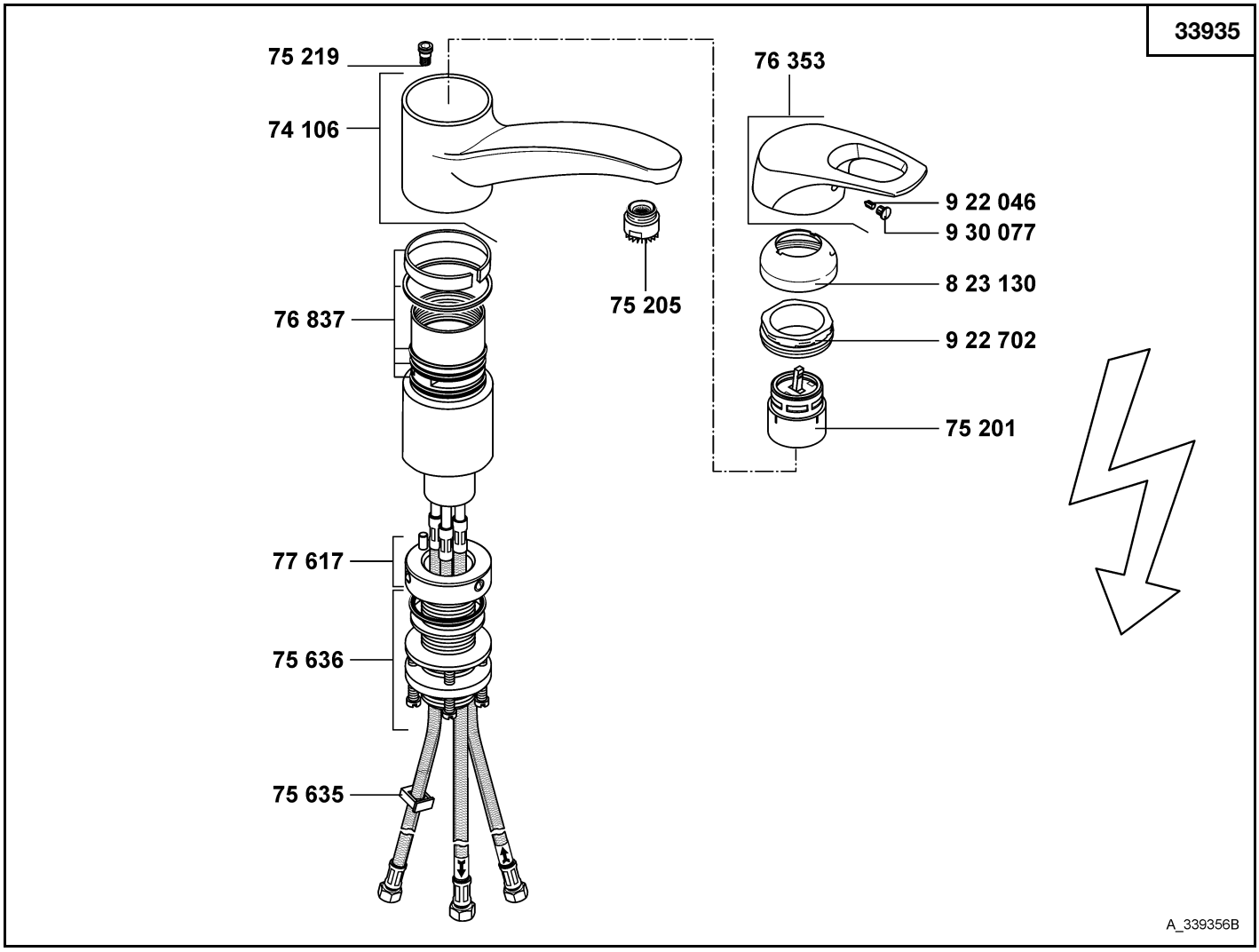

33935	01/03 →	Spültisch-Bajonett-Einhandmischer DN 10	single-lever sink mixer bayonette DN 10	ééngreeps gootsteenmengkraan Bajonet 3/8"
	74 106	Gussauslauf KLUDI MIX ND	casted spout KLUDI MIX ND	gegoten uitloop KLUDI MIX LD
	75 201	Kartusche	cartridge	cartouche
	75 205	Strahlregler M 24 x 1	flow straightener M 24 x 1	straalbreker M 24 x 1
	75 219	Durchflussbegrenzer	flow restrictor	doorstroombegrenzer
	75 635	Auszugsbegrenzung	limited extension	uittrek-begrenzing
	75 636	Befestigungssatz	assembling set	bevestigingsset
	76 353	Hebel, KLUDI MIX, Küche	lever for KLUDI MIX, kitchen	greep voor KLUDI MIX, keuken
	76 837	Dichtungssatz	sealing set	set dichtingen
	77 617	Gewindeschaft	threaded shaft	Draatschacht
	823 130	Abdeckkappe	cover cap	afdekkap
	922 046	Gewindestift	threading lathe	inbus schroef
	922 702	Spannschraube	screw	spanschroef
	930 077	Markierungsstopfen	red/blue insert	markeringsstop

KLUDI MIX

33935

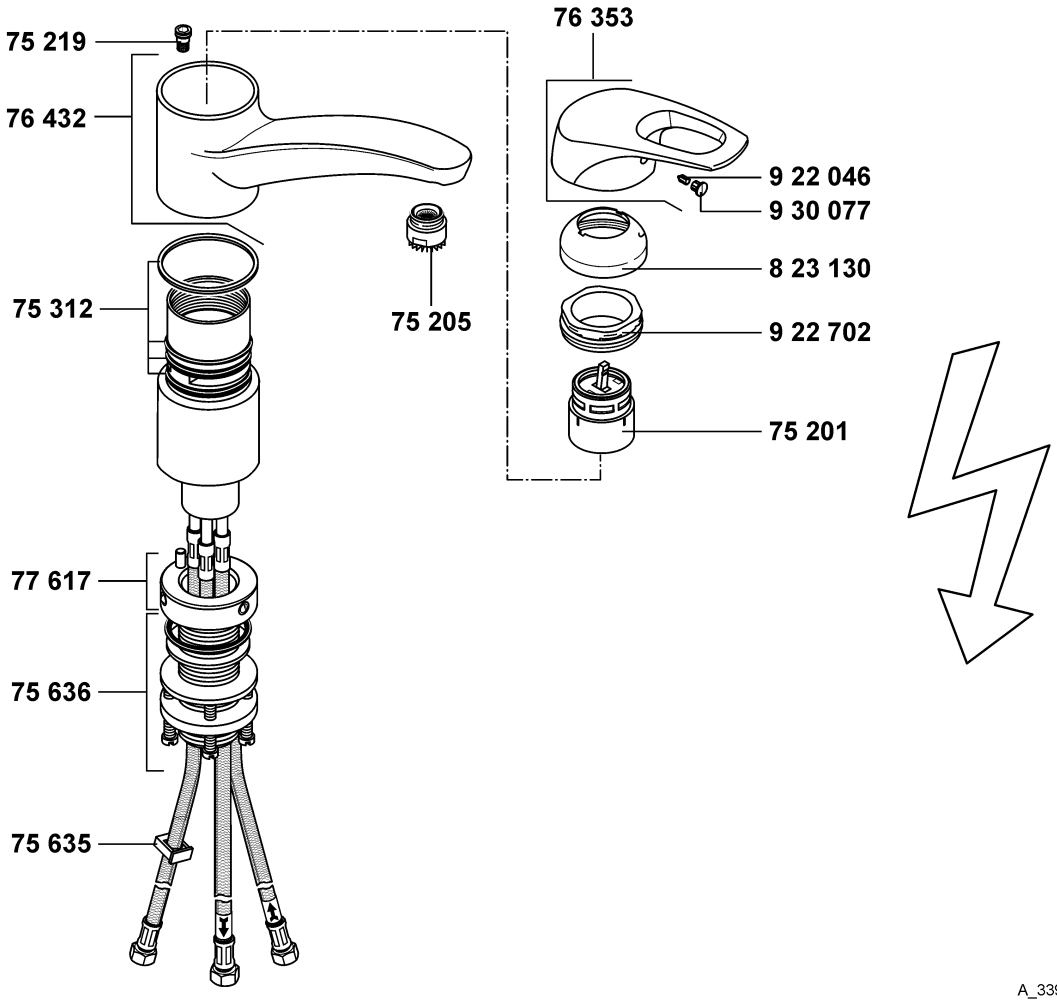

33935	10/99 →	Spültisch-Bajonett-Einhandmischer DN 10	single-lever sink mixer bayonette DN 10	ééngreeps gootsteenmengkraan Bajonet 3/8"
	75 201	Kartusche	cartridge	cartouche
	75 205	Strahlregler M 24 x 1	flow straightener M 24 x 1	straalbreker M 24 x 1
	75 219	Durchflussbegrenzer	flow restrictor	doorstroombegrenzer
	75 312	Dichtungssatz	sealing set	set dichtingen
	75 635	Auszugsbegrenzung	limited extension	uittrek-begrenzing
	75 636	Befestigungssatz	assembling set	bevestigingsset
	76 353	Hebel, KLUDI MIX, Küche	lever for KLUDI MIX, kitchen	greep voor KLUDI MIX, keuken
	76 432	Gussauslauf KLUDI MIX ND	casted spout KLUDI MIX ND	gegoten uitloop KLUDI MIX LD
	77 617	Gewindeschaft	threaded shaft	Draatschacht
	823 130	Abdeckkappe	cover cap	afdekkap
	922 046	Gewindestift	threading lathe	inbus schroef
	922 702	Spannschraube	screw	spanschroef
	930 077	Markierungsstopfen	red/blue insert	markeringsstop

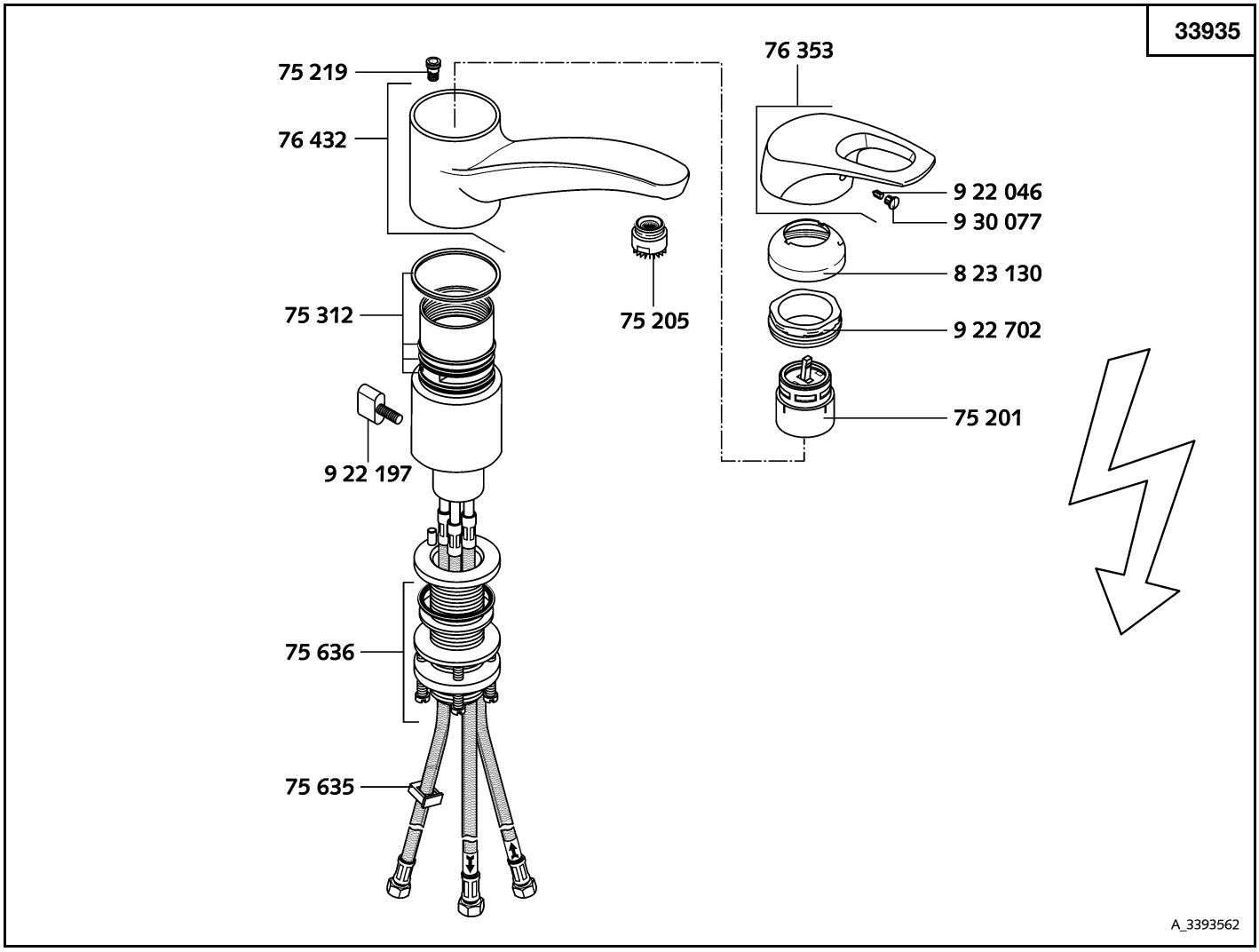

33935	→	09/99	Spültisch-Bajonett-Einhandmischer DN 10	single-lever sink mixer bayonette DN 10	éengreeps gootsteenmengkraan Bajonet 3/8"
		75 201	Kartusche	cartridge	cartouche
		75 205	Strahlregler M 24 x 1	flow straightener M 24 x 1	straalbreker M 24 x 1
		75 219	Durchflussbegrenzer	flow restrictor	doorstroombegrenzer
		75 312	Dichtungssatz	sealing set	set dichtingen
		75 635	Auszugsbegrenzung	limited extension	uittrek-begrenzing
		75 636	Befestigungssatz	assembling set	bevestigingsset
		76 353	Hebel, KLUDI MIX, Küche	lever for KLUDI MIX, kitchen	greep voor KLUDI MIX, keuken
		76 432	Gussauslauf KLUDI MIX ND	casted spout KLUDI MIX ND	gegoten uitloop KLUDI MIX LD
		823 130	Abdeckkappe	cover cap	afdekkap
		922 046	Gewindestift	threading lathe	inbus schroef
		922 197	Befestigungsschraube	fastening screw	bevestigingsschroef
		922 702	Spannschraube	screw	spanschroef
		930 077	Markierungsstopfen	red/blue insert	markeringsstop

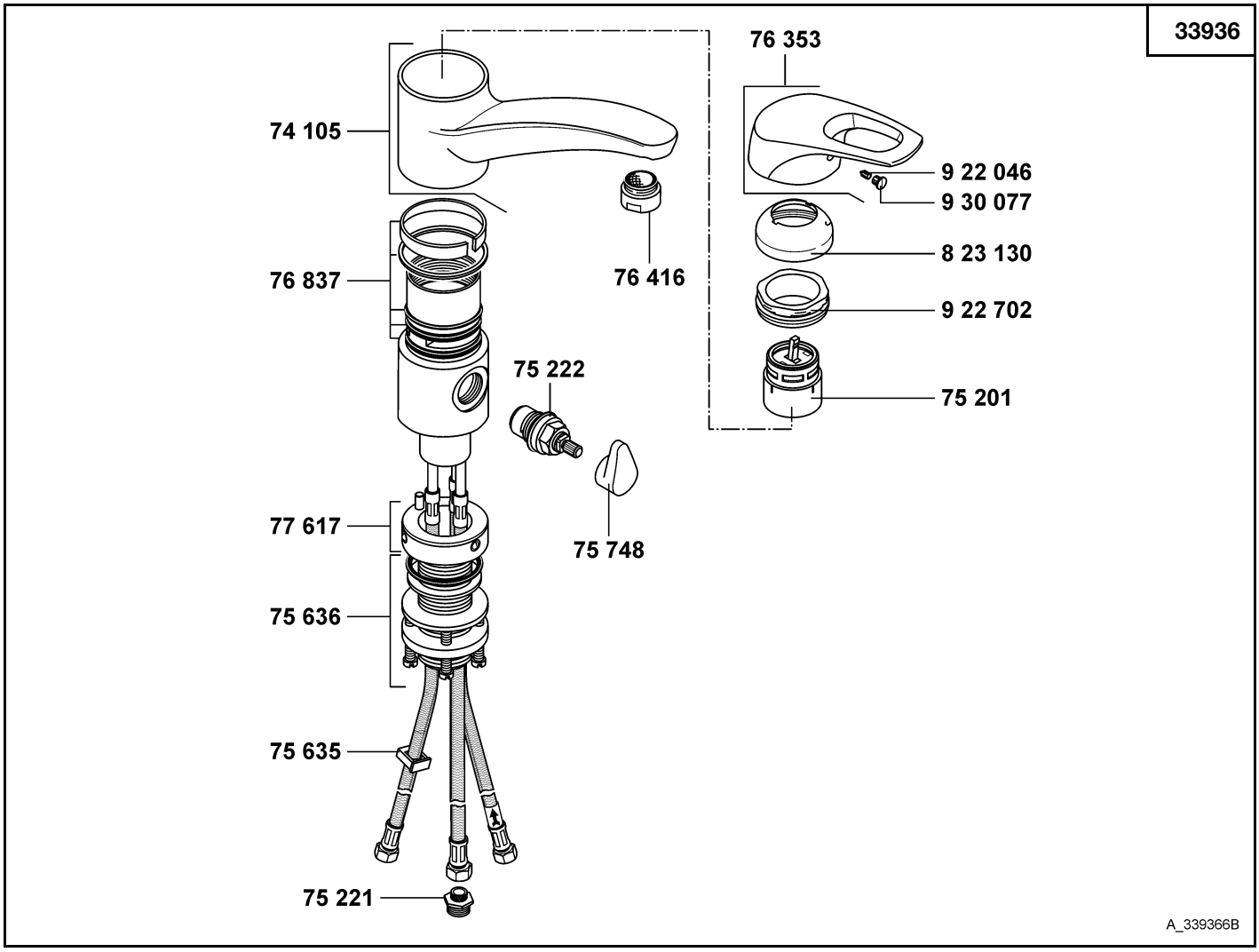

33936	01/03 →	Spültisch-Multi-Bajonett-Einhandmischer DN 10	sink-multi-bayonette-single-lever mixer DN 10	ééngreeps gootsteenmengkraan Bajonet met Multi-aansluiting 3/8"
	74 105	Gussauslauf KLUDI MIX	casted spout KLUDI MIX	gegoten uitloop KLUDI MIX
	75 201	Kartusche	cartridge	cartouche
	75 221	Anschlussverschraubung	connecting screw	aansluitkoppeling
	75 222	Multi-Oberteil	Multi-valve	Multi bovendeel
	75 635	Auszugsbegrenzung	limited extension	uittrek-begrenzing
	75 636	Befestigungssatz	assembling set	bevestigingsset
	75 748	Griff	handle	greep
	76 353	Hebel, KLUDI MIX, Küche	lever for KLUDI MIX, kitchen	greep voor KLUDI MIX, keuken
	76 416	Cascade-Luftsprudler M 24 x 1/A	cascade aerator M 24 x 1/A	Cascade-perlator M 24 x 1/A
	76 837	Dichtungssatz	sealing set	set dichtingen
	77 617	Gewindeschaft	threaded shaft	Draatschacht
	823 130	Abdeckkappe	cover cap	afdekkap
	922 046	Gewindestift	threading lathe	inbus schroef
	922 702	Spannschraube	screw	spanschroef
	930 077	Markierungsstopfen	red/blue insert	markeringsstop

KLUDI MIX

33936

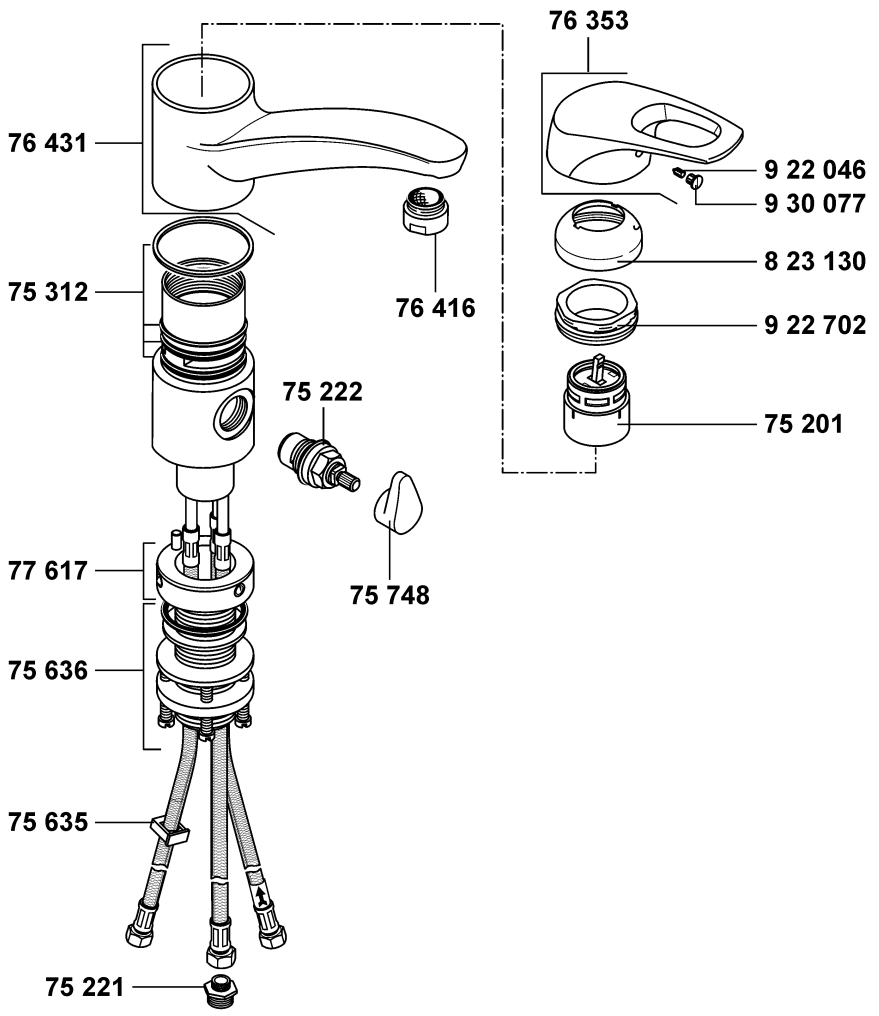

33936	10/99 →	Spültisch-Multi-Bajonett-Einhandmischer DN 10	sink-multi-bayonette-single-lever mixer DN 10	ééngreeps gootsteenmengkraan Bajonet met Multi-aansluiting 3/8"
	75 201	Kartusche	cartridge	cartouche
	75 221	Anschlussverschraubung	connecting screw	aansluitkoppeling
	75 222	Multi-Oberteil	Multi-valve	Multi bovendeel
	75 312	Dichtungssatz	sealing set	set dichtingen
	75 635	Auszugsbegrenzung	limited extension	uittrek-begrenzing
	75 636	Befestigungssatz	assembling set	bevestigingsset
	75 748	Griff	handle	greep
	76 353	Hebel, KLUDI MIX, Küche	lever for KLUDI MIX, kitchen	greep voor KLUDI MIX, keuken
	76 416	Cascade-Luftsprudler M 24 x 1/A	cascade aerator M 24 x 1/A	Cascade-perlator M 24 x 1/A
	76 431	Gussauslauf KLUDI MIX	casted spout KLUDI MIX	gegoten uitloop KLUDI MIX
	77 617	Gewindeschaft	threaded shaft	Draatschacht
	823 130	Abdeckkappe	cover cap	afdekkap
	922 046	Gewindestift	threading lathe	inbus schroef
	922 702	Spannschraube	screw	spanschroef
	930 077	Markierungsstopfen	red/blue insert	markeringsstop

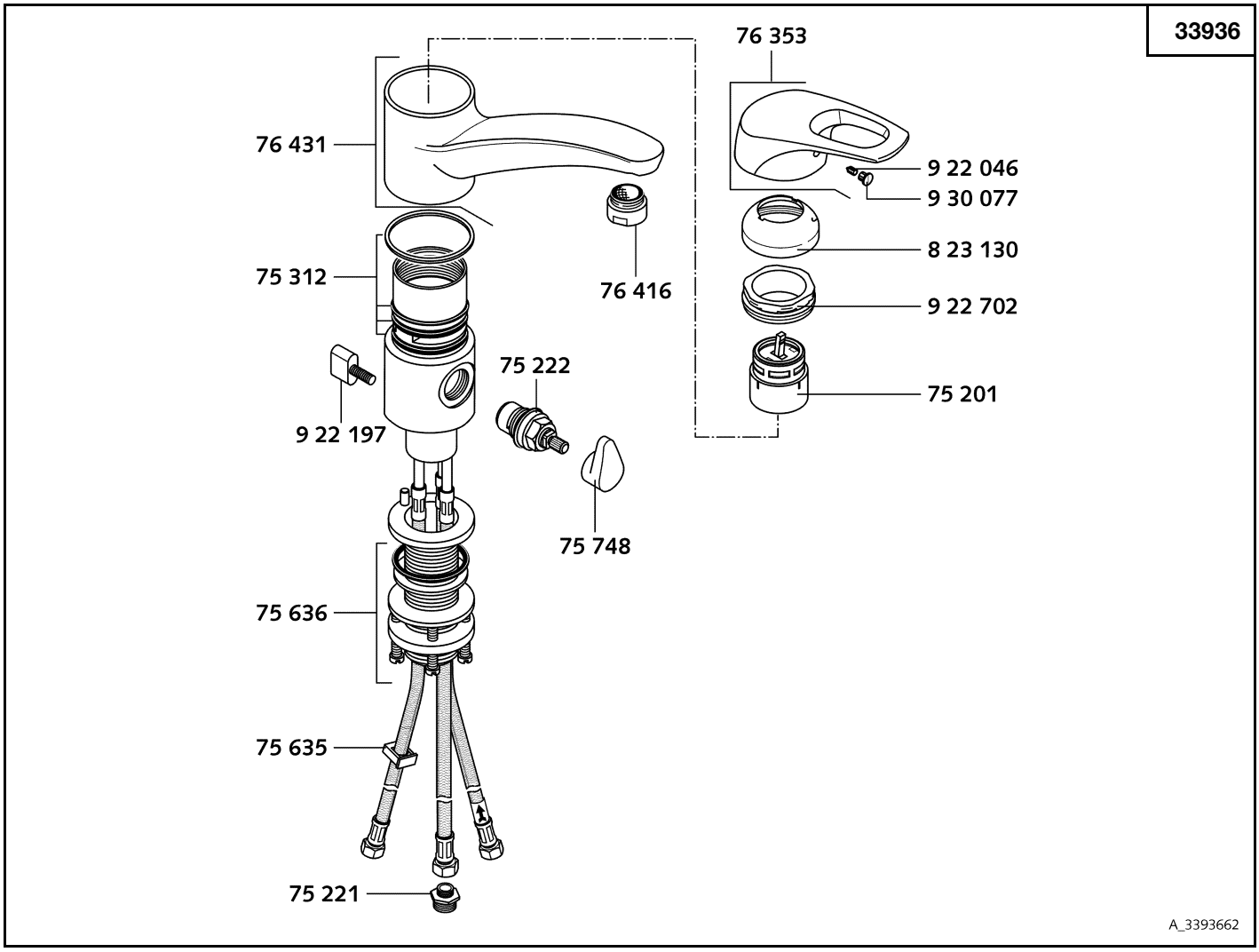

33936 → 09/99	Spültisch-Multi-Bajonett-Einhandmischer DN 10	sink-multi-bayonette-single-lever mixer DN 10	éengreeps gootsteenmengkraan Bajonet met Multi-aansluiting 3/8"
75 201	Kartusche	cartridge	cartouche
75 221	Anschlussverschraubung	connecting screw	aansluitkoppeling
75 222	Multi-Oberteil	Multi-valve	Multi bovendeel
75 312	Dichtungssatz	sealing set	set dichtingen
75 635	Auszugsbegrenzung	limited extension	uittrek-begrenzing
75 636	Befestigungssatz	assembling set	bevestigingsset
75 748	Griff	handle	greep
76 353	Hebel, KLUDI MIX, Küche	lever for KLUDI MIX, kitchen	greep voor KLUDI MIX, keuken
76 416	Cascade-Strahlregler M 24 x 1/A	Cascade-flow straightener M 24 x 1/A	cascade straalbreker M 24 x 1/A
76 431	Gussauslauf KLUDI MIX	casted spout KLUDI MIX	gegoten uitloop KLUDI MIX
823 130	Abdeckkappe	cover cap	afdekkap
922 046	Gewindestift	threading lathe	inbus schroef
922 197	Befestigungsschraube	fastening screw	bevestigingsschroef
922 702	Spannschraube	screw	spanschroef
930 077	Markierungsstopfen	red/blue insert	markeringsstop

KLUDI MIX

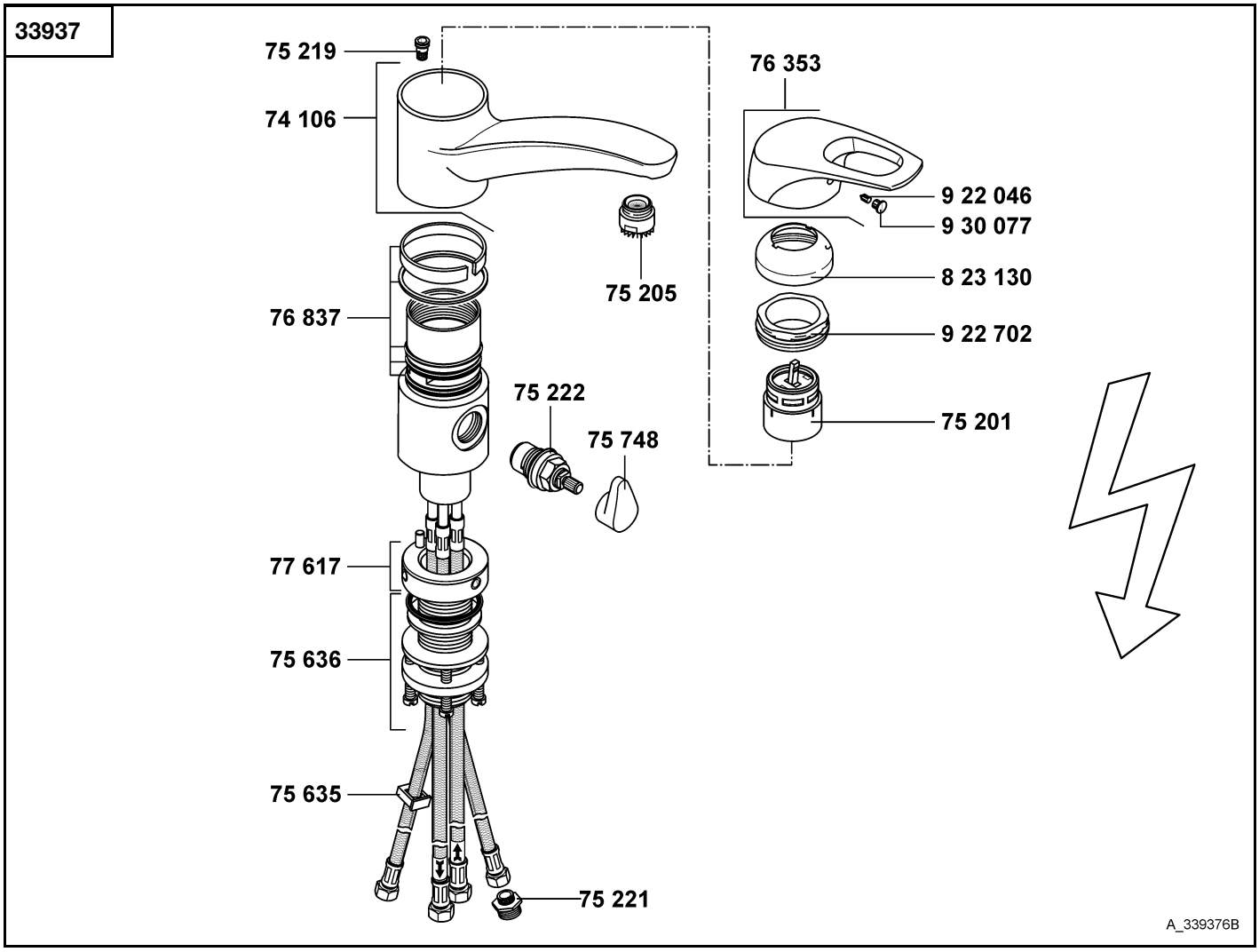

33937	01/03 →	Spültisch-Multi-Bajonett-Einhandmischer DN 10	sink-multi-bayonette-single-lever mixer DN 10	ééngreeps gootsteenmengkraan Bajonet met Multi-aansluiting 3/8"
	74 106	Gussauslauf KLUDI MIX ND	casted spout KLUDI MIX ND	gegoten uitloop KLUDI MIX LD
	75 201	Kartusche	cartridge	cartouche
	75 205	Strahlregler M 24 x 1	flow straightener M 24 x 1	straalbreker M 24 x 1
	75 219	Durchflussbegrenzer	flow restrictor	doorstroombegrenzer
	75 221	Anschlussverschraubung	connecting screw	aansluitkoppeling
	75 222	Multi-Oberteil	Multi-valve	Multi bovendeel
	75 635	Auszugsbegrenzung	limited extension	uittrek-begrenzing
	75 636	Befestigungssatz	assembling set	bevestigingsset
	75 748	Griff	handle	greep
	76 353	Hebel, KLUDI MIX, Küche	lever for KLUDI MIX, kitchen	greep voor KLUDI MIX, keuken
	76 837	Dichtungssatz	sealing set	set dichtingen
	77 617	Gewindeschaft	threaded shaft	Draatschacht
	823 130	Abdeckkappe	cover cap	afdekkap
	922 046	Gewindestift	threading lathe	inbus schroef
	922 702	Spannschraube	screw	spanschroef
	930 077	Markierungsstopfen	red/blue insert	markeringsstop

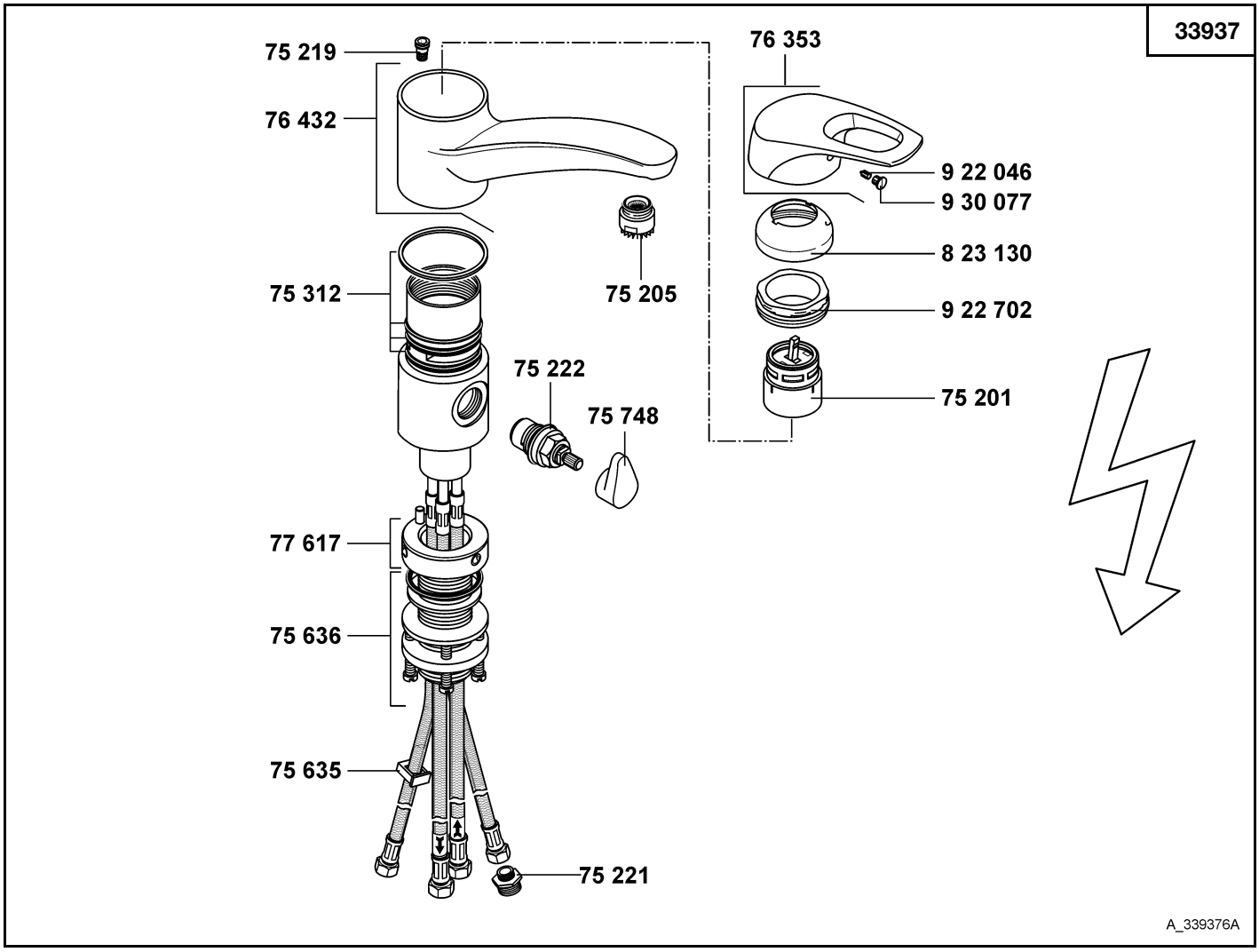

33937	10/99 →	Spültisch-Multi-Bajonett-Einhandmischer DN 10	sink-multi-bayonette-single-lever mixer DN 10	éengreeps gootsteenmengkraan Bajonet met Multi-aansluiting 3/8"
	75 201	Kartusche	cartridge	cartouche
	75 205	Strahlregler M 24 x 1	flow straightener M 24 x 1	straalbreker M 24 x 1
	75 219	Durchflussbegrenzer	flow restrictor	doorstroombegrenzer
	75 221	Anschlussverschraubung	connecting screw	aansluitkoppeling
	75 222	Multi-Oberteil	Multi-valve	Multi bovendeel
	75 312	Dichtungssatz	sealing set	set dichtingen
	75 635	Auszugsbegrenzung	limited extension	uittrek-begrenzing
	75 636	Befestigungssatz	assembling set	bevestigingsset
	75 748	Griff	handle	greep
	76 353	Hebel, KLUDI MIX, Küche	lever for KLUDI MIX, kitchen	greep voor KLUDI MIX, keuken
	76 432	Gussauslauf KLUDI MIX ND	casted spout KLUDI MIX ND	gegoten uitloop KLUDI MIX LD
	77 617	Gewindeschaft	threaded shaft	Draatschacht
	823 130	Abdeckkappe	cover cap	afdekkap
	922 046	Gewindestift	threading lathe	inbus schroef
	922 702	Spannschraube	screw	spanschroef
	930 077	Markierungsstopfen	red/blue insert	markeringsstop

KLUDI MIX

33937

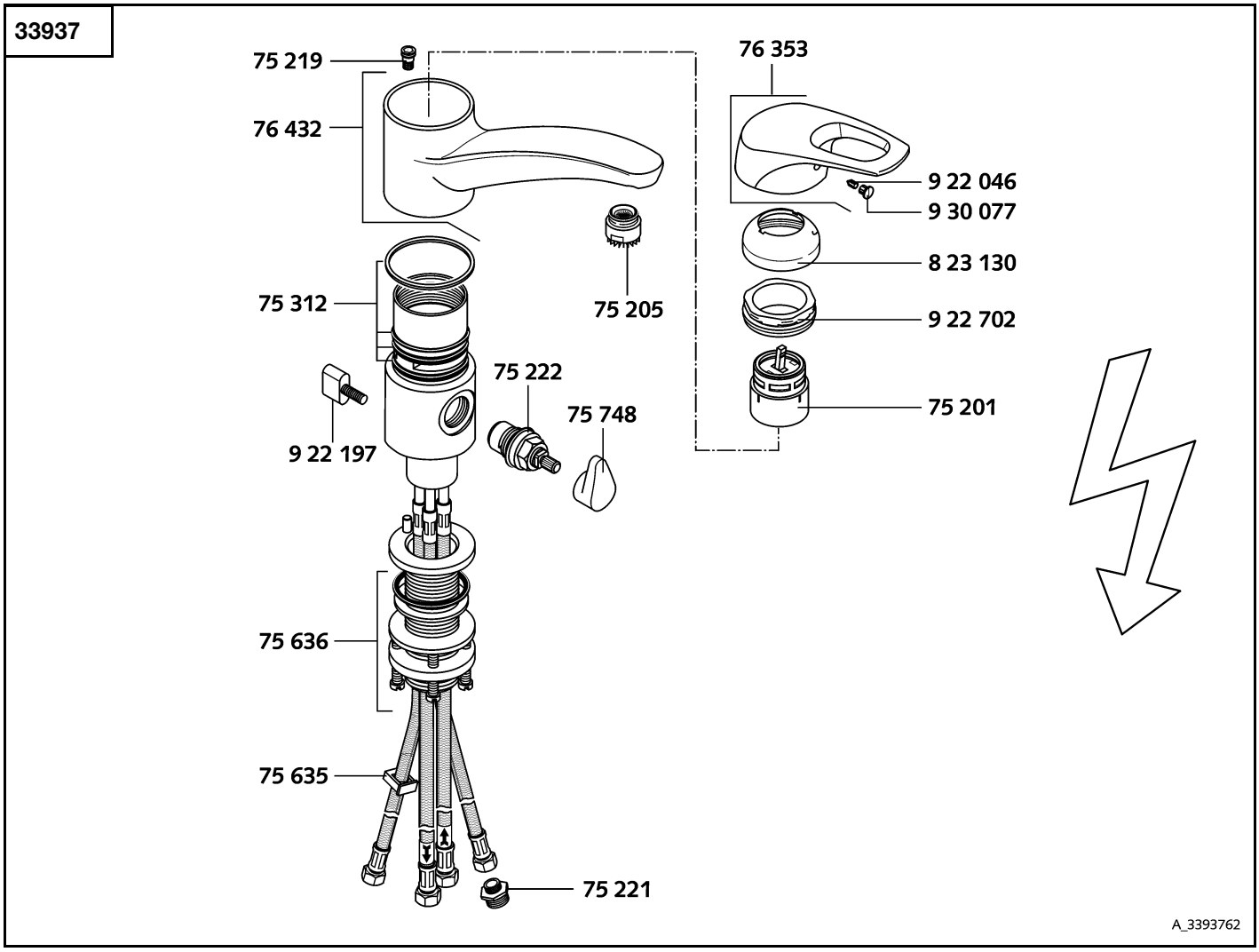

33937 → 09/99	Spültisch-Multi-Bajonett-Einhandmischer DN 10	sink-multi-bayonette-single-lever mixer DN 10	ééngreeps gootsteenmengkraan Bajonet met Multi-aansluiting 3/8"
75 201	Kartusche	cartridge	cartouche
75 205	Strahlregler M 24 x 1	flow straightener M 24 x 1	straalbreker M 24 x 1
75 219	Durchflussbegrenzer	flow restrictor	doorstroombegrenzer
75 221	Anschlussverschraubung	connecting screw	aansluitkoppeling
75 222	Multi-Oberteil	Multi-valve	Multi bovendeel
75 312	Dichtungssatz	sealing set	set dichtingen
75 635	Auszugsbegrenzung	limited extension	uittrek-begrenzing
75 636	Befestigungssatz	assembling set	bevestigingsset
75 748	Griff	handle	greep
76 353	Hebel, KLUDI MIX, Küche	lever for KLUDI MIX, kitchen	greep voor KLUDI MIX, keuken
76 432	Gussauslauf KLUDI MIX ND	casted spout KLUDI MIX ND	gegoten uitloop KLUDI MIX LD
823 130	Abdeckkappe	cover cap	afdekkap
922 046	Gewindestift	threading lathe	inbus schroef
922 197	Befestigungsschraube	fastening screw	bevestigingsschroef
922 702	Spannschraube	screw	spanschroef
930 077	Markierungsstopfen	red/blue insert	markeringsstop

KLUDI MIX

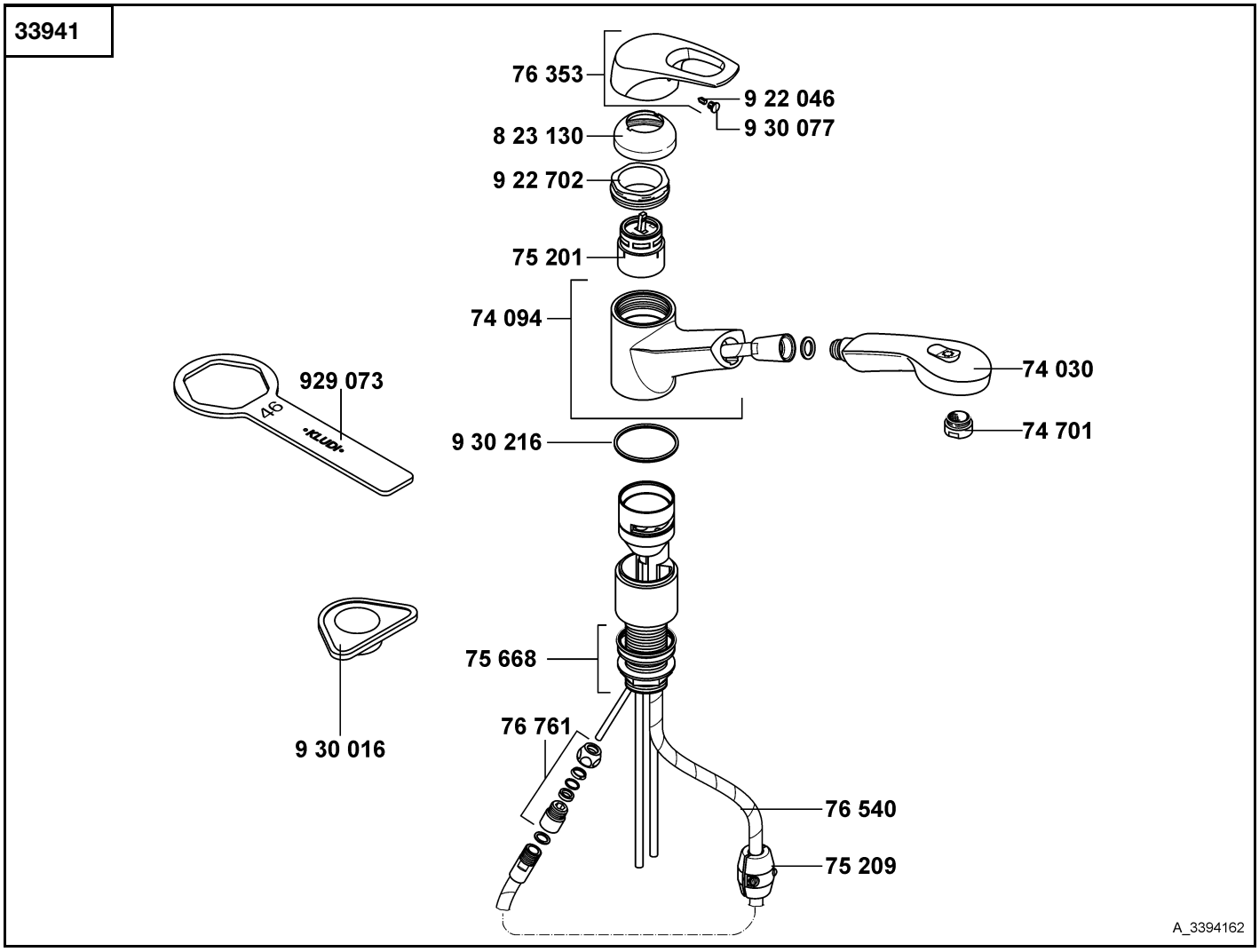

33941	Spültisch-Einhandmischer DN 8	single lever sink mixer DN 8	ééngreeps gootsteenmengkraan
74 030	Handbrause	handshower	handdouche
74 094	Brausehalter KLUDI MIX	shower holder KLUDI MIX	douchehouder KLUDI MIX
74 701	Cascade-Strahlregler M 24 x 1/C	Cascade-flow straightener M 24 x 1/C	cascade straalbreker M 24 x 1/C
75 201	Kartusche	cartridge	cartouche
75 209	Bleigewicht	leaded weight	gewichtje
75 668	Befestigungssatz	assembling set	bevestigingsset
76 353	Hebel, KLUDI MIX, Küche	lever for KLUDI MIX, kitchen	greep voor KLUDI MIX, keuken
76 540	Brauseschlauch, Küchenarmaturen	shower hose for sink mixers	doucheslang voor keukenmengkranen
76 761	Quetschverschraubung	compression joint	klemkoppeling
823 130	Abdeckkappe	cover cap	afdekkap
922 046	Gewindestift	threading lathe	inbus schroef
922 702	Spannschraube	screw	spanschroef
929 073	Armaturenschlüssel für Spannschraube	fastening tool for screw	spanmoersleutel
930 016	Montageplatte	installation aid	montageplaat
930 077	Markierungsstopfen	red/blue insert	markeringsstop
930 216	Gleitring	slide ring	glijring

KLUDI MIX

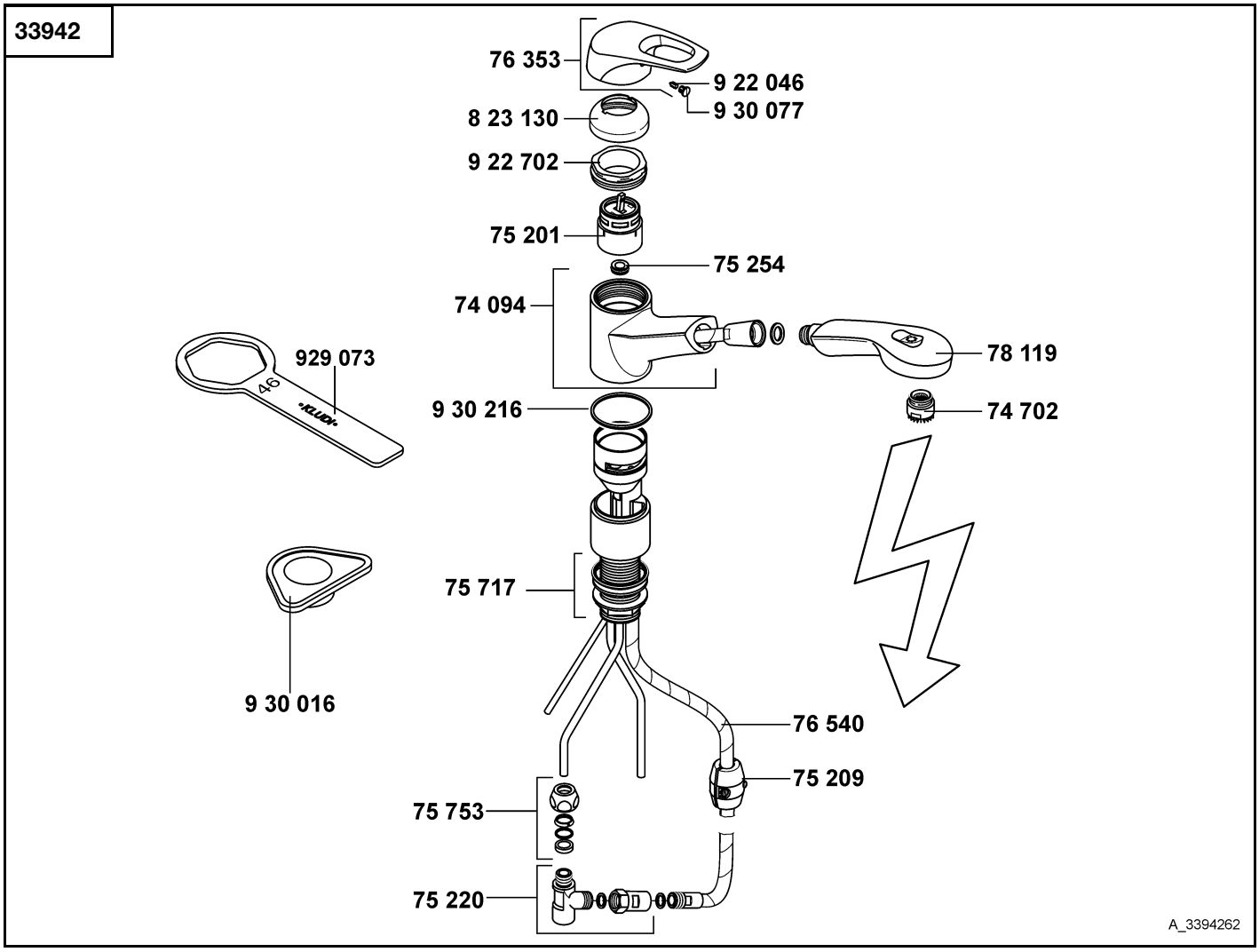

33942	Spültisch-Einhandmischer DN 8	single lever sink mixer DN 8	éengreeps gootsteenmengkraan
74 094	Brausehalter KLUDI MIX	shower holder KLUDI MIX	douchehouder KLUDI MIX
74 702	Strahlregler M 24 x 1	flow straightener M 24 x 1	straalbreker M 24 x 1
75 201	Kartusche	cartridge	cartouche
75 209	Bleigewicht	leaded weight	gewichtje
75 220	T-Stück	T-piece	T-stuk
75 254	Durchflussbegrenzer	flow restrictor	doorstroombegrenzer
75 717	Befestigungssatz	assembling set	bevestigingsset
75 753	Quetschverschraubung	compression joint	klemkoppeling
76 353	Hebel, KLUDI MIX, Küche	lever for KLUDI MIX, kitchen	greep voor KLUDI MIX, keuken
76 540	Brauseschlauch, Küchenarmaturen	shower hose for sink mixers	doucheslang voor keukenmengkranen
78 119	Handbrause	handshower	handdouche
823 130	Abdeckkappe	cover cap	afdekkap
922 046	Gewindestift	threading lathe	inbus schroef
922 702	Spannschraube	screw	spanschroef
929 073	Armaturenschlüssel für Spannschraube	fastening tool for screw	spanmoersleutel
930 016	Montageplatte	installation aid	montageplaat
930 077	Markierungsstopfen	red/blue insert	markeringsstop
930 216	Gleitring	slide ring	glijring

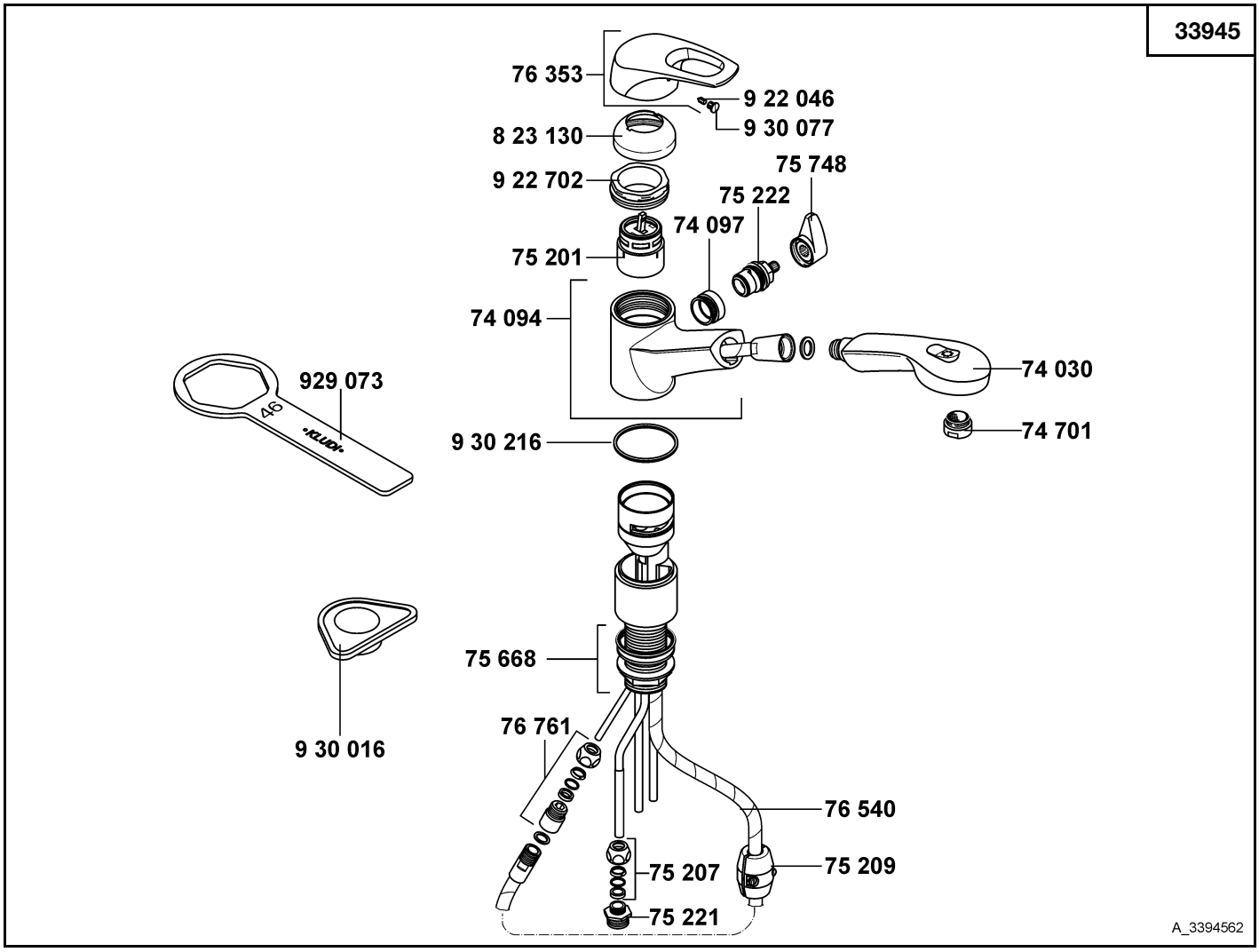

33945	Spültisch-Multi-Einhandmischer DN 8	Multi single lever sink mixer DN 8	Multi ééngreeps gootsteenmengkraan
74 030	Handbrause	handshower	handdouche
74 094	Brausehalter KLUDI MIX	shower holder KLUDI MIX	douchehouder KLUDI MIX
74 097	Multiadapter	Multi-adapter	Multi adapter
74 701	Cascade-Strahlregler M 24 x 1/C	Cascade-flow straightener M 24 x 1/C	cascade straalbreker M 24 x 1/C
75 201	Kartusche	cartridge	cartouche
75 207	Quetschverschraubung	compression joint	klemkoppeling
75 209	Bleigewicht	leaded weight	gewichtje
75 221	Anschlussverschraubung	connecting screw	aansluitkoppeling
75 222	Multi-Oberteil	Multi-valve	Multi bovendeel
75 668	Befestigungssatz	assembling set	bevestigingsset
75 748	Griff	handle	greep
76 353	Hebel, KLUDI MIX, Küche	lever for KLUDI MIX, kitchen	greep voor KLUDI MIX, keuken
76 540	Brauseschlauch, Küchenarmaturen	shower hose for sink mixers	doucheslang voor keukenmengkranen
76 761	Quetschverschraubung	compression joint	klemkoppeling
823 130	Abdeckkappe	cover cap	afdekkap
922 046	Gewindestift	threading lathe	inbus schroef
922 702	Spannschraube	screw	spanschroef
929 073	Armaturenschlüssel für Spannschraube	fastening tool for screw	spanmoersleutel
930 016	Montageplatte	installation aid	montageplaat
930 077	Markierungsstopfen	red/blue insert	markeringsstop
930 216	Gleitring	slide ring	glijring

KLUDI MIX

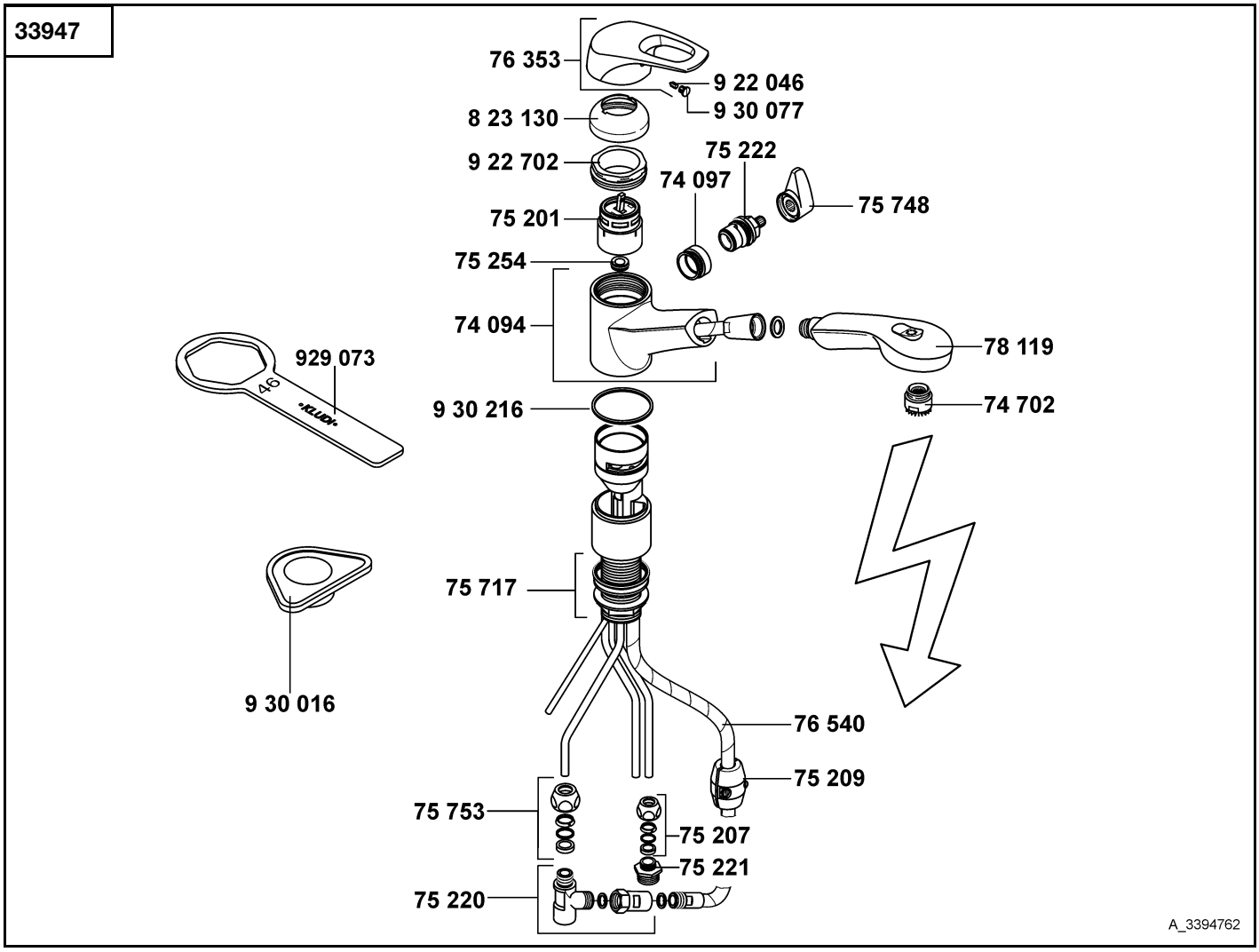

33947	Spültisch-Multi-Einhandmischer DN 8	Multi single lever sink mixer DN 8	Multi ééngreeps gootsteenmengkraan
74 094	Brausehalter KLUDI MIX	shower holder KLUDI MIX	douchehouder KLUDI MIX
74 097	Multiadapter	Multi-adapter	Multi adapter
74 702	Strahlregler M 24 x 1	flow straightener M 24 x 1	straalbreker M 24 x 1
75 201	Kartusche	cartridge	cartouche
75 207	Quetschverschraubung	compression joint	klemkoppeling
75 209	Bleigewicht	leaded weight	gewichtje
75 220	T-Stück	T-piece	T-stuk
75 221	Anschlussverschraubung	connecting screw	aansluitkoppeling
75 222	Multi-Oberteil	Multi-valve	Multi bovendeel
75 254	Durchflussbegrenzer	flow restrictor	doorstroombegrenzer
75 717	Befestigungssatz	assembling set	bevestigingsset
75 748	Griff	handle	greep
75 753	Quetschverschraubung	compression joint	klemkoppeling
76 353	Hebel, KLUDI MIX, Küche	lever for KLUDI MIX, kitchen	greep voor KLUDI MIX, keuken
76 540	Brauseschlauch, Küchenarmaturen	shower hose for sink mixers	doucheslang voor keukenmengkranen
78 119	Handbrause	handshower	handdouche
823 130	Abdeckkappe	cover cap	afdekkap
922 046	Gewindestift	threading lathe	inbus schroef
922 702	Spannschraube	screw	spanschroef
929 073	Armaturenschlüssel für Spannschraube	fastening tool for screw	spanmoersleutel
930 016	Montageplatte	installation aid	montageplaat
930 077	Markierungsstopfen	red/blue insert	markeringsstop
930 216	Gleitring	slide ring	glijring

KLUDI MIX

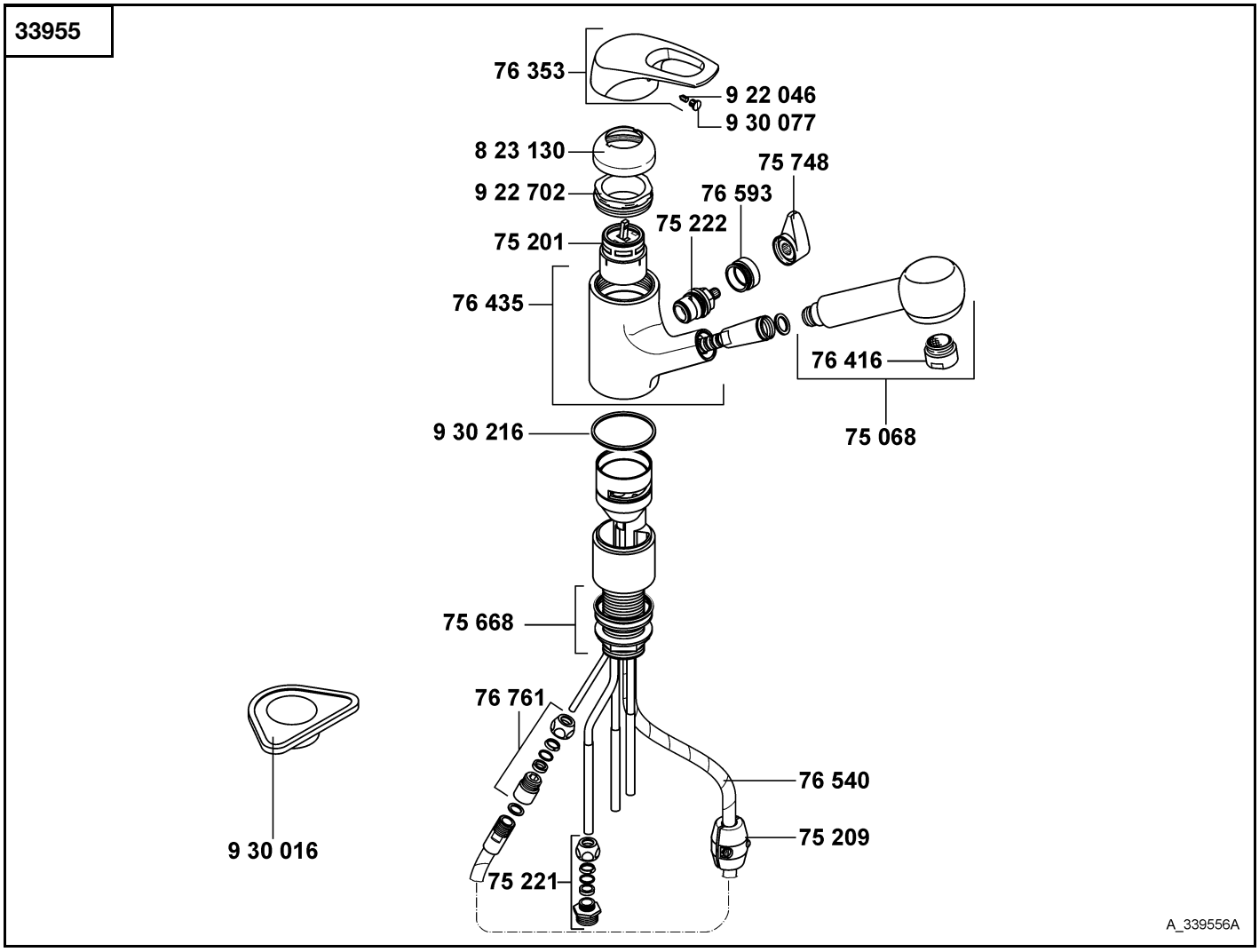

33955	01/02 →	Spültisch-Multi-Einhandmischer DN 8	Multi single lever sink mixer DN 8	Multi ééngreeps gootsteenmengkraan
	75 068	Handbrause KLUDI MIX/KLUDI SWINGLINE	handshower KLUDI MIX/KLUDI SWINGLINE	handdouche KLUDI MIX/KLUDI SWINGLINE
	75 201	Kartusche	cartridge	cartouche
	75 209	Bleigewicht	leaded weight	gewichtje
	75 221	Anschlussverschraubung	connecting screw	aansluitkoppeling
	75 222	Multi-Oberteil	Multi-valve	Multi bovendeel
	75 668	Befestigungssatz	assembling set	bevestigingsset
	75 748	Griff	handle	greep
	76 353	Hebel, KLUDI MIX, Küche	lever for KLUDI MIX, kitchen	greep voor KLUDI MIX, keuken
	76 416	Cascade-Luftsprudler M 24 x 1/A	cascade aerator M 24 x 1/A	Cascade-perlator M 24 x 1/A
	76 435	Brausehalter KLUDI MIX	shower holder KLUDI MIX	douchehouder KLUDI MIX
	76 540	Brauseschlauch, Küchenarmaturen	shower hose for sink mixers	doucheslang voor keukenmengkranen
	76 593	Multiadapter	Multi-adapter	Multi adapter
	76 761	Quetschverschraubung	compression joint	klemkoppeling
	823 130	Abdeckkappe	cover cap	afdekkap
	922 046	Gewindestift	threading lathe	inbus schroef
	922 702	Spannschraube	screw	spanschroef
	930 016	Montageplatte	installation aid	montageplaat
	930 077	Markierungsstopfen	red/blue insert	markeringsstop
	930 216	Gleitring	slide ring	glijring

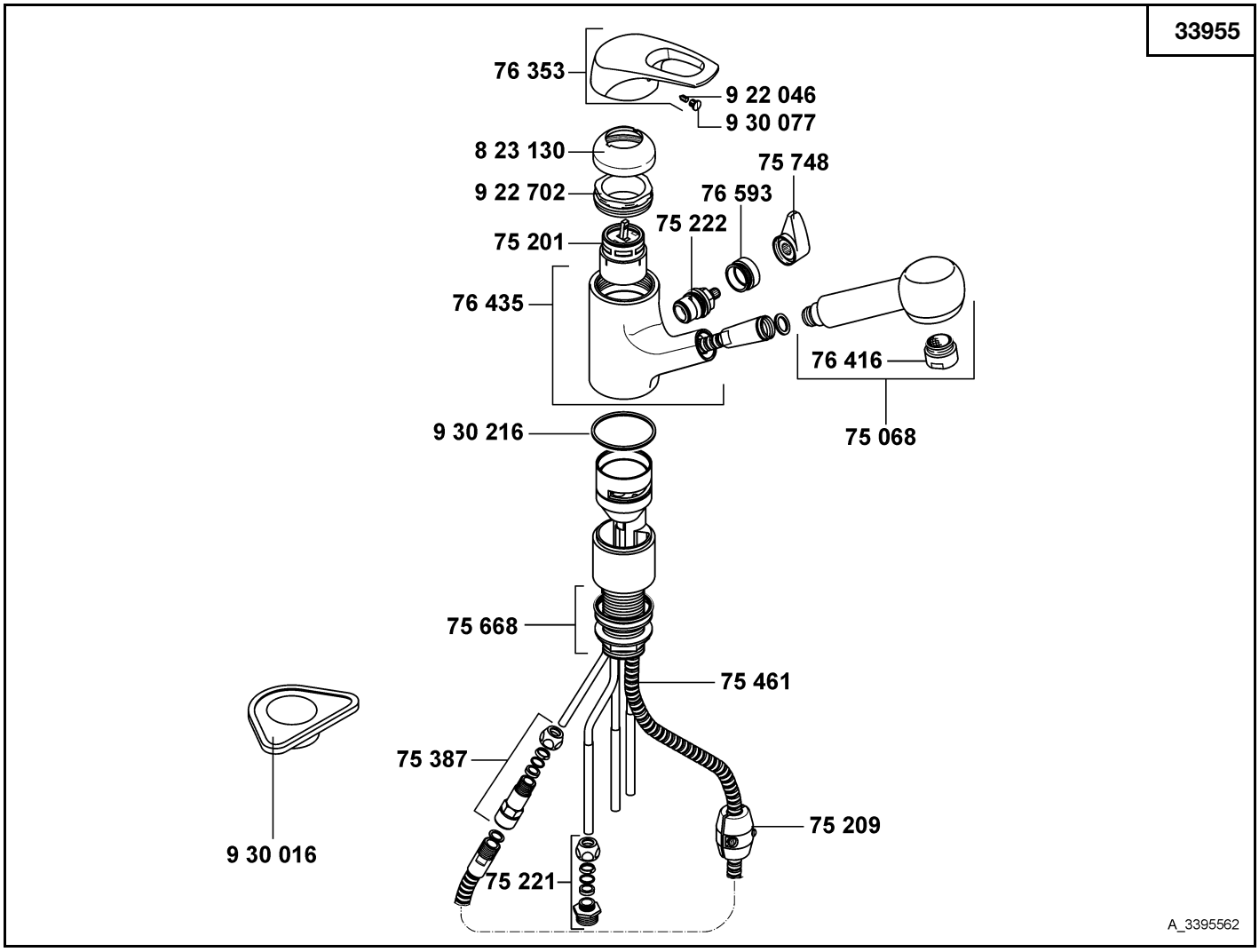

33955 → 12/01	Spültisch-Multi-Einhandmischer DN 8	Multi single lever sink mixer DN 8	Multi ééngreeps gootsteenmengkraan
75 068	Handbrause KLUDI MIX/KLUDI SWINGLINE	handshower KLUDI MIX/KLUDI SWINGLINE	handdouche KLUDI MIX/KLUDI SWINGLINE
75 201	Kartusche	cartridge	cartouche
75 209	Bleigewicht	leaded weight	gewichtje
75 221	Anschlussverschraubung	connecting screw	aansluitkoppeling
75 222	Multi-Oberteil	Multi-valve	Multi bovendeel
75 387	Quetschverschraubung	compression joint	klemkoppeling
75 461	Brauseschlauch, Küchenarmaturen	shower hose for sink mixers	doucheslang voor keukenmengkranen
75 668	Befestigungssatz	assembling set	bevestigingsset
75 748	Griff	handle	greep
76 353	Hebel, KLUDI MIX, Küche	lever for KLUDI MIX, kitchen	greep voor KLUDI MIX, keuken
76 416	Cascade-Luftsprudler M 24 x 1/A	cascade aerator M 24 x 1/A	Cascade-perlator M 24 x 1/A
76 435	Brausehalter KLUDI MIX	shower holder KLUDI MIX	douchehouder KLUDI MIX
76 593	Multiadapter	Multi-adapter	Multi adapter
823 130	Abdeckkappe	cover cap	afdekkap
922 046	Gewindestift	threading lathe	inbus schroef
922 702	Spannschraube	screw	spanschroef
930 016	Montageplatte	installation aid	montageplaat
930 077	Markierungsstopfen	red/blue insert	markeringsstop
930 216	Gleitring	slide ring	glijring

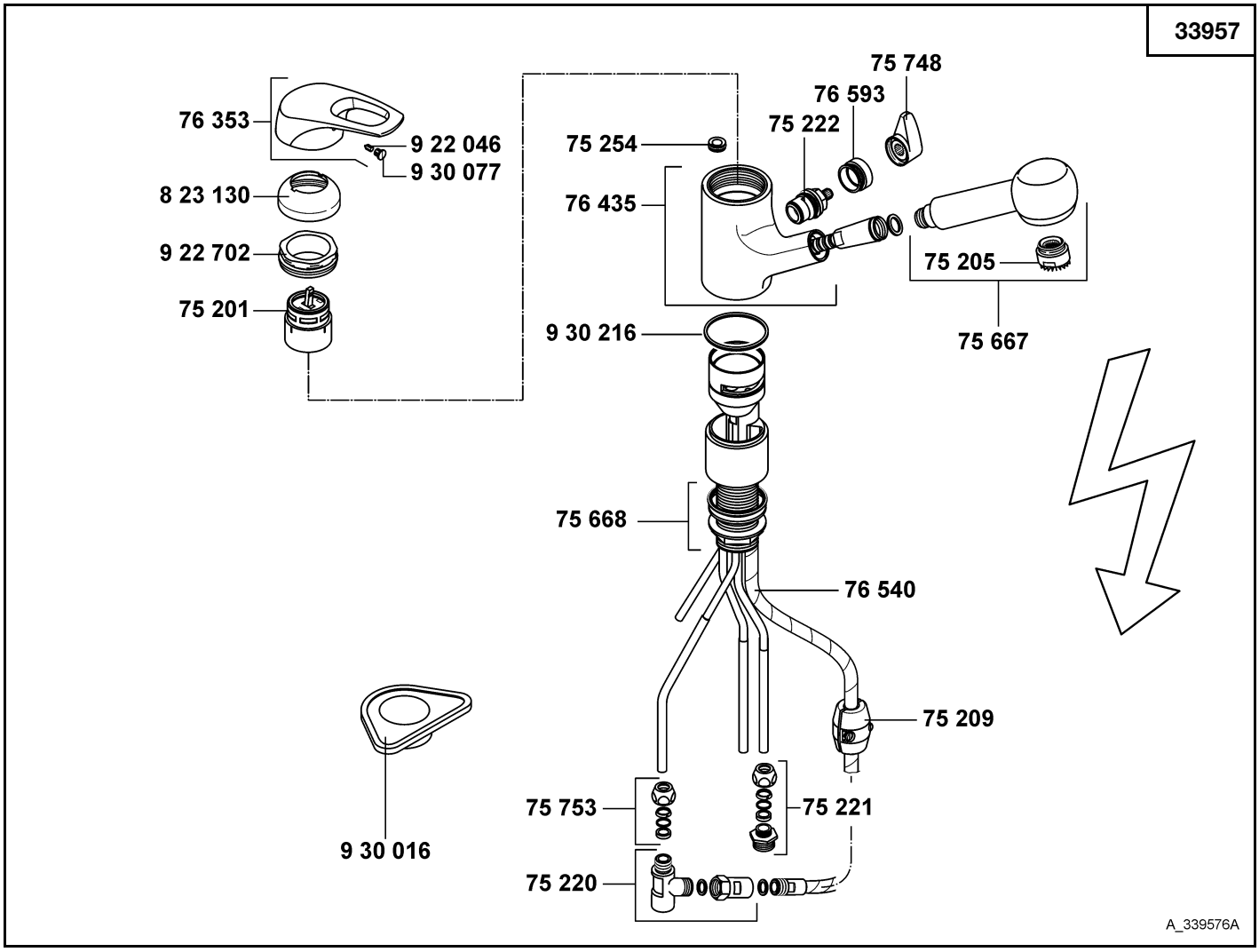

33957	01/02 →	Spültisch-Multi-Einhandmischer DN 8	Multi single lever sink mixer DN 8	Multi ééngreeps gootsteenmengkraan
	75 201	Kartusche	cartridge	cartouche
	75 205	Strahlregler M 24 x 1	flow straightener M 24 x 1	straalbreker M 24 x 1
	75 209	Bleigewicht	leaded weight	gewichtje
	75 220	T-Stück	T-piece	T-stuk
	75 221	Anschlussverschraubung	connecting screw	aansluitkoppeling
	75 222	Multi-Oberteil	Multi-valve	Multi bovendeel
	75 254	Durchflussbegrenzer	flow restrictor	doorstroombegrenzer
	75 667	Handbrause KLUDI MIX/KLUDI SWINGLINE ND	handshower KLUDI MIX/KLUDI SWINGLINE ND	handdouche KLUDI MIX/KLUDI SWINGLINE LD
	75 668	Befestigungssatz	assembling set	bevestigingsset
	75 748	Griff	handle	greep
	75 753	Quetschverschraubung	compression joint	klemkoppeling
	76 353	Hebel, KLUDI MIX, Küche	lever for KLUDI MIX, kitchen	greep voor KLUDI MIX, keuken
	76 435	Brausehalter KLUDI MIX	shower holder KLUDI MIX	douchehouder KLUDI MIX
	76 540	Brauseschlauch, Küchenarmaturen	shower hose for sink mixers	doucheslang voor keukenmengkranen
	76 593	Multiadapter	Multi-adapter	Multi adapter
	823 130	Abdeckkappe	cover cap	afdekkap
	922 046	Gewindestift	threading lathe	inbus schroef
	922 702	Spannschraube	screw	spanschroef
	930 016	Montageplatte	installation aid	montageplaat
	930 077	Markierungsstopfen	red/blue insert	markeringsstop
	930 216	Gleitring	slide ring	glijring

KLUDI MIX

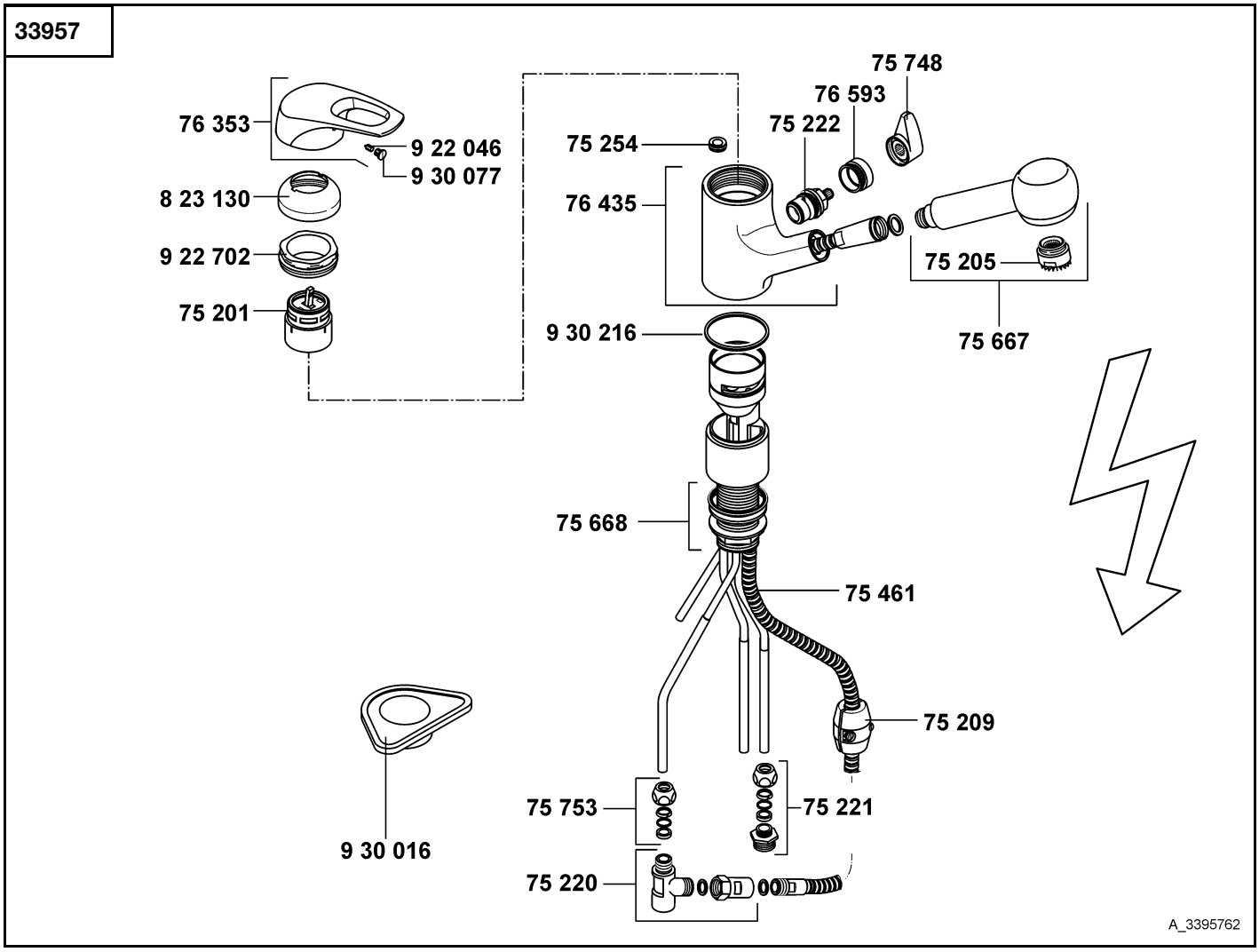

33957 → 12/01	Spültisch-Multi-Einhandmischer DN 8	Multi single lever sink mixer DN 8	Multi ééngreeps gootsteenmengkraan
75 201	Kartusche	cartridge	cartouche
75 205	Strahlregler M 24 x 1	flow straightener M 24 x 1	straalbreker M 24 x 1
75 209	Bleigewicht	leaded weight	gewichtje
75 220	T-Stück	T-piece	T-stuk
75 221	Anschlussverschraubung	connecting screw	aansluitkoppeling
75 222	Multi-Oberteil	Multi-valve	Multi bovendeel
75 254	Durchflussbegrenzer	flow restrictor	doorstroombegrenzer
75 461	Brauseschlauch, Küchenarmaturen	shower hose for sink mixers	doucheslang voor keukenmengkranen
75 667	Handbrause KLUDI MIX/KLUDI SWINGLINE ND	handshower KLUDI MIX/KLUDI SWINGLINE ND	handdouche KLUDI MIX/KLUDI SWINGLINE LD
75 668	Befestigungssatz	assembling set	bevestigingsset
75 748	Griff	handle	greep
75 753	Quetschverschraubung	compression joint	klemkoppeling
76 353	Hebel, KLUDI MIX, Küche	lever for KLUDI MIX, kitchen	greep voor KLUDI MIX, keuken
76 435	Brausehalter KLUDI MIX	shower holder KLUDI MIX	douchehouder KLUDI MIX
76 593	Multiadapter	Multi-adapter	Multi adapter
823 130	Abdeckkappe	cover cap	afdekkap
922 046	Gewindestift	threading lathe	inbus schroef
922 702	Spannschraube	screw	spanschroef
930 016	Montageplatte	installation aid	montageplaat
930 077	Markierungsstopfen	red/blue insert	markeringsstop
930 216	Gleitring	slide ring	glijring

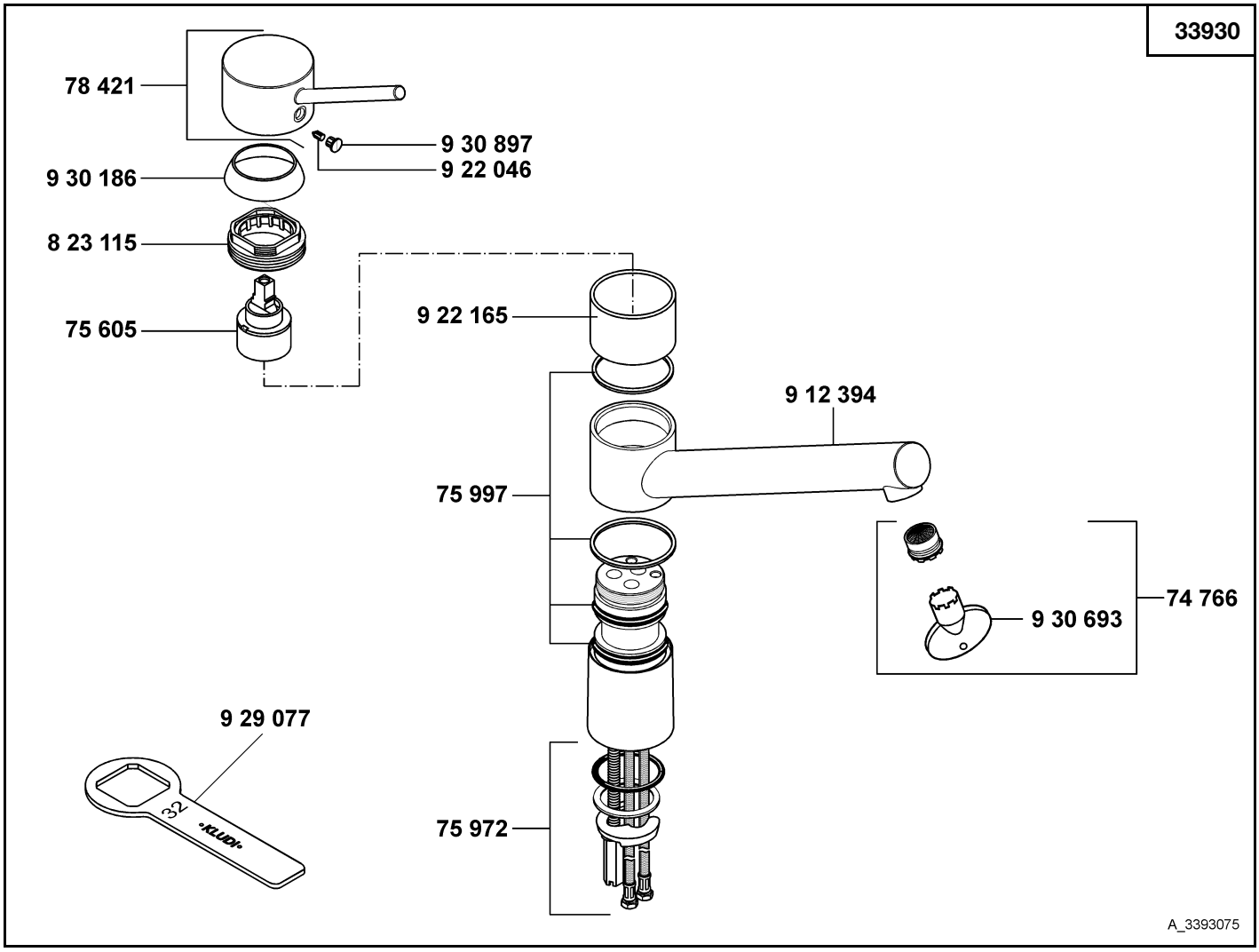

33930	Spültisch-Einhandmischer DN 10	single lever sink mixer DN 10	ééngreeps gootsteenmengkraan 3/8"
74 766	Cache-Strahlregler M 16,5 x 1	Cache jet-spray regulator M 16,5 x 1	Cache straalbreker M 16,5 x 1
75 605	Kartusche	cartridge	cartouche
75 972	Befestigungssatz	assembling set	bevestigingsset
75 997	Dichtungssatz	sealing set	set dichtingen
78 421	Hebel	lever	hendel
823 115	Spannschraube	screw	spanschroef
912 394	Auslauf	spout	uitloop
922 046	Gewindestift	threading lathe	inbus schroef
922 165	Hülse	sleeve	huls
929 077	Armaturenschlüssel	fastening tool	sleutel
930 186	Abdeckkappe	cover cap	afdekkap
930 693	Schlüssel für Strahlregler	key for aerator	sleutel voor straalbreker
930 897	Markierungsstopfen	red/blue insert	markeringsstop