Aufrüstsatz WC-Spülauslösung (Funk) 801/805
Upgrade kit function button 801/805

HEWI

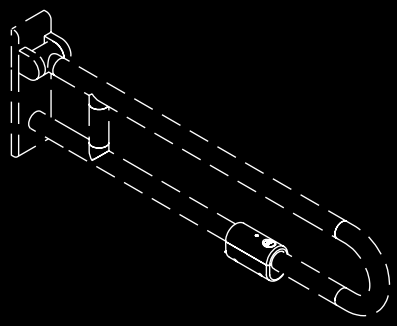

(D) **Montageanleitung**

(GB) **Installation instructions**

(F) **Montage**

(NL) **Montage van**

(I) **Istruzioni di montaggio**

Aufrüstanleitung
Upgrading instructions
Instructions de modification
Upgrade-handleiding
Istruzioni per l'equipaggiamento

Aufrüstsatz für Stützklappgriff

Upgrade kit for hinged support

Jeu d'extension pour barre d'appui relevable

Upgradeset voor opklapbare steun

Kit di equipaggiamento per impugnatura ribaltabile

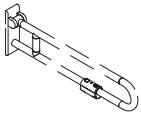

801.50.060
805.50.060

passend zu
Funk WC-Spülsystem Geberit
Funk WC-Spülsystem Mepa
Funk WC-Spülsystem Viega
Funk WC-Steuerung Sanit
Funk WC-Spülsystem Friatec
Funk WC-Steuerung TECE
Funk WC-Spülsystem Grohe

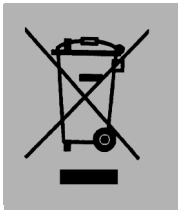

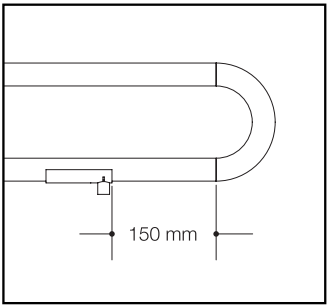

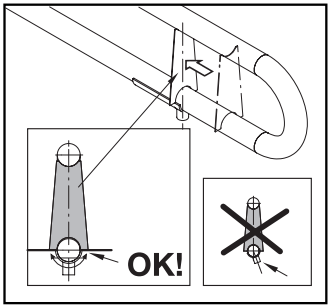

(D) 1. Bohrlehre anbringen. Abstand Kante Bohrlehre bis Ansatz Bogen 150 mm.

Funktion der Schablone
Die Schablone richtet die Bohrlehre horizontal aus.

(GB) 1. Affix drill gauge. Space between edge of drill gauge and lug of bend 150 mm.

Function of template
The template aligns the drill gauge horizontally.

(F) 1. Appliquer le gabarit de perçage. Distance entre le bord du gabarit de perçage jusqu'au début de l'arc de cercle 150 mm.

Fonction du gabarit
Le gabarit oriente horizontalement le gabarit de perçage.

(NL) 1. Boorspanmal aanbrengen. Afstand rand boorspanmal tot aanslag boog 150 mm.

Functie van de sjabloon
De sjabloon richt de boorspanmal horizontaal uit.

(I) 1. Applicare la dima di foratura. Distanza tra il bordo della dima e l'attaccatura della curva 150 mm.

Funzione della maschera
La maschera orienta orizzontalmente la dima di foratura.

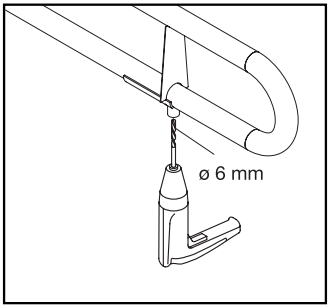

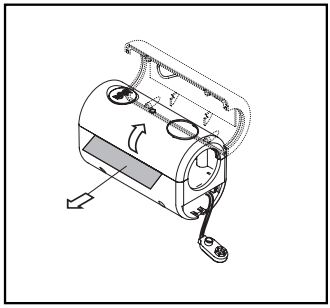

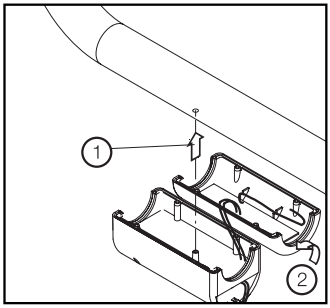

2. Bohrung ø 6 mm auf eine Tiefe von 4 mm (bis zum Stahlkern) bohren

3. Vormontiertes Gehäuse aufklappen. Papierstreifen entfernen.

4. Untere Gehäusehälfte (1) mit Zapfen passend zur Bohrung auf Rohr aufsetzen. **Batterieöffnung zeigt zur Wand!** Obere Gehäusehälfte (2) aufschwenken.

2. Drill bore hole ø 6 mm to a depth of 4 mm (to steel core).

3. Open pre-assembled casing. Remove paper strip.

4. Set up lower half of casing (1) with pivot on tube element matching bore hole. **Battery opening points to the wall!** Swivel on upper half of casing (2).

2. Percer un trou de ø 6 mm sur une profondeur de 4 mm (jusqu'à l'insert acier anti-corrosif.

3. Déplier le boîtier pré-monté. Retirer les bandes de papier

4. Poser la moitié inférieure du boîtier (1) avec tenon adapté au perçage sur le tuyau. **L'ouverture de batterie est orientée vers le mur!** Basculer vers le haut la moitié supérieure du boîtier (2).

2. Opening ø 6 mm op een diepte van 4 mm (tot de stalen kern) boren.

3. Voorgemonteerde behuizing openklappen. Papierstrook verwijderen.

4. Onderste helft behuizing (1) met tap passend bij de opening op buis plaatsen. **Batterijopening is naar de wand gericht!** Bovenste helft behuizing (2) opzwenken.

2. Eseguire un foro ø 6 mm con una profondità di 4 mm (fino all'anima in acciaio).

3. Ribaltare l'alloggiamento premontato. Rimuovere la striscia di carta.

4. Posizionare sul tubo il semiguscio inferiore (1) con il perno adatto al foro. **L'apertura per le pile è rivolta alla parete!** Sollevare il semiguscio superiore (2).

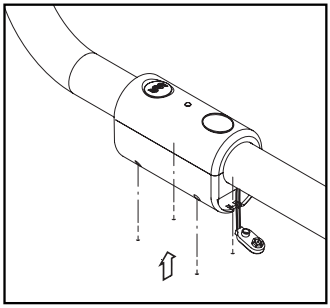

5. Gehäuseteile bündig ausrichten und verschrauben.

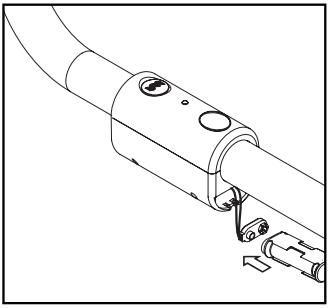

6. Batteriehalter anclipsen.

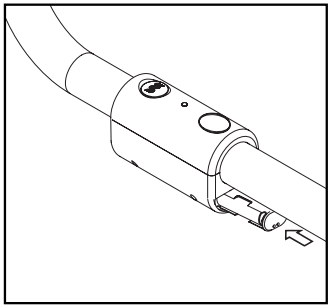

7. Batteriehalter einsetzen. Leitung in den Innenraum einlegen.

5. Perform flush alignment of casing elements and screw together.

6. Clip on battery holder.

7. Install battery holder. Insert lead into interior.

5. Orienter de manière affleurée les pièces du boîtier et les visser.

6. Clipper les supports de batterie.

7. Insérer les supports de batterie. Insérer le circuit à l'intérieur.

5. Behuizingsdelen vlak uitrichten en vastschroeven.

6. Batterijhouder aanklikken.

7. Batterijhouder plaatsen. Leiding in de binnenruimte leggen.

5. Orientare ed avvitare a filo i componenti dell’alloggiamento.

6. Fissare con le clip il supporto per le pile.

7. Inserire il supporto per le pile. Inserire il cavo nel vano interno.

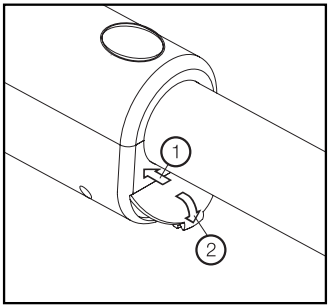

8. Gehäuse mit Klappe verschließen.
1. Klappe einstecken und bis zum Anschlag 2. einschwenken (Klick!).

8. Close casing with flap.
1. Insert flap and swivel to limit stop
2. (click!).

8. Fermer le boîtier par le couvercle
1. Insérer le couvercle et le pivoter jusqu'à la 2ème butée (Clic!)

8. Behuizing met klep sluiten.
1. Klep insteken en tot aan de aanslag
2. inzwenken (Klik!).

8. Chiudere l'alloggiamento con la ribalta.
1. Inserire la ribalta ed orientare fino alla 2° battuta (clic!).

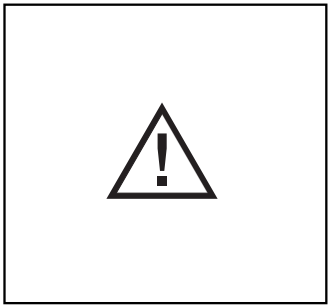

9. Achtung! Siehe Anleitung des Spülkastenherstellers.
Vor Einlernen der Spülkastensteuerung Betätigungsplatte der WC-Spülung entfernen.

9. Caution! Consult cistern manufacturer's instructions.
Remove toilet flush operating panel prior to programming cistern control.

9. Attention! Suivez les instructions du fabricant du réservoir de chasse.
Avant d'enregistrer la commande du réservoir de chasse, retirer la plaque de commande de la chasse d'eau.

9. Let op! Zie handleiding van de stortbakfabrikant.
Voor het afregelen van de stortbakbesturing de bedieningsplaat van de WC-spoeling verwijderen.

9. Attenzione! Consultare le istruzioni del produttore dello sciacquone.
Prima di programmare il comando dello sciacquone, rimuovere la placca di azionamento.

10. Achtung! Siehe Anleitung des Spülkastenherstellers.
Deckel der Spülkastensteuerung öffnen. Spülkastensteuerung am linken und/oder rechten HEWI Stützklappgriff einlernbar.

10. Caution! Consult cistern manufacturer's instructions.
Open cistern control lid. Cistern control can be programmed on left- and/or right-hand HEWI hinged support rail.

10. Attention! Suivez les instructions du fabricant du réservoir de chasse.
Ouvrir le couvercle de la commande du réservoir de chasse. La commande du réservoir de chasse peut être enregistrée sur la barre d'appui relevable HEWI gauche et/ou droite.

10. Let op! Zie handleiding van de stortbakfabrikant.
Deksel van de stortbakbesturing openen. Stortbakbesturing op linker en/of rechter HEWI opklapbare steun afregelbaar.

10. Attenzione! Consultare le istruzioni del produttore dello sciacquone.
Aprire il coperchio dello sciacquone. Il comando è programmabile sull'impugnatura HEWI prescelta, destra e/o sinistra.

11. Achtung! Siehe Anleitung des Spülkastenherstellers.
Löschen der Empfängereinstellungen:
Vor Einlernen des linken und/oder rechten HEWI Stützklappgriffes mittels Taster in der Spülkastensteuerung.

11. Caution! Consult cistern manufacturer's instructions.
Deleting receiver settings:
Prior to programming left- and/or right-hand HEWI hinged support rail via button on cistern control.

11. Attention! Suivez les instructions du fabricant du réservoir de chasse.
Effacement des paramétrages du récepteur:
avant d'enregistrer la barre d'appui relevable HEWI gauche et/ou droite l'aide du bouton dans la commande du réservoir de chasse.

11. Let op! Zie handleiding van de stortbakfabrikant.
Verwijderen van de ontvangerinstellingen:
Voor afregelen van de linker en/of rechter HEWI opklapbare steun door middel van knop in de stortbakbesturing.

11. Attenzione! Consultare le istruzioni del produttore dello sciacquone.
Cancellazione della programmazione di ricezione:
da effettuare prima di programmare l'impugnatura HEWI prescelta, destra e/o sinistra, tramite il tasto di comando sullo sciacquone.

12. Achtung! Siehe Anleitung des Spülkastenherstellers.
Einlernen der Spülkastensteuerung:
Mittels Taster in der Spülkastensteuerung und blauer Taste (WC-Spülung) am HEWI Stützklappgriff. Gleicher Ablauf für den zweiten HEWI Stützklappgriff.

12. Caution! Consult cistern manufacturer's instructions.
Programming cistern control:
Via button on cistern control and blue button (toilet flush) on HEWI hinged support rail. Same procedure for second HEWI hinged support rail.

12. Attention! Suivez les instructions du fabricant du réservoir de chasse.
Enregistrement de la commande du réservoir de chasse: à l'aide du bouton dans la commande du réservoir de chasse et de la touche bleue (chasse d'eau) sur la barre d'appui relevable HEWI. Même procédé pour la deuxième barre d'appui relevable HEWI.

12. Let op! Zie handleiding van de stortbakfabrikant.
Afregelen van de stortbakbesturing:
Door middel van knop in de stortbakbesturing en blauwe toets (WC-spoeling) op de HEWI opklapbare steun. Dezelfde werkwijze voor de tweede HEWI opklapbare steun.

12. Attenzione! Consultare le istruzioni del produttore dello sciacquone.
Programmazione del comando sciacquone:
tramite il tasto sullo sciacquone e il pulsante blu (risciacquo WC) sull'impugnatura HEWI. Ripetere l'operazione per la programmazione della seconda impugnatura ribaltabile.

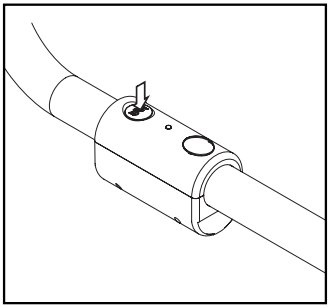

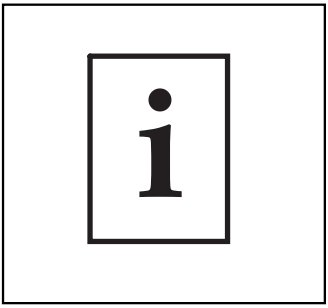

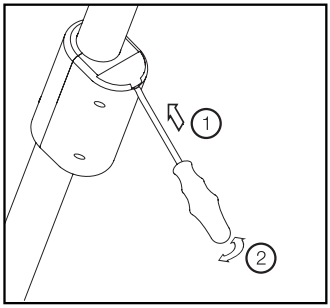

13. Funktionstest durch Betätigen des Tasters.

Blauer Taster -> WC-Spülauslösung

Technische Daten
Sendefrequenz 868,4 MHz.
Sendeleistung max. 5 mW.
Betriebsspannung: 2 x 1,5 V Mignon (AA).
Eine Spülkastensteuerung maximal 2 HEWI Stützklappgriffen zuordnen.

14. Batteriewechsel
Kappe mittels Schraubendreher abhebeln und entfernen.

13. Test functionality by operating button.

Blue button -> Toilet flush release

Technical data
Transmission frequency 868.4 MHz.
Transmission output max. 5 mW.
Operating voltage: 2 x 1.5 V mignon (AA).
Allocate one cistern control for a maximum of 2 HEWI hinged support rails.

14. Changing batteries
Use screwdriver to prise off cap.

13. Tester le fonctionnement en actionnant le bouton.

Bouton bleu -> déclenchement de la chasse d'eau

Caractéristiques techniques
Fréquence d'émission 868,4 MHz.
Puissance d'émission 5 mW maxi.
Tension de fonctionnement: 2 x 1,5 V Mignon (AA).
Ne pas affecter de commande de réservoir de chasse à plus de 2 barres d'appui relevables HEWI.

14. Remplacement des piles
Soulever le cache à l'aide d'un tournevis.

13. Werking controleren door op de knop in te drukken.

Blauwe knop -> WC-spoelknop

Technische gegevens
Zendfrequentie 868,4 MHz.
Zendvermogen, max. 5 mW.
Bedrijfsspanning: 2 x 1,5 V penlite (AA).
Aan een stortbakbesturing maximaal 2 HEWI opklapbare steunen toewijzen.

14. Batterij vervangen
Kap met schroevendraaier loswippen.

13. Prova di funzionamento premendo il tasto.

Tasto blu -> risciacquo WC

Dati tecnici
Frequenza di trasmissione 868,4 MHz
Potenza d'emissione massimale 5 mW
Alimentazione: 2 batterie da 1,5 V Mignon (AA).
Il comando per uno sciacquone può essere programmato per un massimo di 2 impugnature HEWI.

14. Sostituzione delle batterie
Togliere con cautela la copertura con un cacciavite.

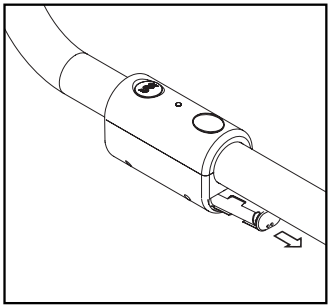

15. Batteriehalter aus dem Gehäuse ziehen.

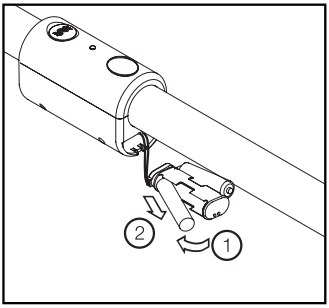

16. Verbrauchte Batterien entnehmen.

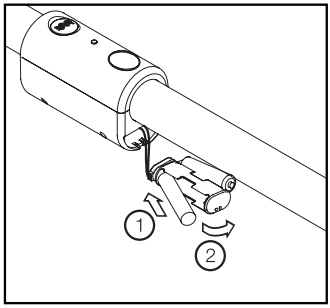

17. 2 neue Batterien einsetzen.

15. Pull battery holder out of housing.

16. Remove old batteries.

17. Insert 2 new batteries.

15. Extraire le support de piles du boîtier.

16. Retirer les piles usagées.

17. Mettre en place 2 piles neuves.

15. Batterijhouder uit de behuizing trekken.

16. Verwijder verbruikte batterijen.

17. 2 nieuwe batterijen plaatsen.

15. Estrarre il portabatterie dall'alloggiamento.

16. Togliere le batterie scariche.

17. Inserire 2 batterie nuove.

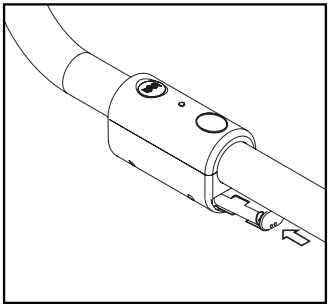

18. Batteriehalter einstecken. Leitung in den Innenraum einlegen.

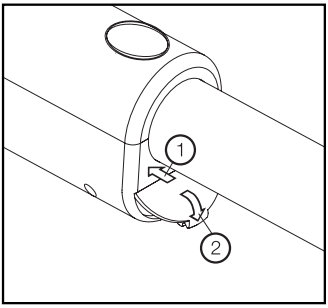

19. Gehäuse mit der Klappe verschließen.

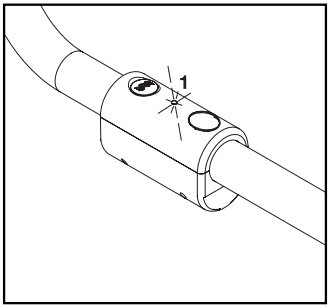

(1) blinkt dauernd, Batterien erneuern. Funktion kurzzeitig gewährleistet.

18. Insert battery holder. Ensure wiring runs inside housing.

19. Slot cap on to housing.

(1) flashes constantly, replace batteries. Functionality guaranteed for short period.

18. Enficher le support de piles. Insérer le guide à l'intérieur.

19. Fermer le boîtier avec le cache.

(1) Clignotement permanent : vous devez changer les piles. Temps de fonctionnement limité.

18. Batterijhouder erin steken. Kabel in de binnenruimte plaatsen.

19. Behuizing met de kap sluiten.

(1) knippert permanent, batterijen vervangen. Werking voor korte tijd gegarandeerd.

18. Infilare il portabatterie. Inserire i fili nel vano interno.

19. Chiudere l'alloggiamento con la ribalta.

Se il led (1) continua a lampeggiare, sostituire le batterie, in quanto la funzione è assicurata ancora per poco tempo.

Achtung!
Bestückung mit 2 Batterien: 1,5 V, AA, Mignon, R6P, UM3.
Verbrauchte Batterien nicht in den Müll entsorgen!

Important to note!
Equipped with 2 batteries: type – 1.5 V, AA, Mignon, R6P, UM3.
Do not dispose of old batteries as standard waste!

Attention!
Alimentation avec 2 piles : 1,5 V, AA, Mignon, R6P, UM3.
Ne jetez pas vos piles usagées dans la poubelle !

Let op!
2 batterijen plaatsen: 1,5 V, AA, penlite, R6P, UM3.
Gebruikte batterijen niet bij het huisvuil doen!

Attenzione!
La dotazione include 2 batterie: 1,5 V, AA, Mignon, R6P, UM3.
Gettare le batterie scariche negli appositi contenitori!

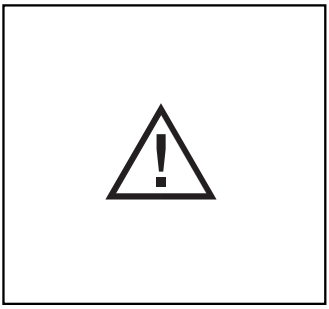

Maßnahmen bei fehlerhaftem Einlernen
- Stromversorgung überprüfen (Polung und Spannung der Batterien)
- Löschen der Empfängereinstellungen entsprechend Punkt 10.
- Einlernen der Spülkastensteuerung an den Stützklappgriff entsprechend Punkt 11.

Measures to be taken in case of incorrect programming
- Check power supply (correct connection and voltage of batteries)
- Delete receiver settings as per Point 10.
- Programme cistern control on hinged support rail as per Point 11.

Mesures à prendre en cas d'erreur d'enregistrement
- Vérifier l'alimentation (polarité et tension des piles)
- Effacer les paramétrages du récepteur en suivant les consignes du point 10.
- Enregistrer la commande du réservoir de chasse sur la barre d'appui relevable en suivant les consignes du point 11.

Maatregelen bij onjuist afregelen
- Stroomvoorziening controleren (polariteit en spanning van de batterijen)
- Verwijderen van de ontvangerinstel lingen volgens punt 10.
- Afregelen van de stortbakbesturing aan de opklapbare steun volgens punt 11.

Provvedimenti in caso di programmazione errata
- Controllare l'alimentazione (polarizzazione e tensione delle batterie).
- Cancellare le impostazioni di ricezio ne come descritto al punto 10.
- Impostare il comando per lo sciacquone sull'impugnatura ribaltabile come descritto al punto 11.

HEWI

www.hewi.com

Deutschland
HEWI Heinrich Wilke GmbH
Postfach 1260
D-34442 Bad Arolsen
Telefon: +49 5691 82-0
Telefax: +49 5691 82-319
info@hewi.de
www.hewi.de

M8010.11 03/10