PRESSALIT® seats

Pressalit Scandinavia PLUS® mit Absenkautomatik, inkl. D05 Universalscharnier mit lift-off

Nr. 758xxx-D05999
mit Deckel

Design/Baujahr

Pressalit, 2012, eingetragenes Warenzeichen und geschütztes Design

Produktbeschreibung

PRESSALIT WC-Sitz mit Deckel, Modell "Scandinavia PLUS", Art. Nr. 758 aus durchgefärbtem Duroplast mit Absenkautomatik/ lift-off. Glasverstärktes Polyamid.

- mit D05 Universalscharnier mit lift-off
- Demontage von Sitz/Deckel erleichtert die Reinigung
- Scharnierabstand: 135- 210 mm
- zeitloses Design mit runden Kanten
- Belastbarkeit - Sitzring 240 kg
- Absenkautomatik
- enorme Passfähigkeit auf Universalkeramiken
- 10 Jahre Garantie

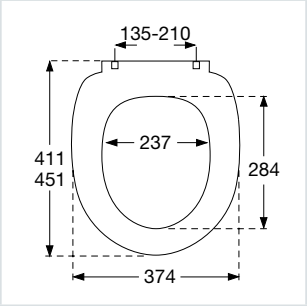

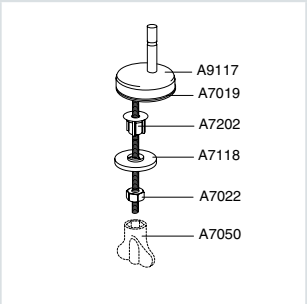

Farbprogramm xxx

000 weiß, 001 schwarz, 004 moosgrün, 013 bahamabeige, 035 rot, 046 gelb, 052 manhattan, 058 sorrento blau, 068 bermudablau, 112 antrazitgrau, 125 sunset, 143 caramel, 155 flame, 188 blau, 273 pergamon, 329 dark purple, 335 hot pink, 338 midnight blue

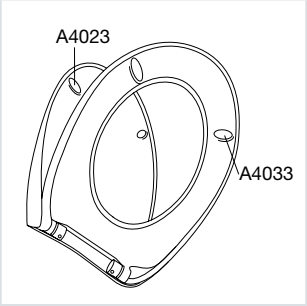

Alternatives Scharnier

BL6 Universalscharnier mit Kippanker und lift-off

Scharnieroberfläche

999 Rostfreier V2A Edelstahl

Ersatzteile

A4023 Puffer für Deckel, zum Eindrücken, oval, grau
A4033 Puffer für Sitzring, zum Eindrücken, oval, grau

Scandinavia PLUS ist die dritte Generation des berühmten WC-Sitzes, den die dänischen Designer Sigvard Bernadotte und Acton Bjørn 1975 entworfen haben. Die Funktionen und die Stabilität sind verbessert und die lächelnde Front ist beibehalten worden – das Beste aus Vergangenheit und Gegenwart wurde auf die schönste Weise kombiniert.

Gewicht

Nettogewicht ca. 2,900 kg, inkl. Scharnier

Verpackung

	Abmessungen:	Gewicht:
Einzelkarton	482x381x80 mm	3,300 kg
5 Einzelkartons in einem Masterkarton	489x388x417 mm	17,300 kg
12 Masterkartons (60 Sitze) auf einer Palette		

Materialbeschreibung

WC-Sitz:
Das Material ist durchgefärbter Duroplast (UF A 10 = Ureaformaldehyd) frei von umweltgefährdenden Stoffen. UF-Kunststoff besteht zu 67% aus Harnstoff-Formaldehydharz, zu 28% aus Zellulose sowie zu 5% aus Mineralien, Pigmenten, Schmiermitteln und Feuchtigkeitsgehalt. Der Rohstoff des Lieferanten enthält bis zu 0,03% freies Formaldehyd, nach dem Aushärten noch weniger.

Puffer:
EVA (Copolymer aus Ethylen und Vinylacetat).

Fahnen:
Verchromte Zinkfahnen in Zamak 5 Typ ZnA14Cul gemäß EN1774
Oberflächenbelag: Kupfer (Cu), Nickel (Ni), Chrom (Cr)
Hydraulische Dämpfer in Polycarbonat PC
Druckknopf in SEBS/SBS
Fahnenbuchse in Polyacetal POM

Scharnier:
QR-Zapfen und Abdeckkappe in V2A Edelstahl Type W.nr. 1.4301/M gemäß DIN 17441/85.
Regulierungsscheibe in 50% glasverstärktes Polyamid (Nylon).
Integrierte Unterlegscheibe in TPU.

Paßliste

Für universelle Keramiken verwendbar - siehe www.pressalit.com

Reinigung

Verwenden Sie für die Reinigung des WC-Sitzes eine milde Seifenlösung.
Stellen Sie sicher, dass keine Feuchtigkeit auf WC-Sitz und Scharniere zurückbleibt. Trocknen Sie den WC-Sitz sowie die Scharniere hierzu mit einem weichen Tuch. Vermeiden Sie den Kontakt von WC-Sitz und Scharnieren mit WC-Reinigern bzw. chlorhaltigen, scheuernden oder ätzenden Reinigungsmitteln. Dies kann zu Beschädigungen bzw. Flugrost führen. Achten Sie bei der Reinigung der Toilette darauf, dass WC-Sitz und Deckel hochgeklappt sind, bis das Reinigungsmittel weggespült ist.

Die Garantie betrifft Material- oder Fabrikationsfehler innerhalb von 10 Jahren ab Rechnungsdatum.
Druckfehler, kleinere technische Änderungen und Modellabweichungen sind vorbehalten.

ISO 9001 · ISO 14001
Pressalit A/S, Denmark

10 PRESSALIT YEAR GUARANTEE

02.12

www.pressalit.com

Pressalit GmbH
Ramskamp 71-75
25337 Elmshorn, Deutschland
T: +49 4121 78887 0
F: +49 4121 78887 20
de@pressalit.com
www.pressalitseats.de

Franz Schrögenauer Ges.m.b.H.
Rottenbacher Str. 23
4680 Haag am Hausruck, Österreich
T: +43 7732 3911 0
F: +43 7732 3919
office@schroegenauer.at
www.schroegenauer.at

HPK Karlin GmbH
Bodenacher 19
2564 Bellmund, Schweiz
T: +41 32 331 56 16 17
F: +41 32 331 57 16
info@hpk-karlin.ch
www.hpk-karlin.ch

Pressalit A/S
Pressalitvej 1
8680 Ry, Dänemark
T: +45 8788 8788
F: +45 8788 8789
pressalit@pressalit.com